Учредитель:
НОУ ВПО «Московский институт государственного управления и права»

ISSN 2074-9201

Решением Президиума Российской
Академии естественных наук
от 17 сентября 2007 года
«Вестник Академии права и управления»
награжден Почетной
серебряной медалью В.И. Вернадского

Решением Президиума Российской
Академии естественных наук
от 17 марта 2010 года
«Вестник Академии права и управления»
награжден Почетной
серебряной медалью А.С. Попова

ВЕСТНИК
АКАДЕМИИ ПРАВА И УПРАВЛЕНИЯ
№ 2 (47)
2017

Журнал включен в Перечень российских
рецензируемых научных журналов ВАК
и размещен в каталоге научной периодики РИНЦ.

id 28542 РОССИЙСКИЙ ИНДЕКС НАУЧНОГО ЦИТИРОВАНИЯ Science Index

18+

Редакционный совет

Председатель:

Пузанов Ю.П., *кандидат юридических наук, профессор, действительный член Европейской академии естественных наук, президент Московского института государственного управления и права*

Члены редакционного совета:

Богословский В.И., *доктор педагогических наук, профессор, заместитель проректора по научной работе, начальник Управления подготовки аттестации кадров высшей квалификации Российского государственного педагогического университета им. А.И. Герцена;*

Бажанов С.В., *доктор юридических наук, профессор, старший советник юстиции, ведущий научный сотрудник отдела проблем прокурорского надзора и укрепления законности в сфере экономики НИИ Академии Генеральной прокуратуры Российской Федерации;*

Дорская А.А., *доктор юридических наук, профессор, заведующий кафедрой международного права Российского государственного педагогического университета им. А.И. Герцена (Санкт-Петербург);*

Дэвид Рейнольдс, *действительный член Британской академии наук, профессор истории в Колледже Христа в Кембридже, почетный профессор Колледжа Далвич, Университетов Кембриджа и Гарварда, Небраски, Оклахомы, Нихон (Токио) и По (Париж). В 2004 г. получил премию Вольфсона по истории. С октября 2013 г. возглавляет исторический факультет в Кембридже;*

Мкртумян А.Ю., *заслуженный юрист Республики Армения, доктор юридических наук, председатель Кассационного Суда Республики Армения;*

Нарутто С.В., *доктор юридических наук, профессор кафедры конституционного и муниципального права Московского государственного юридического университета имени О.Е. Кутафина (МГЮА);*

Радько Т.Н., *заслуженный юрист Российской Федерации, доктор юридических наук, профессор;*

Рагулина Ю.В., *доктор экономических наук, профессор, заместитель руководителя научно-экспертного центра НИИ системного анализа Счетной Палаты РФ;*

Салихов Б.В., *доктор экономических наук, профессор, профессор кафедры экономики и международного бизнеса Московского государственного лингвистического университета, профессор Московского университета имени С.Ю. Витте, полковник запаса*

Солодуха П.Ф., *доктор экономических наук, профессор, заведующий кафедрой Российского государственного социального университета;*

Стрекозов В.Г., *доктор юридических наук, заслуженный юрист Российской Федерации, профессор, судья Конституционного Суда Российской Федерации в отставке;*

Тарасов А.М., *заслуженный юрист Российской Федерации, доктор юридических наук, профессор, действительный член РАЕН;*

Тихонов А.В., *доктор социологических наук, профессор, действительный член Российской Академии социальных наук, руководитель Центра социологии управления и социальных технологий Института социологии РАН;*

Уоррен Кимбол, *почетный профессор исторического факультета Колледжа искусств и наук Рутгерс, профессор Университета Кембриджа;*

Шеремет И.А., *доктор технических наук, профессор, член Военно-промышленной комиссии при Правительстве Российской Федерации;*

Шкодинский С.В., *доктор экономических наук, профессор, начальник отдела НИИ Системного анализа Счетной палаты;*

Ю Синода, *профессор права Университета Хокусэй-Гакуэн, г. Саппоро (Япония).*

Редакционная коллегия:

Главный редактор: В.А. Золотарев доктор юридических наук, доктор исторических наук, профессор, действительный государственный советник РФ 1-го класса, президент Ассоциации историков Второй мировой войны

Зам. главного редактора: Н.М. Шкурко, кандидат психологических наук, заслуженный работник высшей школы, консультант НОУ ВПО «Московский институт государственного управления и права»

Научный редактор: Д.А. Пашенцев, доктор юридических наук, профессор, консультант по науке НОУ ВПО «Московский институт государственного управления и права»

Директор Научно-издательского центра: В.Е. Чеботарев, кандидат экономических наук, доцент

Технический редактор: М.Ю. Савеличев

Корректор: А.А. Игнашина

© Коллектив авторов, 2017
© НОУ ВПО «МИГУП», 2017

Establisher:
NSEI HPE «Moscow Institute of Public Administration and Law»

ISSN 2074-9201

By decision of the Presidium of Academy for Natural Sciences of the Russian Federation from September 17, 2007 «The Bulletin of Academy of Law and Management» is awarded with V.I. Vernadsky's Honourable silver medal

By decision of the Presidium of Academy for Natural Sciences of the Russian Federation from March 17, 2010 «The Bulletin of Academy of Law and Management» is awarded with A.S. Popov's Honourable silver medal

BULLETIN
ACADEMY OF LAW AND MANAGEMENT
№ 2 (47)

2017

By the decision of the Higher Commission on Attestation Ministry of Education and Science of the Russian Federation. The magazine has been put on the «List of the front-line reviewing scientific magazines and printing editions, where chief scientific results of dissertation researches, pretending to get an academic degree, doctor or candidate of sciences, must be published»

«The Bulletin of Academy of Law and Management» is included in the Russian Science Citation Index (Rints, in Russian), a bibliographic database of scientific publications in Russian at the academic periodicals, based at the eLIBRARY.RU website platform of the Russian Scientific Electronic Library

ACADEMY OF LAW AND MANAGEMENT
BULLETIN № 47
ISSN 2074-9201 – Vestnik Akademii prava i upravleniâ

Editorial Board

Chairman:

Puzanov Y.P., *PhD in Law, Professor, Full Member of the European Academy for Natural Sciences, President of the Moscow Institute of Public Administration and Law*

Editor-in-chief:

Zolotarev V.A., *Doctor of Law, Doctor of History, Professor, Full State Counsillor of the Russian Federation, 1-st class*

Members of Editorial Board:

Bogoslovskiy V., *Doctor of Pedagogy, Professor, Deputy of Pro-Rector for Research, Head of Department of Preparation of Merit Rating of Staff of Highest Qualification of the Russian State Pedagogical University named after A. Herzen;*

Bazhanov S., *Doctor of Law, Professor, Senior Counselor of Justice, Leading Researcher of the Department of Issues of Public Prosecutor's Supervision and Consolidation of Legality in the Matter of Economy of the Research Institute of Academy of the Prosecutor General's Office of the Russian Federation;*

David Reynolds, *Full Member of the British Academy of Sciences, Professor of History in Christ College of Cambridge, Honored Professor of Dulwich College, Cambridge and Harvard Universities, Nebraska, Oklahoma, Nikhon (Tokyo), Po (Paris). In 2004 he was awarded the Wolfson History Prize. From October of 2013 he heads the History Faculty at Cambridge;*

Dorskaya A., *Doctor of Law, Professor, Head of Chair of International Law of the Russian State Pedagogical University of A. Herzen (Saint-Petersburg);*

Mkrtumyan A., *Honored Lawyer of the Republic of Armenia, Doctor of Law, Chairman of Court of Cassation of the Republic of Armenia;*

Narutto S., *Doctor of Law, Professor of Chair of Constitutional and Municipal Law of the Moscow State Law University named after O. Kutafin;*

Rad'ko T., *Honored Lawyer of the Russian Federation, Doctor of Law, Professor;*

Ragulina Yu., *Doctor of Economics, Professor, Deputy Director of Scientific and Expert Center of the Research Institute of System Analysis of the Account Chamber of the Russian Federation;*

Salikhov B., *Doctor of Economics, Professor, Professor of Chair of Economics and World Business of the Moscow State Linguistic University, Professor of the Moscow Witte University, Retired Colonel*

Sheremet I., *Doctor of Technical Sciences, Professor, Fellow of the Military-Industrial Committee Affiliated of the Russian Government;*
Shkodinskiy S., *Doctor of Economics, Professor, Head of Department of the Research Institute of the Account Chamber;*
Solodukha P., *Doctor of Economics, Professor, Head of Chair of the Russian State Social University;*

Strekozov V., *Honored Lawyer of the Russian Federation, Doctor of Law, Professor, Judge of the Constitutional Court of the Russian Federation (ret.);*

Tarasov A., *Honored Lawyer of the Russian Federation, Doctor of Law, Professor, Full Member of the Russian Academy for Natural Sciences;*
Tikhonov A., *Doctor of Sociology, Professor, Full Member of Russian Academy of Humane Sciences, Head of the Centre of Sociology of Management and Social Technologies ISRAS;*

Warren Kimbol, *Honored Professor of Historic Faculty of the Ruthgers College of Arts and Sciences, Professor of Cambridge University;*

Yu Sinoda, *Professor of Law of Khokusay-Gakuan University, Sapporo city (Japan).*

Editorial Board

Editor-in chief: Zolotarev V., Doctor of Law, Doctor of History, Professor, 1st Class Full State Counselor of the Russian Federation, President of the Historical Association of the World War Two

Deputy Chief Editor: Shkurko N., PhD in Psychology, Honorary Figure of the Russian Higher Education, Consultant of Non-State Educational Institution of Higher Professional Education "Moscow Institute of Public Administration and Law"

Science Editor: Pashentsev D., Doctor of Law, Professor, Consultant on science of Non-State Educational Institution of Higher Professional Education "Moscow Institute of Public Administration and Law"

Director of scientific-publishing center: Chebotarev V., PhD in Economics, Associate Professor

Make-up Editor: Savelichev M.

Proofreader: Ignashina A.

© Group of Authors, 2017
© Moscow Institute
of Public Administration and Law, 2017

СОДЕРЖАНИЕ

ТЕОРИЯ И ПРАКТИКА ЮРИДИЧЕСКОЙ НАУКИ

Михайлова Н.В.
НЕКОТОРЫЕ АСПЕКТЫ УЧАСТИЯ СЛУЖБ И ПОДРАЗДЕЛЕНИЙ
МВД РОССИЙСКОЙ ИМПЕРИИ В ОХРАНЕ ПАМЯТНИКОВ ПРАВОСЛАВНОЙ КУЛЬТУРЫ.....**11**

Биюшкина Н.И., Цыганов В.И., Белоусова Е.Е.
ОСОБЕННОСТИ ВОЗНИКНОВЕНИЯ И РАЗВИТИЯ РОССИЙСКОГО КОНСЕРВАТИЗМА
(КОНЕЦ XVIII – НАЧАЛО XX ВВ.).....**14**

Матиенко Т.Л.
ОБЩЕУГОЛОВНЫЙ СЫСК В УЕЗДАХ РОССИЙСКОЙ ИМПЕРИИ
ВО ВТОРОЙ ПОЛОВИНЕ XIX – НАЧАЛЕ XX ВВ.: ПОИСК ЭФФЕКТИВНОЙ
МОДЕЛИ БОРЬБЫ С ПРЕСТУПНОСТЬЮ **20**

Бажанов С.В.
УГОЛОВНО-ПРАВОВАЯ ХАРАКТЕРИСТИКА ВОСПРЕПЯТСТВОВАНИЯ
ЗАКОННОЙ ПРЕДПРИНИМАТЕЛЬСКОЙ ИЛИ ИНОЙ ДЕЯТЕЛЬНОСТИ **27**

Чернявский А.Г.
ОБ ИДЕЕ ПРАВА, ЕЕ СУЩНОСТИ И ПРОИСХОЖДЕНИИ В СООТНОШЕНИИ
ГОСУДАРСТВА И ОБЩИХ СВОЙСТВ ЧЕЛОВЕЧЕСКОЙ ПРИРОДЫ **31**

Чубукова С.Г.
ПРОБЛЕМЫ ПРАВОВОГО СТАТУСА ИНФОРМАЦИОННОГО ПОСРЕДНИКА **39**

Никитина А.В.
РАЗРЕШЕНИЕ ОТДЕЛЬНЫХ КАТЕГОРИЙ КОНСТИТУЦИОННО-ПРАВОВЫХ СПОРОВ В ПОРЯДКЕ
АДМИНИСТРАТИВНОГО СУДОПРОИЗВОДСТВА: ПРОБЛЕМЫ ПРАВОВОГО РЕГУЛИРОВАНИЯ **45**

Шикула И.Р., Бормотова Т.М.
ТЕОРЕТИКО-ПРАВОВЫЕ АСПЕКТЫ УПРАВЛЕНЧЕСКОГО МЕХАНИЗМА
МИГРАЦИОННЫХ ПРОЦЕССОВ: СПЕЦИФИКА И СОСТОЯНИЕ **52**

Сылкина С.М.
ПРАВОВЫЕ ОСОБЕННОСТИ НОРМ МЕЖДУНАРОДНОГО ПРАВА В СООТВЕТСТВИИ
С ПРИНЦИПАМИ, КАСАЮЩИМИСЯ ИСПОЛЬЗОВАНИЯ ЯДЕРНЫХ ИСТОЧНИКО
ЭНЕРГИИ В КОСМИЧЕСКОМ ПРОСТРАНСТВЕ **60**

Халиков И.А.
ПРОБЛЕМЫ УГОЛОВНО-ПРАВОВОГО РЕГУЛИРОВАНИЯ ОБЩЕСТВЕННЫХ ОТНОШЕНИЙ,
СВЯЗАННЫХ С НАРУШЕНИЕМ ТРЕБОВАНИЙ СОХРАНЕНИЯ ИЛИ ИСПОЛЬЗОВАНИЯ
ОБЪЕКТОВ КУЛЬТУРНОГО НАСЛЕДИЯ В РОССИЙСКОЙ ФЕДЕРАЦИИ.....**66**

Скребнева Н.А.
ПОНЯТИЕ ЮРИДИЧЕСКОЙ ОТВЕТСТВЕННОСТИ: ДОКТРИНАЛЬНЫЕ ПОДХОДЫ **70**

Кузнецов К.В.
К ВОПРОСУ О НЕКОТОРЫХ ДЕТЕРМИНАНТАХ ОРГАНИЗОВАННОЙ
ЭТНИЧЕСКОЙ ПРЕСТУПНОСТИ.....**76**

Василенко-Захарова О.В.
ЮРИДИЧЕСКАЯ ПРИРОДА УСЛОВНО-ДОСРОЧНОГО ОСВОБОЖДЕНИЯ
ОТ НАКАЗАНИЯ В РОССИИ И ЛИТВЕ (СРАВНИТЕЛЬНО-ПРАВОВОЙ АНАЛИЗ).....**83**

ВОПРОСЫ ЭКОНОМИКИ И УПРАВЛЕНИЯ

Солодуха П.В., Черновалов П.А.
ЛОГИСТИКА В СИТУАЦИЯХ КРИЗИСОВ (КРИЗИСНАЯ ЛОГИСТИКА) **88**

Салихов Б.В., Каримов А.О.
СУЩНОСТЬ, ЦЕННОСТНАЯ ОНТОЛОГИЯ И МЕЖДИСЦИПЛИНАРНЫЙ ХАРАКТЕР КОРПОРАТИВНЫХ ДОВЕРИТЕЛЬНЫХ ОТНОШЕНИЙ **93**

Резникова О.С., Ганиева А.К., Верна В.В., Данилина Е.И.
ВНЕДРЕНИЕ КОНЦЕПЦИИ УПРАВЛЕНИЯ ТАЛАНТЛИВЫМИ СОТРУДНИКАМИ В СОВРЕМЕННЫХ ОРГАНИЗАЦИЯХ **100**

Баетов Б.И.
ВОПРОСЫ ОПТИМИЗАЦИИ И ПОВЫШЕНИЯ ЭФФЕКТИВНОСТИ МЕНЕДЖМЕНТА В ЭНЕРГЕТИКЕ КЫРГЫЗСКОЙ РЕСПУБЛИКИ **108**

Ольховик И.В.
ФОНДЫ КАК САМОСТОЯТЕЛЬНЫЕ СУБЪЕКТЫ НАЦИОНАЛЬНЫХ ИННОВАЦИОННЫХ СИСТЕМ **112**

Каширцева А.Ю., Чарочкина Е.Ю.
РОЛЬ НАУЧНЫХ КАДРОВ В ФОРМИРОВАНИИ ЭФФЕКТИВНОЙ СОЦИАЛЬНО-ЭКОНОМИЧЕСКОЙ ПОЛИТИКИ ГОСУДАРСТВА **117**

Фомичев А.Н.
ДИСКУССИОННЫЕ АСПЕКТЫ ЗАРОЖДЕНИЯ РУССКОГО ПРОМЫШЛЕННОГО КАПИТАЛИЗМА В РАБОТАХ Г.В. ПЛЕХАНОВА И ДРУГИХ ИССЛЕДОВАТЕЛЕЙ **123**

АКТУАЛЬНЫЕ ПРОБЛЕМЫ ПЕДАГОГИКИ

Горовая В.И., Назарова О.В.
УНИВЕРСАЛЬНЫЕ УЧЕБНЫЕ ДЕЙСТВИЯ КАК УСЛОВИЕ И МЕХАНИЗМ ФОРМИРОВАНИЯ ПРОФЕССИОНАЛЬНЫХ КОМПЕТЕНЦИЙ СПЕЦИАЛИСТА-ДИЗАЙНЕРА **127**

Жукова Г.С.
КОРРЕКТИРОВКА ПРОЦЕССА ОБУЧЕНИЯ С УЧЕТОМ ОТЗЫВОВ РАБОТОДАТЕЛЕЙ **134**

Орлова Е.А., Шкурко Н.М., Козьяков Р.В.
ПСИХОЛОГО-ПЕДАГОГИЧЕСКИЕ ОСОБЕННОСТИ САМООТНОШЕНИЯ И НОРМ ДИСТРИБУТИВНОЙ СПРАВЕДЛИВОСТИ У ЮРИСТОВ МУЖСКОГО И ЖЕНСКОГО ПОЛА **140**

Иванов В.С., Полешко Р.В.
ОСОБЕННОСТИ СОЦИАЛИЗАЦИИ МЛАДШИХ ШКОЛЬНИКОВ С ОГРАНИЧЕННЫМИ ВОЗМОЖНОСТЯМИ ЗДОРОВЬЯ **152**

Ковтунович М.Г., Корытова М.А.
ОПРЕДЕЛЕНИЕ МОТИВАЦИИ К ПРОФЕССИИ И ТИПОВ ЛИЧНОСТИ У СТУДЕНТОВ ОЧНОЙ И ЗАОЧНОЙ ФОРМ ОБУЧЕНИЯ **157**

Шунайлова С.А.
ТЕХНОЛОГИЯ РЕАЛИЗАЦИИ МОДЕЛИ И ПЕДАГОГИЧЕСКИХ УСЛОВИЙ ФОРМИРОВАНИЯ ЭКОНОМИКО-МАТЕМАТИЧЕСКОЙ КОМПЕТЕНЦИИ **163**

Хатем Абу Койдкр
МЕДИАЦИЯ И ЕЁ РЕАЛИЗАЦИЯ В СИСТЕМЕ ОБРАЗОВАНИЯ
В ШКОЛАХ ГОСУДАРСТВА ИЗРАИЛЬ **169**

Рубанова Е.И.
ПОДГОТОВКА БУДУЩИХ ПЕДАГОГОВ К СОЦИАЛЬНО-БЛАГОТВОРИТЕЛЬНОЙ
ДЕЯТЕЛЬНОСТИ В УСЛОВИЯХ ГУМАНИЗАЦИИ ВЫСШЕГО ОБРАЗОВАНИЯ **175**

Буданов Д.А.
ПРОФЕССИОНАЛЬНЫЙ ОПЫТ КАК ФАКТОР ПРОФИЛАКТИКИ
ЭМОЦИОНАЛЬНОГО ВЫГОРАНИЯ МЕДИЦИНСКИХ РАБОТНИКОВ **180**

Помазанова Е.В.
УСЛОВИЯ ОРГАНИЗАЦИИ КОНСТРУКТИВНЫХ СОЦИАЛЬНЫХ
ВЗАИМОДЕЙСТВИЙ МЕДИЦИНСКИХ РАБОТНИКОВ С ПАЦИЕНТАМИ **186**

CONTENTS

THEORY AND PRACTICE OF SCIENCE OF LAW

Mikhaylova N.
THE CERTAIN ASPECTS OF SERVICES INVOLVEMENT
AND THE RUSSIAN EMPIRE MINISTRY OF INTERNAL AFFAIRS UNITS
IN THE PROTECTION OF ORTHODOX CULTURE MONUMENTS.....**11**

Biyushkina N., Tsyganov V., Belousova E.
THE SPECIAL FEATURES OF CONSERVATISM ORIGIN AND DEVELOPMENT
IN RUSSIA (THE END OF THE EIGHTEENTH – BEGINNING
OF TWENTIETH CENTURY).....**14**

Matienko T.
THE ORDINARY CRIMINAL INVESTIGATION OF THE RUSSIAN EMPIRE
OUNTIES IN THE SECOND HALF OF NINETEENTH – EARLY TWENTIES CENTURY:
THE SEARCH OF AN EFFECTIVE MODEL OF STRUGGLE AGAINST CRIMINALITY **20**

Bazhanov S.
CRIMINAL-LEGAL CHARACTERISTIC OF OBSTRUCTING
THE LEGITIMATE ENTREPRENEUR OR OTHER ACTIVITY **27**

Chernyavskiy A.
THE IDEA OF LAW, ITS ESSENCE AND ORIGINATION IN A RATIO
OF THE STATE AND HUMAN NATURE COMMON PROPERTIES.....**31**

Chybukova S.
THE LEGAL NATURE ISSUES OF THE INFORMATION INTERMEDIARY.....**39**

Nikitina A.
THE CERTAIN CATEGORIES OF CONSTITUTIONAL-LEGAL DISPUTES RESOLUTION
IN THE ORDER OF ADMINISTRATIVE LEGAL PROCEEDINGS: ISSUES OF LEGAL REGULATION **45**

Shikula I., Bormotova T.
THE THEORETICAL-LEGAL ASPECTS OF THE MANAGERIAL MECHANISM
OF MIGRATION PROCESSES: SPECIFICITY AND STATUS **52**

Sylkina S.
THE LEGAL FEATURES OF RULES OF INTERNATIONAL LAW ACCORDING TO THE PRINCIPLES
CONCERNING USE OF NUCLEAR POWER SOURCES IN OUTER SPACE.....**60**

Khalikov I.
THE CRIMINAL-LEGAL REGULATION ISSUES OF PUBLIC RELATIONS,
ASSOCIATED WITH THE REQUIREMENTS VIOLATION OF PRESERVATION
OR MAINTENANCE OF CULTURAL HERITAGE SITES IN THE RUSSIAN FEDERATION.....**66**

Skrebneva N.
THE LEGAL RESPONSIBILITY CONCEPT: DOCTRINAL APPROACHES.....**70**

Kuznetsov K.
REVISITING SOME OF THE ETHNIC ORGANIZED CRIMINALITY DETERMINANTS **76**

Vasilenko-Zakharova O.
THE LEGAL NATURE OF CONDITIONAL RELEASE FROM PUNISHMENT
IN RUSSIA AND LITHUANIA (COMPARATIVE LAW ANALYSIS).....**83**

ISSUES OF ECONOMICS AND MANAGEMENT

Solodukha P., Chernovalov P.
LOGISTICS IN CRISIS SITUATIONS (CRISIS LOGISTICS) **88**

Salikhov B., Karimov A.
ESSENCE, VALUE ONTOLOGY AND INTERDISCIPLINARY CHARACTER
OF CORPORATE TRUST RELATIONS **93**

Reznikova O., Ganieva A., Verna V.,; Danilina E.
THE MANAGEMENT CONCEPTION INTRODUCTION
OF TALENTED EMPLOYEES IN THE CONTEMPORARY ORGANIZATIONS **101**

Baetov B.
THE ISSUES OF OPTIMIZATION AND IMPROVING MANAGEMENT
EFFECTIVENESS IN THE ENERGY SECTOR OF THE KYRGYZ REPUBLIC **108**

Ol'khovik I.
THE ROLE OF FUNDS AS INDEPENDENT ACTORS
IN THE NATIONAL INNOVATION SYSTEMS **112**

Kashirtseva A., Charochkina E.
THE ROLE OF SCIENTIFIC PERSONNEL IN FORMING AN EFFECTIVE
SOCIAL-ECONOMIC POLICY OF THE STATE **117**

Fomichev A.
THE CONTROVERSIAL ASPECTS OF THE RUSSIAN
INDUSTRIAL CAPITALISM BIRTH IN THE WORKS
OF PLEKHANOV V. GEORGI AND OTHER RESEARCHERS **123**

TOPICAL ISSUES OF PEDAGOGY

Gorovaya V., Nazarova O.
THE UNIVERSAL EDUCATION ACTIONS AS A CONDITION AND MECHANISM OF PROFESSIONAL
COMPETENCES FORMATION OF A SPECIALIST-DESIGNER **127**

Zhukova G.
THE TRAINING PROCESS ADJUSTMENT WITH DUE ACCOUNT
OF EMPLOYERS' FEEDBACKS **134**

Orlova E., Shkurko N., Koz'yakov R.
THE PSYCHOLOGICAL-PEDAGOGICAL SPECIFICITIES
OF SELF-ATTITUDE AND DISTRIBUTION FAIRNESS NORMS
AMONG LAWYERS OF BOTH MALE AND FEMALE **140**

Ivanov V., Poleshko R.
SOCIALIZATION FEATURES OF THE YOUNGER PUPILS WITH DISABILITIES
IN HEALTH **152**

Kovtunovich M., Korytova M.
THE MOTIVATION DETERMINATION FOR THE PROFESSION AND PERSONALITY TYPES
AMONG STUDENTS OF INTRAMURAL AND EXTRAMURAL FORMS OF TRAINING **157**

Shunaylova S.
TECHNOLOGY IMPLEMENTATION OF THE MODEL AND PEDAGOGICAL
CONDITIONS OF THE ECONOMIC-MATHEMATICAL COMPETENCE FORMATION **163**

Hatem Abu Queder
MEDIATION AS AN APPROACH AND ITS IMPLEMENTATION
AS A PROFESSIONAL PRACTICE IN THE EDUCATION SYSTEM
AND THE SCHOOLS ACROSS THE STATE OF ISRAEL **169**

Rubanova E.
INTENDED EDUCATORS TRAINING TO SOCIAL-CHARITABLE
ACTIVITY UNDER THE CONDITIONS OF HIGHER EDUCATION HUMANIZATION **175**

Budanov D.
PROFESSIONAL EXPERIENCE AS A PREVENTION FACTOR
OF MEDICAL WORKERS' EMOTIONAL BURNOUT **180**

Pomazanova E.
THE CONDITIONS OF THE CONSTRUCTIVE SOCIAL
NTERACTIONS ORGANIZATION OF MEDICAL WORKERS WITH PATIENTS **186**

УДК 34

Михайлова Н.В.,
доктор юридических наук, профессор, профессор кафедры истории государства и права
Московского университета МВД России им. В.Я. Кикотя, заслуженный работник высшей школы РФ

НЕКОТОРЫЕ АСПЕКТЫ УЧАСТИЯ СЛУЖБ И ПОДРАЗДЕЛЕНИЙ МВД РОССИЙСКОЙ ИМПЕРИИ В ОХРАНЕ ПАМЯТНИКОВ ПРАВОСЛАВНОЙ КУЛЬТУРЫ

Участие МВД России в осуществлении охранных мероприятий по отношению к памятникам истории и культуры, и в частности, православных, было характерно еще для дореволюционного периода нашей истории. Министерство не только осуществляло сбор сведений об имеющихся в губерниях памятниках церковной старины, контролировало их сохранность, тесно взаимодействуя с Синодом и епархиальным начальством, но и принимало непосредственное участие в разработке общероссийского законодательства об охране памятников.
Ключевые слова: памятники истории и культуры, Министерство внутренних дел, памятники старины, памятники православной культуры, историко-культурное наследие, памятники древности, департамент полиции

Mikhaylova N.,
Doctor of Law, Professor, Professor of Chair of History of State and Law of the Moscow University
of Ministry of Internal Affairs of the Russian Federation named after V. Kikotya, Honored Worker of Higher School
of the Russian Federation

THE CERTAIN ASPECTS OF SERVICES INVOLVEMENT AND THE RUSSIAN EMPIRE MINISTRY OF INTERNAL AFFAIRS UNITS IN THE PROTECTION OF ORTHODOX CULTURE MONUMENTS

The Russian Ministry of Internal Affairs involvement in the implementation of security measures in relation to the history and culture monuments, the Orthodox, in particular, has been ever characterized for the pre-revolutionary period of our history. The Ministry has not only performed the information collection about existing monuments of Church antiquity in the provinces, this one, working closely with Synod and the diocesan authority, has supervised their safety, but it has directly involved in the development of all-Russian legislation on the monuments protection.
Keywords: history and culture monuments, Ministry of Internal Affairs, antiquity monuments, monuments of Orthodox culture, historical-cultural heritage, ancient monuments, Police Department

Участие МВД Российской империи в осуществлении охранных мероприятий по отношению к памятникам истории и культуры, и в частности, православных, было характерно еще для дореволюционного периода нашей истории. Министерство не только осуществляло сбор сведений об имеющихся в губерниях памятниках церковной старины, контролировало их сохранность, тесно взаимодействуя с Синодом и епархиальным начальством, но и принимало непосредственное участие в разработке общероссийского законодательства об охране памятников.

В XIX в. центральным аппаратом Министерства неоднократно издавались циркуляры и распоряжения – административные акты, разъяснявшие и конкретизировавшие порядок применения законов, устанавливавших нормы деятельности местной администрации. Эти акты рассылались в губернии, частично публиковались в органах печати [1: с. 151]. Подобная деятельность являлась одной из важнейших форм руководства центрального министерского аппарата своими подведомственными учреждениями на местах.

В 1826 г. было издан ряд нормативных актов, заложивших правовые основы охраны памятников в России. Одним из ключевых стал именной указ императора Николая I от 30 мая 1826 г. «О доставлении описей достопамятных вещей». В нем было указано, что монарху «угодно иметь сведения о всех вообще вещах, принадлежащих императорской фамилии, какие только со времен императора Петра Великого, как достопамятные, поступили для хранения по разным казенным зданиям в государстве». Эта работа

была возложена на Министерство, вследствие чего предписывалось «учинить со стороны МВД надлежащие распоряжения, дабы по губерниям составлены были описи всем подобным вещам, ныне в казенном ведомстве хранящимся, означив в оных, в каких именно местах оные находятся, с которого времени и по какому повелению туда поступили» [4: т. 1, № 376].

Выполняя волю монарха, управляющим МВД графом В.С. Ланским на места были разосланы циркуляры с распоряжением немедленно собрать по губерниям точные сведения об упомянутых вещах и как можно быстрее доставить их описи.

В июне 1825 г., Александр I, проезжая по Новгородской губернии, обратил внимание на убогий вид новой церкви в Чудове Яму. Император осведомился у А.А. Аракчеева, были ли фасады и план храма утверждены Строительным комитетом при МВД. Ответ был отрицательный. В результате «по высочайшему повелению» было подготовлено и 9 марта 1826 г. утверждено Положение Комитета министров «О правилах устроения церквей», включавшее нормы, которые следовало соблюдать при перестройке или починке церковных зданий. В соответствии с документом перестройка и ремонт церковных сооружений мог осуществляться как на государственные субсидии, так и за счет личных пожертвований. Статья 4 закона обязывала местных архиереев присылать в МВД точные планы и чертежи фасадов подлежащих реставрации храмов, с подробным описанием, что необходимо исправить. Проекты подлежали обязательному утверждению Строительным комитетом МВД. Согласно статье 7, губернские архитекторы должны были наблюдать за тем, как реализуется утвержденный Строительным комитетом план [5: № 53]. Это требование вело к тесному взаимодействию церковного руководства, заинтересованного в восстановлении или строительстве культовых сооружений, со службами и должностными лицами Министерства. Таким образом, забота о «памятниках старины», в том числе церковных, была возложена на МВД.

31 декабря 1826 г. был издан циркуляр, который предписывал немедленно начать сбор по всем губерниям следующих сведений: 1) в каких городах есть остатки древних замков и крепостей или других зданий древности и 2) в каком они находятся положении. Было строжайше запрещено разрушать такие здания. Ответственность за сохранность таких объектов возлагалась «на начальников городов и местных полиций» [5: № 54]. В отношении министра внутренних дел к обер-прокурору Синода от 7 января 1827 г. указывалось на то, что данный запрет целесообразно распространить и на церковные строения, «как то: монастыри, церкви и прочее» [5: № 55]. По мере поступления сведений из губерний Министерство было обязано докладывать о них императору.

Циркуляром было дано распоряжение о снятии с таких зданий планов и изображений фасадов в том положении, в котором они находятся; предписывалось отыскать в архивах губернских присутственных мест, в старых записях подробные сведения об упомянутых зданиях: «а) когда и кем строены или перестроены; б) по какому случаю или для какого намерения; в) если здания не полны, то сколько, когда и почему разрушено; г) из каких материалов строены; д) какие в них находятся достойные примечания вещи или части; е) в каком они теперь положении, в чьем ведении и, наконец, можно ли их поддержать починкою, не переменяя их древних планов и фасадов» [5: № 54]. Губернаторам предписывалось обязать губернских и городских архитекторов, чтобы они по мере открытия древних сооружений аккуратно составляли их планы и фасады.

14 декабря 1827 г. выходит очередной циркуляр МВД «О сохранении древних зданий по губерниям» [4: т. 2, № 1613], в котором разъяснялись вопросы реставрации архитектурных и исторических памятников. В соответствии с документом, если губернская администрация признавала необходимым исправить древнее сооружение, она должна была предварительно прислать в МВД планы, фасады и сметы на эти работы с обстоятельным описанием повреждений или ветхостей, а также с разъяснениями, для чего именно нужны подобные изменения.

Переписка с местными органами государственного управления, а также с иными правительственными ведомствами (и, прежде всего, со Святейшим Синодом) по вопросам сбора сведений и сохранности «древностей» была отнесена к ведению Департамента общих дел МВД. Отдельные полномочия в указанной сфере осуществлялись другими департаментами Министерства. Так, в тех случаях, когда древнее здание, угрожающее разрушением, находилось в черте какого-либо города, дело подлежало рассмотрению в Хозяйственном департаменте; в Центральный статистический комитет поступали сведения этнографического характера [2: с. 55]. Принимал участие в деятельности по сохранению старинных зданий и Департамент полиции исполнительной, на который возлагался надзор за общим благоустройством. Разделение функций по охране «памятников древности» между отдельными структурными подразделениями Министерства нарушало единство руководства и замедляло принятие необходимых мер.

Во второй половине XIX в. Министерство продолжает обращать пристальное внимание губернских органов на сохранение памятников старины. При этом МВД осуществляет данную деятельность в тесном взаимодействии как со Святейшим Синодом и епархиальным начальством, так и с новыми государственными и общественными учреждениями, воз-

никшими в процессе либерально-демократических реформ 1860–1870-х гг. XIX в. Примером подобного взаимодействия может служить циркуляр Центрального статистического комитета от 27 апреля 1863 г. за № 63 «О доставлении сведений о памятниках древностей российских, к отечественной истории и жизни народов относящихся», который был подготовлен по просьбе ИАК. Министерством было поддержано предложение Комиссии о привлечении к работе по сбору сведений о памятниках губернских и областных статистических комитетов, которые по составу и кругу своих действий располагали необходимой информацией. Однако в связи с большой загруженностью подразделений и служб МВД в период проведения комплексных государственных преобразований, осуществление которых во многом было возложено на Министерство, а также – низкой исполнительской дисциплины на местах, работа по сбору сведений о памятниках старины осуществлялась крайне медленно. Губернские правления либо вообще игнорировали указания МВД и не предоставляли информации, как это было, например, с Вологодской, Ярославской, Киевской, Херсонской и некоторыми другими губерниями, либо ограничивались формальными отписками, указывая, что памятников древности во вверенных им местностях не имеется, хотя существование таковых не подлежало сомнению.

Во второй половине XIX в. к деятельности по сохранению памятников старины активно подключается общественность, начинают функционировать общественные организации, научные общества, занимающиеся изучением и охраной отечественного историко-культурного наследия. МВД осуществляло разрешительную и контролирующую деятельность по отношению к подобным организациям. А так как данное направление общественной жизни не вызывало подозрения и даже в определенной степени инициировалось властью, Министерство старалось всячески содействовать работе этих обществ. Так, например, в своих циркулярах и распоряжениях Министерство неоднократно поддерживало работу ИАК. В соответствии с циркуляром от 31 июля 1882 г. местным полицейским властям предписывалось представлять находки, имеющие археологическую и культурно-историческую ценность, через губернское руководство в Археологическую комиссию. Целый ряд циркуляров (например, от 31 мая 1884 г., от 27 ноября 1886 г.) требовали от местных властей строго соблюдать запрет на производство раскопок в казенных, церковных и общественных землях, без получения разрешения ИАК [3: с. 53]. Неоднократность таких указаний, а также постоянное напоминание о необходимости выполнять прежние циркуляры свидетельствуют о недобросовестности исполнения распоряжений Министерства на местах, что, несомненно, затрудняло сохранение памятников старины.

Таким образом, в XIX в. достаточно активно осуществлялась деятельность служб и подразделений МВД Российской империи по охране памятников православной культуры.

Список литературы

1. *Ерошкин Н.П.* История государственных учреждений дореволюционной России. М., 1997.
2. *Михайлова Н.В.* Государственно-правовая охрана историко-культурного наследия России во второй половине XX в. (историко-правовое исследование). Дисс… докт. юр. наук. М., 2002.
3. *Порватова Л.В., Артамонов Ю.А., Михайлова Н.В., Журов А.Н.* Организационно-правовые основы взаимодействия государства и Русской Православной церкви по сохранению памятников православной религиозной культуры: Монография. М.: Изд-во Моск. гуманит. ун-та, 2011.
4. Полное собрание законов. Собрание второе. Т. 1. Т. 2.
5. Сохранение памятников церковной старины в России в XVIII – начале XX в.: Сборник документов. М., 1997.

Reference list

1. *Eroshkin N.* The history of state institutions of the pre-revolutionary Russia. M., 1997.
2. *Mikhaylova N.* State legal protection of historical and cultural heritage of Russia in the second half of the twentieth century (historical-legal research). Thesis of Doctor of Law. M., 2002.
3. *Porvatova L.,* Artamonov Yu., Mikhaylova N., Zhurov A. Organizational-legal grounds of interaction of the state and the Russian Orthodox Church in preservation of monuments of the Orthodox religious culture: Monograph. M.: Publishing office of the Moscow Humanitarian University, 2011.
4. Complete collection of laws. The second collection. Vol. 1. Vol.2.
5. The preservation of monuments of Church antiquity in Russia in the eighteenth – beginning of twentieth century: Collection of documents. M., 1997.

УДК 340.12

Биюшкина Н.И.,
доктор юридических наук, преподаватель кафедры теории и истории государства и права юридического факультета Нижегородского государственного университета им. Н.И. Лобачевского

Цыганов В.И.,
кандидат юридических наук, доцент, заведующий кафедрой гражданского права и процесса, декан юридического факультета Нижегородского государственного университета им. Н.И. Лобачевского

Белоусова Е.Е.,
аспирант кафедры теории и истории государства и права юридического факультета Нижегородского государственного университета им. Н.И. Лобачевского

ОСОБЕННОСТИ ВОЗНИКНОВЕНИЯ И РАЗВИТИЯ РОССИЙСКОГО КОНСЕРВАТИЗМА (КОНЕЦ XVIII – НАЧАЛО XX ВВ.)

Целью настоящего исследования является всесторонне комплексное изучение специфических черт российского консерватизма на этапах его возникновения и развития в России с конца XVIII по начало XX вв. Предметом настоящей статьи выступают причины формирования консерватизма в России. Особое внимание в этой связи уделяется развитию Российского государства в конце XVIII – начале XIX вв. Установлена причинно-следственная связь между таким явлением как проникновение в Россию масонства в конце XVIII века и необходимостью противодействия этой опасной для российского самодержавия организации посредством формирования и распространения консервативной идеологии, способной эффективно противодействовать популяризации масонства среди российской правящей элиты. Прослежен механизм влияния революционных процессов, происходивших в Западной Европе в XVII – XVIII вв., на российскую политико-правовую действительность.

Выделены особенности российского консерватизма. Перечислены этапы эволюции консервативной политико-правовой мысли в России, дана их характеристика. Подробно изучены течения консервативной политико-правовой мысли в различные исторические периоды, а также приведена их научная классификация. Приводятся мнения ведущих современных авторов, занимающихся проблемами изучения российского консерватизма.

Раскрывая заявленную проблематику, авторами были использованы следующие методы исследования: применение диалектического метода познания позволило исследовать эволюцию консервативных идей, выявить причины, повлиявшие на появление консервативной идеологии в Российском государстве. Используя методы анализа и синтеза, было исследовано такое политико-правовое явление как масонство, представлявшее угрозу российского самодержавию. Так же при изучении развития консервативной политико-правовой мысли в России в указанный период использовался системный методы изучения, позволяющий выделить отличительные черты русского консерватизма.

Ключевые слова: консерватизм, идеология, масонство, мировоззрение, политико-правовое развитие, самодержавие, православие, государственное и правовое устройство, нация, Российская империя

Biyushkina N.,
Doctor of Law, Lecturer of Chair of Theory and History of State and Law of the Law Faculty of Nizhniy Novgorod State University named after N. Lobachevskiy

Tsyganov V.,
PhD in Law, Associate Professor, Head of Chair of Civil Law and Procedure, Dean of the Law Faculty of Nizhniy Novgorod State University named after N. Lobachevskiy

Belousova E.,
Postgraduate student of Chair of Theory and History of State and Law of the Law Faculty of Nizhny Novgorod State University named after N. Lobachevskiy

THE SPECIAL FEATURES OF CONSERVATISM ORIGIN AND DEVELOPMENT IN RUSSIA (THE END OF THE EIGHTEENTH – BEGINNING OF TWENTIETH CENTURY)

The purpose of this study is a comprehensively integrated study of the specific features of Russian conservatism at the stages of its emergence and development in Russia from the end of the eighteenth to beginning of twentieth century. The subject of this article is the reasons for the conservatism formation in Russia. In this regard, the special attention is paid to development of the Russian state in the end of the end of the eighteenth to beginning of nineteenth century. The cause-and-effect relation is found out between the invasion of the Freemasonry into Russia in the end the end of the eighteenth century and the necessity to fight this organization, which might be dangerous for the Russian absolute monarchy, by developing and rolling out conservative ideology that might efficiently resist the growing popularity of the Freemasonry among the Russian ruling elite. The research also covers the influence of revolutions in Western Europe in the seventeenth – eighteenth centuries over the Russian political and legal affairs.

Specifics of the Russian conservatism are distinguished. The article lists the stages of development of the conservative political and legal ideology in Russia and their specific features. The author has carried out a detailed study of conservative political and legal trends of different epochs and has made their classification. The article contains opinions of the leading modern researchers of the Russian conservatism.

Disclosing the stated issues, the authors are used the following research methods:the application of the dialectical method of cognition allowed to study the evolution of conservative ideas, to reveal the reasons that influenced the emergence of a conservative ideology in the Russian state. Using the methods of analysis and synthesis, such political and legal phenomenon as Freemasonry, which posed a threat to the Russian autocracy, was investigated. Also, when studying the development of conservative political and legal thought in Russia during this period, systematic methods of studying were used, which makes it possible to distinguish the distinctive features of Russian conservatism.

Keywords: Conservatism, ideology, Freemasonry, vision, political-legal development, autocracy, Orthodoxy, state and legal structure, nation, Russian Empire

Человеческое общество в своем развитии стремится к накоплению и сохранению основ социального существования, государственного и правового устройства, передачи последующим поколениям опыта, национальных традиций, моральных и мировоззренческих устоев. Однако зачастую негативные социально-политические процессы нарушают эту связь поколений, стремясь полностью уничтожить накопленный предками опыт. В период кризисных процессов общество неизбежно сталкивается с проблемами социальной аномии, потерей ценностных ориентиров и обесцениванием общественных норм.

Становление в России консервативной политико-правовой мысли, безусловно, связано, в том числе, и с негативными революционными процессами, происходящими в Европе в XVII – XVIII вв. Свержение абсолютизма, возникновение не традиционных условий развития устройства общества, государства, права, полная ликвидация законности и правопорядка являлись негативными результатами произошедших государственных переворотов. Обесценивание человеческой жизни, полная потеря государством возможности защищать права своих граждан, безусловно, являются опасными факторами, подвергающими огромному риску существование любого общества. Консерватизм же в таких условиях является закономерной реакцией общества, направленной на защиту нормального социального функционирования страны, сохранения порядка и стабильности нации.

Не менее важным основанием возникновения и усиления русской консервативной политико-правовой мысли явились и внутренние процессы, протекающие в Российской империи в данный исторический период. В первую очередь, это процессы, связанные с появлением оппозиции в аристократических дворянских кругах. Такие видные общественные и политические деятели как А.Н. Радищев, Н.И. Новиков с высокой трибуны печатного слова призывали к свержению монархического строя.

Не менее серьезной угрозой развития российского государства необходимо назвать распространяющееся в конце XVIII века масонство, ставшее популярным политико-идеологическим направлением оппозиционного характера в дворянской среде. Масонство накопило богатый организационный опыт воздействия на умы и настроения различных слоев общества и прежде всего просвещенной элиты. Именно это позволило ему вырабатывать и формировать критическое отношение к политике государства. Распространение столь опасной тайной организации, накопившей богатый и успешный опыт борьбы с абсолютизмом в Европе, неуклонно добиваясь его свержения, представляло собой не только оппозиционную идеологию по отношению к российскому самодержавию, но и являлось развитой тайной организацией со своей системой иерархического подчинения и принципами управления (например, такими как обет молчания).

Совокупность этих негативных факторов и процессов не могла не волновать патриотически-настроенную интеллектуальную элиту российского общества, объединившуюся вокруг консервативной

идеологии и противостоявшую разрушительным революционным идеям, скрывающимся под маской либерализма. В соответствии с этим русский консерватизм и сформировался как ответ государства и патриотически-настроенной части общества на возникшую оппозицию. Поэтому совсем не случайно, что к отличительным чертам российского консерватизма следует отнести:

- ярко выраженный охранительный характер;
- просамодержавная направленность в осуществлении внутренней и внешней политики;
- неуклонная ориентированность на православие как государственную религию;
- обоснованность великодержавного начала сквозь призму определения великоросской титульной нации;
- верховенство духовных, в том числе, патриотических ценностей над прагматизмом;
- восприятие собственного предназначения как служение отчизне, приоритет интересов отечества над личным благополучием.
- на ментальном уровне осознание ценности достижений российской культуры и традиционных начал российской государственности;
- отсутствие преклонения перед Западом и отказ от уничижения чувства собственного достоинства и от принижения (замалчивания) места и роли российского государства в мировом историческом процессе.

Отметим, что российский консерватизм не предполагал изоляционного пути развития и не отрицал возможность рецепции объективных культурных, научно-технических достижений, а также преемственности в государственно-правовой сфере при сохранении самобытного пути развития России.

Эти базовые начала были свойственны российскому консерватизму в целом, как в период его становления на рубеже XVIII – XIX вв., так и на этапе его расцвета, начавшегося в середине XIX в. и продолжавшегося во второй его половине. Практически все эти принципы начинают пересматриваться в период трансформации российского консерватизма в начале XX века. Однако такие основополагающие начала как патриотизм, служение Отечеству и ценность российского наследия относятся к таким категориям, которые не подлежат трансформации и являются актуальными в современных условиях.

На сегодняшний день наиболее развернутую типологию русской консервативной традиции возможно найти у современного исследователя А.С. Карцова. В своих работах он выделяет три направления классификации консерватизма: 1) по отношению к социально-политическим изменениям в государстве и их динамике (выделяет «умеренный консерватизм», относя к нему таких мыслителей как И.С.Аксаков, П.А. Вяземский, Ю.Ф. Самарин, Н.Н. Страхов, Ф.М. Достоевский, Б.Н. Чичерин, взгляды К.П. Победоносцева и М.Н. Каткова до 1863г.; «охранительный консерватизм» – К.П. Победоносцев, М.Н. Катков периода 1870-х годов, и «ультраконсерватизм» – К.Н. Леонтьев и В.П. Мещерский) 2) по отношению тех или иных представителей консервативной мысли к статусу социальных групп (выделяет сторонников первенства дворянского сословия и консерваторов, выдвигавших на первый план незыблемость самодержавия и равенство всех пред ним – П.А. Вяземский, Б.Н. Чичерин, К.Н. Леонтьев, В.П. Мещерский, М.Н. Катков и К.П. Победоносцев до 1863 года; 3) по отношению к самобытности к историческому пути развития России (выделяет консерваторов – самобытников и консерваторов – западников – Ф.М. Достоевский, Н.Я. Данилевский, Л.А, Тихомиров, М.Н. Катков и К.П. Победоносцев после 1863 года) [7].

Исследователь Васильев А.А. предлагает классификацию консервативных политико-правовых течений в России по хронологическому критерию, выделяя первым этапом создание школы «консервативной партии», сложившейся в первой четверти XIX века и представленной такими деятелями как Н.М. Карамзин, А.С. Шишков, Г.В. Ростопчин [3]. Наиболее ярко представления данного консервативного направления о государственно-правовом устройстве России выражены в трудах Н.М. Карамзина: «Дворянство и духовенство, Сенат и Синод как хранилище законов, над всеми – государь, единственный законодатель, единовластный источник властей. Вот основание российской монархии, которое может быть утверждено, или ослаблено правилами царствующих» [6].

Отметим, что в период зарождения в отечественной консервативной мысли прослеживается тенденция к размыванию традиционных ценностей. По мнению Э.Г. Соловьева, причиной этого стал фактор догоняющего типа развития российского государства XVIII века [9]. Российская правящая элита того времени широко заимствовала модели поведения, мышления, идеи и ценности из стран Европы, обладающих опережающим типом развития.

Так, в своих воззрениях на происхождение государства М.М.Щербатов использовал теорию естественного права и общественного договора, однако, естественные права в его понимании распространялись только на дворянство, а общественный договор трактовался как соглашение между аристократией по поводу выбора правителя и прерогатив государя [13].

В первой половине XIX века под влиянием консервативного курса Николая I и необходимости противодействия революционным течениям формируется государственная идеология «официальной народности», что становится вторым типом консерватизма в России. Уточним, что именно в этот период происходит

переход от заимствования европейского опыта к размышлению об историческом развитии родной страны, формируется достаточно самостоятельная консервативная идеология. В данный период появляются признаки отказа просвещенных слоев общества от духовного родства с Европой, происходит поиск обоснований особого исторического пути развития России.

Определяется основополагающий круг духовных ценностей, основа российской государственности, которую и стремится защитить и сохранить русский консерватизм. В качестве самобытной традиции, определяющей всю историю России, Н.М. Карамзин выделил российскую самодержавную государственность: «Самодержавие основало и воскресило Россию: с переменой государственного Устава ее она гибла и должна погибнуть, составленная из частей столь многих и разных, из коих всякая имеет свои собственные гражданские пользы». «Россия основалась победами и единоначалием, гибла от разновластия, а спаслась мудрым самодержавием» [6]. В последующем графом С.С. Уваровом, министром Народного просвещения при Николае I была сформулирована основополагающая триада русского консерватизма «православие, самодержавие, народность».

Необходимо отметить, что определение православного христианства как идеологического источника, идейного начала консерватизма наиболее значимо. Православной модели существования мироздания, в том числе, государства и общества, соответствовал патриархальный характер построения государственной системы и взаимодействия власти и общества.

В середине XIX века в период расцвета славянофильской политико-правовой мысли происходит формирование русского национального консерватизма. Славянофилы внесли большой вклад в формирование русского национального сознания и консервативной национально-патриотической идеологии, высока ценя самобытность русской культуры и подчеркивая самостоятельный, отличный от Запада путь развития русской нации. Они показали различие между Западом и Россией в исторических особенностях организации быта русского и европейского народов, развития просвещения и христианской религии. Видный представитель данного течения А.С.Хомяков отмечал: «…перед Западом мы имеем выгоды неисчислимые. На нашей первоначальной истории не лежит пятно завоевания. Кровь и вражда не служили основанием государству русскому, и деды не завещали внукам преданий ненависти и мщения. Церковь, ограничив круг своего действия, никогда не утрачивала чистоты своей жизни внутренней и не проповедовала детям своим уроков неправосудия и насилия … Таким образом, мы будем подвигаться вперед смело и безошибочно, занимая случайные открытия Запада, но придавая им смысл более глубокий или открывая в них те человеческие начала, которые для Запада остались тайными» [11].

С 70-х гг. XIX века на базе национального консерватизма выступает на первый план его охранительное начало. Подробно исследуя охранительный внутриполитический курс российского правительства 70-х – 90-х гг. XIX века, нами было установлено, что введение данного курса явилось реакцией государства на деструктивные тенденции происходящий в социальной и экономической сфере, которые потребовали от правительства незамедлительной трансформации внутренней политики и механизмов ее идеологического и государственно-правового обеспечения [2]. Именно поэтому, проводимые Александром III так называемые «контрреформы» необходимо понимать как комплекс мер, направленных на установлении и последующее соблюдение режима законности и правопорядка, на приведение курса реформ Александра II в соответствие с изменившимися к началу 80-х гг. XIX социально-экономическими и политико-правовыми отношениями [1]. В данных условия консервативная идеология становится определяющей государственной идеологией, обосновывающей изменившийся внутриполитический курс. В трудах мыслителей и политических деятелей данного периода наиболее рельефно выступают все основные, названные нами признаки консервативного мировоззрения: патриотизм, служение своему Отечеству, народный и национальный дух. Данный период без преувеличения можно назвать «жемчужиной русского консерватизма», так как именно тогда у государственной власти находилось патриотически-настроенное, руководимое дворянским духом правительство, рассматривающее реформы как способ улучшения общественной жизни. Видный представитель национально-патриотического консерватизма В.П. Мещерский пишет: «Первою чертою этого дворянского духа было то, что он был русский, то есть народный, и, следовательно, в проявлении своих отношений к русской жизни не представлял фальши» [8].

В начале XX века в условиях определенного кризиса консервативных ценностей такие авторы как И.Л. Солоневич Л.А. Тихомиров каждый со своей позиции предприняли попытку адаптировать сложившиеся консервативные взгляды в российской политико-правовой мысли к изменившимся социально-экономическим и политико-правовым реалиям. Как правильно отмечает в своем исследовании В.И. Цыганов, в трудах выдающегося мыслителя Л.А. Тихомирова впервые на высоком теоретическом уровне была прослежена связь монархизма с нравственным и религиозным развитием нации [12]. Л.А. Тихомиров ставит в зависимость тип власти в государстве от религиозного, нравственного и социального состояния нации, выделяя три ее разновидности: «Демократия

выражает доверие к силе количественной. Аристократия выражает преимущественно доверие авторитету, проверенному опытом; это есть доверие разумности силы. Монархия выражает доверие по преимуществу к силе нравственной» [10].

Размышляя над проблемой систематизации различных течений консервативной российской политико-правовой мысли, приходим к выводу о том, что помимо хронологического следует выявить другой основополагающий критерий их классификации. Представляется, что отношение русских консерваторов к проводимым в стране социально-экономическим и политико-правовым реформам будет являться качественным признаком, отличающим одно консервативное направление от другого. В соответствии с этим подходом можно выделить следующие направления развития российской консервативной политико-правовой мысли:

- охранительное направление как крайне правое течение, категорически отрицающее какое-либо реформирование основополагающих начал, на которых зиждится российское общество и государство. К представителям данного направления относятся Н.М. Карамзин, М.М. Щербатов, С.С. Уваров, А.Х. Бекендорф, М.Н. Катков, В.П. Мещерский. Например, ярко выражает охранительные взгляды Н.М. Карамзина следующее его высказывание: «Зло, к которому мы привыкли, для нас чувствительно менее нового, а новому добру как-то не верится. Перемены сделанные не ручаются за пользу будущих: ожидают их более со страхом, нежели с надеждою, ибо к древним зданиям прикасаться опасно» [6].

- течение центризма, поддерживающее идею совершенствования государственно-правовой системы, социальных отношений с обязательным сохранением их основ. К данному направлению принадлежат А.С. Хомяков, братья К. и И. Аксаковы, И.В.Киреевский. В этом плане наиболее ярко учение центризма проявляется в работе А.С. Хомякова, он пишет: «Наша древность представляет нам пример и начала всего доброго в жизни частной, в судопроизводстве, в отношении людей между собою…нам довольно воскресить, уяснить старое, привести его в сознание и жизнь» [11].

- консервативное течение либерального толка, которое не отрицало возможность реформирования и модернизации самодержавия, однако, делало акцент на монархическую форму правления, православную религиозность, общинность и титульную нацию как основы развития государства (Г.В.Чичерин, А.Д. Градовский, П.А. Столыпин). Знаменательной в этой связи представляется мысль А.Д. Градовского: «Каждый беспристрастный наблюдатель согласится, что государственный строй, не заключающий в себе элементов дальнейшего развития, обречен на неподвижность и разложение и что, с другой стороны, движение вперед невозможно без прочного общественного порядка, твердо установленного на исторических основах каждой национальности» [4].

Таким образом, мы видим, что консерватизм в России возникает как закономерная реакция на революционные события и оппозиционные настроения как за рубежом, так и внутри страны, в целях противодействия деструктивным формам преобразований, влекущим деградацию и вырождение общества, создающим угрозу обесценивания прав и свобод личности, включая главное естественное право на саму жизнь.

В процессе развития российской консервативной политико-правовой мысли происходят определенные ее преобразования в рамках тех или иных политических условий. Классификация консервативной мысли в России позволяет проследить и систематизировать происходящие изменения, наиболее точно выделить ее признаки. Опираясь на исторический опыт российской государственности, изучая сущность и этапы развития российского консерватизма как идейно-политического течения, представляется возможным разработать конструктивную, патриотически-ориентированную, отталкивающуюся от консервативных принципов, адаптированную к современным реалиям официальную идеологию российского общества и государства. Основы консерватизма и методологические подходы консерваторов к проблеме государственной идеологии обладают несомненной значимостью в свете проблемы формирования государственной идеологии в России XXI века.

Список литературы

1. *Биюшкина Н.И.* К вопросу о понятии контрреформ 80-90 гг. XIX в.в России // Российский юридический журнал. 2011. № 5.
2. *Биюшкина Н.И.* Политико-правовое развитие российского государства в условиях охранительного внутриполитического курса (1870-1890гг.). Дисс. …док. юрид.наук. Нижний Новгород, 2012г. С.17-18.
3. *Васильев А.А.* Консервативная правовая идеология России: сущность и формы проявления. Автореф. дис. … канд. юрид. наук. Екатеринбург, 2015г.
4. *Градовский А.Д.* Государство и прогресс / А.Д. Градовский // Градовский А.Д. Сочинения. СПб.: Наука, 2001.
5. *Карамзин Н.М.* Записка о древней и новой России в ее политическом и гражданском отношениях / Н.М. Карамзин. М.: Наука, 1991.
6. *Карамзин Н.М.* История государства Российского / Н.М. Карамзин. М.: Эксмо, 2010.

7. *Карцов А.С.* Русский консерватизм как интеллектуальная традиция // Консерватизм и либерализм: история и современные концепции. Международная конференция, Санкт-Петербург. Материалы международной конференции. СПб.: СПбГУ, 2002.
8. *Мещерский В.П.* Речи консерватора/ В.П. Мещерский. Спб.: Тип. и лит. кн. В.Оболенского. 1876.
9. *Соловьев Э.Г.* У истоков российского консерватизма // Полис. 1997. № 3.
10. *Тихомиров Л.А.* Монархическая государственность / Л.А.Тихомиров. М., 1998.
11. *Хомяков А.* С. О старом и новом / А. С. Хомяков Полное собрание сочинений Алексея Степановича Хомякова. М.: Университетская типография, 1900. Т. 1.
12. *Цыганов В.И.,* Тихомиров Л.А. Об общем содержании монархической власти // Вестник Нижегородского университета им. Н.И. Лобачевского. Серия: Право. 2000. № 1.
13. *Щербатов М.М.* Путешествие в землю Офирскую Г-на С…швецкаго дворянина: [Фрагменты романа] // Взгляд сквозь столетия. Рус. фантастика XVII и первой половины XIX века / Сост. и авт. коммент. В. Гуминский; предисл. А. Казанцева. М.: Молодая гвардия, 1977. С.22 – 68.

Reference list

1. *Biyushkina N.* To the issue of the concept of counter-reforms of the 80-90s of nineteenth century in Russia / / Russian Legal Journal. 2011. № 5.
2. *Biyushkina N.* Politico-legal development of the Russian state in conditions of a protective domestic policy (1870-1890). Thesis of Doctor of Law. Nizhny Novgorod, 2012. P.17-18.
3. *Vasil'iev A.* Conservative legal ideology of Russia: The essence and forms of manifestation. Synopsis of a thesis of PhD in Law. Ekaterinburg, 2015.
4. *Gradovskiy A.* State and progress / A. Gradovskiy // Gradovsky A. Works. SBR.: Nauka, 2001.
5. *Karamzin N.* A note on the ancient and new Russia in its political and civil relations / N. Karamzin. M.: Nauka, 1991.
6. *Karamzin N.* History of the Russian State / N. Karamzin. M.: Eksmo, 2010.
7. *Kartsov A.* Russian conservatism as an intellectual tradition // Conservatism and Liberalism: History and Contemporary Concepts. International Conference, St. Petersburg. Proceedings of the international conference. SBR.: SPbSU, 2002.
8. *Meshchersky V.* Conservative speeches / V. Meshchersky. SBR.: Type. or T. Book of V. Obolenskiy. 1876.
9. *Solov'iev E.* At the origins of Russian conservatism // Polis. 1997. № 3.
10. *Tikhomirov L.* Monarchical statehood / L. Tikhomirov. M., 1998.
11. *Khomyakov A.* About the Old and New / A. Khomyakov. Complete Works of Alexey Stepanovich Khomyakov. M.: University Press, 1900. T. 1.
12. *Tsyganov V.,* Tikhomirov L. On the general content of monarchical power // Bulletin of the Nizhny Novgorod University named after N. Lobachevskiy. Series: Law. 2000. № 1.
13. *Shcherbatov M.* Journey to the land of the Ophir town of Mr. S... the Swedish nobleman: [Fragments of the novel] // A glance through the centuries. Russian Fiction of seventeenth and the first half of the nineteenth century / Compiler and author of comments V. Guminskiy; Preface by A. Kazantsev. M.: Molodaya Gvardiya, 1977. P.22 - 68.

УДК 340.15

Матиенко Т.Л.,
доктор юридических наук, профессор, профессор кафедры истории государства и права
Московского университета МВД России имени В.Я. Кикотя

ОБЩЕУГОЛОВНЫЙ СЫСК В УЕЗДАХ РОССИЙСКОЙ ИМПЕРИИ ВО ВТОРОЙ ПОЛОВИНЕ XIX – НАЧАЛЕ XX ВВ.: ПОИСК ЭФФЕКТИВНОЙ МОДЕЛИ БОРЬБЫ С ПРЕСТУПНОСТЬЮ

В статье на основе обширного круга архивных и литературных источников прослеживаются эволюция децентрализованной модели общеуголовного сыска в уездах Российской империи во второй половине XIX – начале XX в. и попытки внедрения и апробации централизованной модели общеуголовного сыска в Екатеринославской губернии. Автором подчеркивается, что введение в 1878 г. должностей полицейских урядников, отличающихся от других органов уездной полиции функциональной направленностью на предупреждение и преследование преступлений, было призвано модифицировать децентрализованную модель и повысить ее эффективность. Вторым шагом правительства в направлении усиления общеуголовного сыска в сельской местности стало стремление распространить деятельность сыскных отделений городской полиции на территории уездов. В статье раскрыты причины недейственности этих правительственных мер и причины, вызвавшие инициативу Министерства внутренних дел по разработке проекта о «летучих сыскных отрядах», предусматривавшего создание централизованной модели общеуголовного сыска. Автором сделан вывод о возможности использования опыта организации системы «летучих сыскных отрядов» как формы предупреждения и преследования преступлений в сельской местности в современных условиях.

Ключевые слова: Российская империя, сыск, уезд, волостной старшина, сельский староста, становый пристав, урядник, сыскные отделения, летучие отряды

Matienko T.,
Doctor of Law, Professor, Professor of Chair of History of State and Law of the Moscow University of Ministry
of Internal Affairs of the Russian Federation named after V. Kikotya

THE ORDINARY CRIMINAL INVESTIGATION OF THE RUSSIAN EMPIRE COUNTIES IN THE SECOND HALF OF NINETEENTH – EARLY TWENTIES CENTURY: THE SEARCH OF AN EFFECTIVE MODEL OF STRUGGLE AGAINST CRIMINALITY

In this article the evolution of a decentralized model of the ordinary criminal investigation of the Russian Empire counties in the second half of nineteenth – early twenties century is observed on the basis of an extensive range of archival and literary sources and there are attempts to introduce and approbate a centralized model of the ordinary criminal investigation in the Ekaterinoslavl province. The article author emphasizes that the introduction of police constable posts in 1878, differing from other authorities of the county police with functional focus on offences prevention and prosecution, had been called to modify the decentralized model and improve its effectiveness. The second step of the government towards strengthening ordinary criminal investigation in the rural areas had been the ambition to extend detective offices activities of the city police on counties territory. The article reveals the ineffectiveness reasons of these governmental measures and causes, challenging the Ministry of Internal Affairs initiative to develop the "Flying detective units" draft, providing for establishment of a centralized model for the ordinary criminal investigation. The article author is made a conclusion about the possibility of using the experience of "Flying detective units" system organization as a prevention form and offences prosecution in rural areas in the contemporary conditions.

Keywords: Russian Empire, investigation, county, rural municipality chief, village elder, public official, constable, detective offices, flying units

В историко-правовой науке, науке уголовно-процессуального права и теории оперативно-разыскной деятельности отмечается повышенный интерес к истории российского сыска. Внимание исследователей обращено в основном на историю специальных подразделений полиции по борьбе с преступностью – охранных отделений (политическая полиция) и сыскных отделений (общая полиция). Вопросам организации и деятельности общеуголовного сыска в сельской местности в историографической традиции несправедливо отведено второстепенное место. Однако опыт организации общеуголовного сыска на селе во второй половине XIX – начале XX в. представляет особый научно-практический интерес. В современной России самые громкие преступления по жестокости и числу жертв совершаются не в городах, где сосредоточена основная масса населения и находятся главные силы полиции, а в сельской местности: ноябрь 2010 г. в станице Кущёвская Краснодарского края – 12 убитых; август 2011 г. в рабочей зоне Северо-Енисейского района Красноярского края – пять убитых; май 2015 г. в поселке Косая Гора (Тула) – 5 убитых; апрель 2016 г. в селе Ивашовка Сызранского района Самарской области – 6 убитых, июнь 2017 г. в поселке Редкино Тверской области – 9 убитых. Эти преступления демонстрируют недостаточную эффективность функционирующей модели профилактики и преследования преступлений в сельской местности. В Российской империи во второй половине XIX – начале XX в., когда общество и государство переживали бурный и противоречивый процесс капиталистического развития, преступность захлестнула города и сельскую местность, где проживала основная масса населения (более 86 %). Освобождение крестьян из-под полицейско-помещичьего надзора поставило перед правительством и руководством Министерства внутренних задачу поиска оптимальной модели борьбы с преступностью в уездах Империи.

В ходе реформы правоохранительной системы Российской империи, тесно связанной с отменой крепостного права, 25 декабря 1862 г. были приняты «Временные правила об устройстве полиции в городе и уездах губерний» [1]. Органы уездной и городской полиции были объединены в общую уездную полицию, и созданы уездные полицейские управления, во главе с уездным исправником. Судебная реформа 1864 г., лишив полицию функции предварительного следствия, превратила ее в орган дознания. Дознание по уголовным делам и розыск преступников в уездах империи осуществляли становые приставы, учрежденные в 1837 г. Они должны были лично прибывать на место преступления и руководить дознанием по наиболее тяжким преступлениям (убийства, поджоги, грабежи и т.п.), затем передавать дело в соответствующий судебный орган. Однако, по свидетельству судебных следователей, деятельность становых приставов по раскрытию преступлений была «крайне неудовлетворительной», и дознание они производили только в исключительных случаях и по поручениям лиц прокурорского надзора [2].

Помощниками становых приставов были представители сельской выборной администрации – волостные старшины и сельские старосты, наделенные полномочиями нижних исполнительных чинов полиции. Их обязанности по проведению общеуголовного сыска были подробно изложены в «наказах» (инструкциях), которые издавались прокурорами судебных палат. Например, Наказом прокурора Санкт-Петербургской судебной палаты 1884 г. волостному старшине и сельскому старосте, получившему информацию о преступлении, предписывалось немедленно сообщить об этом становому приставу, судебному следователю и товарищу прокурора через посыльных, нарочных или по почте (если товарищ прокурора жил в другом уезде). До прибытия станового пристава или судебного следователя волостной старшина или сельский староста должны были установить время и место совершения преступления, личность и место нахождение предполагаемого преступника. Они отвечали за сохранность всех предметов и следов, обнаруженных на месте преступления. Если оставленные следы вели в какую-либо сторону, то волостной старшина или сельский староста обязаны были выяснить, куда они ведут и задержать заподозренных лиц. В случае угрозы уничтожения улик или орудия преступления, которые предположительно находились в каком-либо помещении, эти лица были уполномочены провести обыск. Найденные при обыске орудия преступления, поличное (т.е. похищенные вещи) или другие улики следовало отобрать, «хотя бы хозяин и не отдавал их добровольно» [3]. Волостным старшинам и сельским старостам все первоначальные следственные действия и розыск по горячим следам следовало проводить в присутствии понятых и протоколировать особым актом.

После прибытия в село или деревню станового пристава или судебного следователя волостной старшина или сельский староста были обязаны передать им все собранные сведения и обнаруженные улики и «в точности и скорости» выполнять все их поручения. На практике действия волостных старшин по проведению дознания и розыска ограничивалась передачей судебному следователю заявлений о преступлениях и составлением протоколов о растратах, совершенных сельскими старостами [3]. Сельские старосты, как правило, первыми узнавали о преступлениях в селе или деревне. Однако «огромное количество обязанностей, возложенных на сельских старост, и крайняя безграмотность этих представителей административно-полицейской власти делали их услуги розыску совершенно ничтожными» [3].

Если волостной старшина или сельский староста не могли явиться на место преступления, то первоначальное расследование и розыск по горячим следам возлагались на сотского или десятского [3]. Должности сотского и десятского были выборными и безвозмездными. Крестьяне смотрели на их отправление как на тяжкую общественно-полицейскую повинность, отвлекающую их от домашнего хозяйства и ремесла, поэтому в сотские и десятские попадали лица «мало способные и мало заслуживающие доверия», «худшие хозяева и неисправные плательщики», а чаще «бездомные пройдохи», ведущие нетрезвый образ жизни, избранные «как бы в виде штрафа» [4]. Могилевский губернатор Н.П. Беклемишев, называл их «отрепьем всего населения» [5]. В губерниях, где было развито отходничество, например, в Ярославской и Костромской, обязанности сотских исполняли даже женщины, которым помогали мальчики. Вот, как писал об этом Ярославский губернатор: «Только особое благодушие, лежащее в основе характера русского человека и не скоро исчезающее даже в преступниках, бывает причиною, что побеги арестантов с пути, при таком конвоировании, случаются, относительно, нечасто. Арестант считает как бы долгом своим, охранить своих конвоиров от всякой ответственности и предпринимает попытки к побегу, или действительно бежит только из мест заключения» [4].

В середине XIX в. в уездах распространились разбойные банды, борьба с которыми приобретала затяжной характер. Так, например, в 1856-1864 гг. шайки вооруженных разбойников разгуливали в Холмском и Старорусском уездах Новгородской губернии. Они грабили на дорогах и занимались вымогательством. За отказ выдать требуемую сумму денег разбойники сжигали дома, посевы, убивали лошадей. Полиция оказалась бессильной, взаимодействия между уездными полицейскими управлениями не было, и преступники переходили в соседние уезды, как только над ними нависала опасность ареста, и там укрывались. Выведенные из терпения крестьяне сами ловили преступников и устраивали самосуды [6]. Крестьянские самосуда были распространены особенно в Сибири. Например, только в Ишимском округе Тобольской губернии за 1884 г. окружным врачом было вскрыто около 200 трупов лиц, казненных самосудом [7].

Крайне низкий уровень деятельности уездной полиции в предупреждении и расследовании преступлений часто отмечался на страницах официальной печати. Руководством полиции он объяснялся самыми разными причинами. Министр внутренних дел считал, что штаты сельской полиции не соответствовали протяженности территорий станов. По его словам, это представляло «физически-непреодолимое препятствие для успеха действий» станового пристава [5]. Другой причиной была территориальная замкнутость уездных полицейских управлений. Розыск преступников, сбежавших из-под стражи, уездная полиция проводила только в пределах подведомственной им «своей» или смежной территории. По запросам полицейских управлений других губерний розыск, как правило, не проводился, и становый пристав по прошествии некоторого времени обычно отписывал: «разыскиваемых лиц на жительстве в стане не оказалось» [4].

В целях усиления охраны правопорядка в сельской местности «Временным положением о полицейских урядниках» от 9 июня 1878 г. были введены с 1 августа того же года 500 конных урядников. В докладе, представленном министром внутренних дел Александру II, отмечалось: «Учреждением урядников имелось ввиду создать таких исполнителей полицейских обязанностей на местах, которые могли бы служить помощниками становых приставов при производстве розысков и вместе с тем быть разумными и толковыми руководителями для низших чинов, т.е. сотских и десятских…» [8].

Урядник представлял низшую полицейскую власть в уезде, независимую от сельского населения, находился в непосредственном подчинении станового пристава «для исполнения полицейских обязанностей» и «надзора за сотскими и десятскими на местах». Отличительной чертой функций урядника от функций других органов уездной полиции была их узость. На них были возложены только предупреждение и пресечение преступлений, и производство дознаний по уголовным делам. Получив сведения о преступлении, урядник сообщал их становому приставу, судебному следователю и товарищу прокурора окружного суда. До прибытия кого-либо из них на место преступление он был обязан провести дознание, руководствуясь Уставом уголовного судопроизводства (ст. 254, 257, 258).

19 июля 1878 г. министром внутренних дел была утверждена Инструкция урядникам. В ней им предписывалось как можно чаще обходить, или объезжать днем и ночью вверенную им территорию, селения, деревни, поселки, фабрики и заводы. Урядники должны были регулярно посещать базары, ярмарки, сельские торжки, пристани, где по разным причинам скапливалось много людей, а также осматривать глухие места, в которых могли скрываться подозрительные лица (п.16). Особое внимание урядники должны были обращать на лиц, слывших конокрадами и следить за местами, где «по народной молве, производились сбыт и укрывательство краденных лошадей и скота» (п. 29). Инструкция предписывала собирать сведения о преступлениях и преступниках «негласно, пользуясь близким знанием жителей своего участка и местности, стараясь не возбуждать никакого подозрения или недоверия» (п. 10) [9].

Оценка деятельности урядников, данная Министерством внутренних дел в 1880 г., была противоречивой. С одной стороны, было отмечено, что «уже за первый год своего существования урядники успели оказать весьма существенные услуги делу правопорядка» [10]. С другой стороны, указывалось, что в связи с большими размерами участков[1] урядники обычно узнавали о происшествиях от сотских через длительное время и не могли вести дознание и розыск по горячим следам. Виновные в кражах и других преступлениях, зачастую, обнаруживались лишь тогда, когда их задерживали сами потерпевшие.

По свидетельству современников, качество дознаний, производимых урядниками, было низким. Урядники были чужеродным элементом в сельской среде и не знали её условий и особенностей. Материальное содержание урядников было невысоким, поэтому на эти должности поступали в основном лица слабые в умственном и нравственном отношении, которые не смогли найти себе места в других областях деятельности. Большинство урядников не имело не только специальной подготовки, но даже достаточного общего образования [10]. Н. Селиванов писал, что «если нельзя назвать большинство урядников безграмотными, то и название полуграмотных является для них чересчур лестным...» И далее, он отмечал: «... недостаток самых элементарных юридических сведений и житейской опытности нередко направляет деятельность урядника на неправильный след. Весьма часто они ищут виновного не там, где следует и, собирая улики против ни в чем невиновного, окончательно убивают возможность разъяснить дело. Никакой следователь толку по таким делам не добьется» [2].

Во второй половине XIX – начале XX вв. правительством ежегодно на нужды общеуголовного сыска в уездах (88 губерний с населением около 140 млн. человек) ежегодно выделялось 130 тыс. рублей. Такое финансирование было недостаточным, поэтому в ряде губерний организация борьбы с преступностью находилась на попечении местных властей. Например, в Таврической губернии мелитопольским уездным земством в 1905 г. в распоряжение уездного исправника было «отпущено на усиление средств сыска… 2.032 руб. 10 коп.» [11].

В Екатеринославле в 1907 г. чрезвычайное губернское земское собрание постановило: «в целях успешной борьбы с преступным элементом по губернии ассигновать 80 тыс. рублей на воспособление полиции по расходам, сопряженным с раскрытием преступлений, преследованием и поимкой воров, грабителей и прочих преступников» [11]. На эти средства в восьми уездах Екатеринославской губернии были организованы особые сыскные команды из двух-четырех человек во главе с особыми сыскными приставами, подчиненными уездным исправникам [11]. Каждый сыскной пристав и его помощники получали жалование из средств, ассигнованных губернским совещанием. Сыскные приставы и их помощники назначались и увольнялись губернатором по представлениям уездного исправника и предварительному согласованию с предводителем дворянства и председателем уездной земской управы. Для надзора за деятельностью сыскных команд и правильными расходами сумм на их содержание в каждом уезде были образованы неофициальные уездные совещания под председательством уездного предводителя дворянства. В итоге в Екатеринославской губернии была создана внештатная сыскная полиция, содержащихся на средства органа местного самоуправления. Первоначальный штат этой сыскной полиции, состоявшей из восьми приставов и 27 их помощников, по представлению губернатора был утвержден министром внутренних дел 28 марта 1908 г. на основании ст. 642 Общего учреждения губернского [11].

В Курской губернии в 1908 г. земское собрание предлагало ассигновать 85 тыс. рублей в распоряжение земского предводителя дворянства и председателей городских управ на организацию специальных отрядов для борьбы с поджогами и выдачу премий за поимку поджигателей. Курским губернатором эти средства использованы не были, и директор Департамента полиции В.И. Лебедев предложил использовать их на организацию сыскной полиции по примеру Екатеринославской губернии. Однако год спустя Курский губернский комитет «не признал возможным сделать дополнительное ассигнование на предмет выполнения схемы сыскной части, предложенной директором Департамента полиции» [11].

В 1908 г. Законом «Об организации сыскной части» в составе общей полиции 89 городов были учреждены сыскные отделения. Проект Закона 1908 г. был разработан Министерством внутренних дел. Авторы проекта обоснованно опасались, что систематическая работа чинов сыскных отделений в уездах может существенно ослабить их деятельность в городах, так как это «повлечет за собой почти беспрерывное отсутствие чинов сыскных отделений,... вследствие дальности расстояния и отсутствия удобных путей сообщения» [12]. Поэтому руководством МВД было решено что, «до полной реорганизации полиции в Империи исследование преступных деяний в уездах приходится оставить на общей полиции» [12]. Это решение объяснялось соображением о том, для успешной сыскной работы необходимо хорошее знание территории и населения, а такому требованию в

[1] На уезд в среднем приходилось около 11, а на стан – по 4 урядническихучастка. Более половины участков были протяженностью от 20 до 40 верст. Участки протяженностью от 10 до 20 верст встречались крайне редко. Самые большие участки были в северных губерниях – от 50 до 100 верст.

сельской местности соответствует только уездная полиция. В итоге Законом 1908 г. было закреплено, что сыскные отделения будут распространять деятельность на уезды губерний только «в чрезвычайных случаях учинения тяжких преступных деяний вне мест нахождения».

Реализация этого замысла встретила серьезные препятствия. Во-первых, на служебные командировки работников сыскных отделений в уезды не выдавалось дополнительных средств. Начальники сыскных отделений и губернаторы ежегодно подавали во 2-ое делопроизводство Департамента полиции, ведавшее финансами, сотни прошений о дополнительном выделении средств на сыскные нужды [13]. Практически деятели сыска неоднократно поднимали вопрос о финансировании на страницах журнала «Вестник полиции» [14]. Во-вторых, вести сыскную деятельность систематически в городе и, тем более, в уезде не позволяла малочисленность штатов сыскных отделений. Недостаток личного состава неоднократно отмечался в отчетах начальников сыскных отделений [15]. Судя по этим отчетам на каждое сыскное отделение в среднем в год приходилось около 15 выездов, а на отдельного сотрудника – по три-четыре командировки [16]. Даже редкие выезды агентов в уезды существенно ослабляли работу и наблюдение за преступными элементами в городе. Вероятно, поэтому, как отмечено в редакционной статье журнала «Вестник полиции», уголовные преступления в уездах губернии начальнику городской полиции были безразличны, и руководители сыскных отделений отрицательно относились к командировкам своих подчиненных [17]. Полицейские чиновники признавали, что, несмотря на указания Общего учреждения губернского о взаимодействии городской и уездной полиции в преследовании преступлений (ст. 691), связь сыскных отделений и уездной полиции «сводилась к нулю» [18]. Профессиональные преступники часто устраивали в уездах, как в местах для них более безопасных, пристанища для сокрытия и сбыта похищенного имущества, преступники, обитающие в городах, совершали набеги на более мелкие поселения в уездах, устраивая «гастроли». В периодических изданиях и докладах на совещаниях в Министерстве внутренних дел неоднократно подчеркивалось, что «нередко наблюдались многие известные случаи, когда зарегистрированный преступник и даже разыскиваемый совершенно свободно проживал в уезде, в то время, когда его тщательно разыскивали в городе» [18].

Уездные полицейские управления, оставаясь исполнительно-административными органами, были лишены возможности успешно бороться с преступностью. Им приходилось бороться против пожаров и эпидемий, чинить дороги, проверять планировку лесонасаждений, присутствовать на духовных следствиях и еще многое другое. Урядники, профессиональная подготовка которых по-прежнему была крайне низкой, со своими обязанностями не справлялись. Кража даже на сумму в 200 рублей не всегда расследовалась, и более 75% похищенного (хлеб, скот, овощи, мед и пчелиные ульи, одежда, разный инвентарь и т.п.) оставалось не разысканным. Фактическое сосредоточение деятельности сыскных отделений в городах привело к тому, что в сельской местности целенаправленной борьбы с преступностью не проводилось.

Накануне Первой мировой войны в преступном мире достаточно широко стали пользоваться достижениям научно-технического прогресса. Развитие средств связи и транспорта позволяло злоумышленникам организовывать крупномасштабные преступные акции на обширных территориях и быстро скрываться с места преступления [16]. Столкнувшись с «гастролерами», уездная полиция, не имевшая технических средств идентификации преступников и располагавшая сведениями только о приемах и привычках местных преступников, была поставлена в весьма затруднительное положение.

Осознавая необходимость устранения существенных недостатков в организации борьбы с преступностью в сельской местности, Министерство внутренних дел к 1912 году разработало проект «О создании летучих сыскных отрядов». В его основу был положен зарубежный (летучих отрядов во Франции и brigadesmobilis в Саксонии (Германия)) и отечественный опыт сыскных команд в Екатеринославской губернии.

Екатеринославская губерния издавна отличалась особым размахом преступной деятельности. Организация сыскных команд в 1907 г. снизила количество совершаемых на ее территории правонарушений и существенно повысила раскрываемость преступлений: в 1909 г. было совершено 230 преступлений, из них раскрыто – 224, в 1910 г. из 350 раскрыто 287, в 1911 г. – из 193 раскрыто 169 [16]. Однако система разрозненных сыскных команд, действующих в уездах губернии, оказалась несовершенной. Летом и осенью 1911 г. по Екатеринославской губернии прокатилась серия вооруженных грабежей. Грабители «проявили организованность, как-будто планомерность в действиях и чрезвычайную дерзость» [16]. Они быстро и легко передвигались из уезда в уезд, успешно скрываясь от полиции и совершая новые ограбления. Противостоящие им сыскные команды действовали каждая только в своем уезде и не знали о грабежах, совершенных той же шайкой в соседнем уезде. В целях объединения сил для борьбы с вооруженными грабежами, поимки и разоблачения членов преступной группы екатеринославский губернатор, по соглашению с начальником губернского жандарм-

ского управления поручил одному из жандармских офицеров координировать и направлять действия сыскных команд. Вскоре преступная группа была разоблачена, и ее члены задержаны. Этот пример показал эффективность новой модели организации борьбы с преступностью в сельской местности. В условиях сложной криминальной обстановки на обширной территории Екатеринославской губернии в течение ряда лет летучие сыскные отряды проявляли результативность в борьбе с разбойными бандами. Условиями эффективности летучих сыскных отрядов были мобильность, экономичность (небольшие по штату), централизация управления в целях оперативной координации их действий, их территориальная (знание местности и населения) и функциональная (общеуголовный сыск) специализация.

В проекте 1912 года предлагалось ввести в действие сеть «летучих сыскных отрядов» для предупреждения, пресечения и обнаружения преступлений в уездах, а также для охраны железных дорог от хищений. Департаменту полиции отводилась роль органа центрального управления и контроля над «летучими сыскными отрядами». Функции и принципы деятельности «летучих сыскных отрядов» предполагалось определять централизовано ведомственными инструкциями Министерства внутренних дел. Составителями проекта также предлагалось, что подчинение «летучих сыскных отрядов» и сыскных отделений Департаменту полиции станет основой их тесного взаимодействия и создания централизованной криминальной полиции в Российской империи [19]. Они полагали, что в целях ускорения внедрения новой структуры уголовного сыска «возможно, было бы немедленно приступить к учреждению при Департаменте полиции... летучих отрядов первоначально за счет сыскного кредита, а затем уже закрепить эту организацию законодательным путем» [16]. Однако, осуществить задуманное не удалось. Вскоре была высказана мысль о том, что «прежде чем думать об этих отрядах, надлежит усовершенствовать общую постановку дела уголовного сыска на местах, по началу, хотя бы, в пределах тех сил и средств, которые уже имеются» [20]. Проект о создании летучих сыскных отрядов был представлен для ознакомления на совещании губернаторов, состоявшемся в С.-Петербурге в 1913 г., но дальнейшей реализации в связи с вступлением России в 1914 г. первую мировую войну не получил.

Таким образом, в поисках оптимальной модели организации общеуголовного сыска в уездах Российской империи во второй половине XIX – начале XX в. были апробированы две модели – децентрализованная и централизованная. Выбор децентрализованной модели организации общеуголовного сыска был продиктован принципами децентрализации общей полиции Российской империи, сложившимися в предыдущее столетие. Особенностями этой модели в конкретно-исторических условиях пореформенного периода явилось возложение функций общеуголовного сыска на выборную сельскую администрацию, быстро проявившее свою низкую продуктивность. Попытки модификации децентрализованного общеуголовного сыска сначала введением узко специализированных должностей урядников и затем стремлением распространить на уезды деятельность сыскных отделений городской полиции оказались малодейственными. Централизованная модель системы мобильных разыскных подразделений– «летучих сыскных отрядов» успела доказать свою эффективность в масштабах лишь одной губернии из 101 административно-территориальной единицы Российской империи. Однако этот опыт может быть учтен в современных условиях поиска оптимальной модели борьбы с преступностью в сельской местности.

Список литературы

1. Полное собрание законов Российской Империи. Собрание 2-е. Т. 37. № 39087.
2. *Селиванов Н.* Судебно-полицейский розыск у нас и во Франции // Юридический вестник. 1884. № 2. С. 306–307.
3. Инструкция чинам округа Санкт-Петербургской судебной палаты по обнаружению и исследованию преступлений. СПб., 1884. С. 103.
4. *Романовский С.М.* О состоянии и деятельности полицейских органов и отношения их к волостям и земству. 1871. С. 21–23.
5. *Тарасов И.Т.* Полиция в эпоху реформ. М., 1885.
6. *Парвов Ф.* Полиция и разбойники в селах. СПб., 1878.
7. *Якушкин Е.И.* Обычное право. Вып 1-4. СПб., 1875-1909. Вып. 1. Введение. С. 4.
8. Краткий очерк деятельности Министерства внутренних дел за двадцатипятилетние 1855-1880 гг. СПб., 1880. С. 78.
9. Сборник циркуляров и инструкций Министерства внутренних дел за 1878 г. № 140. СПб., 1880.
10. Краткий очерк деятельности Министерства внутренних дел за двадцатипятилетие 1855-1880 гг. СПб., 1880. С. 84.
11. Государственный Архив Российской Федерации. Ф. 102. Оп. 67.1910 г. Д. 10, ч. 33. Л.17.
12. Проект об организации сыскной части в Империи // Вестник полиции. 1908. № 8. С.8.
13. Государственный Архив Российской Федерации. Ф. 102. Оп. 29, 1909 г.Д. 800.
14. К недочетам организации сыскного дела (из личных впечатлений) // Вестник полиции. 1914. № 29. С. 518.
15. Отчет о деятельности кишиневского сыскного отделения за 1912 г. // Вестник полиции. 1913. № 15-16. С. 335.

16. Государственный Архив Российской Федерации. Ф.102. Оп. 215-224, 1910 г. Д. 120. Л. 6, 11, 48, 78, 104; Д. 43.Л. 8, 27, 78, 81; Д. 100.Л. 9, 53, 56; Д. 108.Л. 50, 72, 88; Д. 44.Л. 8, 12; Д. 32. Л. 16, 56, 78; 1914 г. Д. 6, ч. 11. Л. 28.
17. Совещание губернаторов // Вестник полиции. 1913. № 5. С. 118
18. О мерах борьбы с преступностью и летучих сыскных отрядах // Вестник полиции. 1913. № 5. С. 118.
19. Летучие отряды во Франции и Германии // Вестник полиции. 1913. № 23. С. 543-544.
20. К вопросу о летучих сыскных отрядах // Вестник полиции. 1913. № 9. С. 209-210.

Reference list

1. Complete collection of laws of the Russian Empire. Collection the second. Vol. 37. №. 39087.
2. *Selivanov N.* Forensic police investigation in our country and in France // Legal Gazette. 1884. №2. P. 306-307.
3. Guide for ranks of the Saint-Petersburg district judicial chamber for the detection and investigation of offences. SBR., 1884. P. 103.
4. *Romanovskiy S.* On the status and activities of police authorities and their relationship to the rural municipalities and local boards. 1871. P. 21-23.
5. *Tarasov I.* Police in the reform era. M., 1885.
6. *Parvov F.* Police and brigands in the villages. SBR., 1878.
7. *Yakushkin E.* Ordinary law. Vol. 1-4. SBR., 1875-1909. Vol. 1. Introduction. P.4.
8. Brief outline of the activities of the Ministry of Internal Affairs for twenty-five years 1855-1880., SBR., 1880. P. 78.
9. Compendium of circulars and instructions of the Ministry of internal Affairs for 1878, №. 140. SBR., 1880.
10. Brief outline of the activities of the Ministry of Internal Affairs for twenty-five years 1855-1880., SBR., 1880. P. 80.
11. State Archive of the Russian Federation. F. 102. Op. 67.1910. C. 10, p. 33. L. 17.
12. The project on the detective division organization in the Empire // Bulletin of Police. 1908. № 8. P.8.
13. State Archive of the Russian Federation. F. 102. Op. 29, 1909. C. 800.
14. The shortcomings of the detective business organization (from personal experience) // Bulletin of Police. 1914. № 29. P. 518.
15. 1912 Report on the activities of the detective Chisinau division // Bulletin of Police. 1913. №. 15-16. P. 335.
16. State Archive of the Russian Federation. F.102. Op. 215-224, 1910. C. 120. L. 6, 11, 48, 78, 104; C. 43.L. 8, 27, 78, 81; C. 100.L. 9, 53, 56; C. 108.L. 50, 72, 88; C. 44.L. 8, 12; C. 32. L. 16, 56, 78; 1914. C. 6, p. 11. L. 28.
17. Governors meeting // Bulletin of Police. 1913. №. 5. P. 118.
18. On measures to combat criminality and flying detective units // Bulletin of Police. 1913. №5. P. 118.
19. Flying units in France and Germany // Bulletin of Police. 1913. №23. P. 543-544.
20. Revisiting flying detective units // Bulletin of Police. 1913. №9. P. 209-210.

УДК 343

Бажанов С.В.,
доктор юридических наук, профессор, академик Петровской академии наук и искусств, старший советник юстиции, ведущий научный сотрудник отдела проблем прокурорского надзора и укрепления законности в сфере экономики НИИ Академии Генеральной прокуратуры Российской Федерации

УГОЛОВНО-ПРАВОВАЯ ХАРАКТЕРИСТИКА ВОСПРЕПЯТСТВОВАНИЯ ЗАКОННОЙ ПРЕДПРИНИМАТЕЛЬСКОЙ ИЛИ ИНОЙ ДЕЯТЕЛЬНОСТИ

В настоящей статье дается краткая уголовно-правовая характеристика преступления, предусмотренного статьёй 169 УК РФ, акцентируется внимание на основных направлениях совершенствования уголовного законодательства Российской Федерации в этой части.
Ключевые слова: свобода экономической деятельности, экономическая деятельность, предпринимательская деятельность, преступление, ущерб

Bazhanov S.,
Doctor of Law, Professor, Academician of the Petrovskaya Academy of Sciences and Arts, Senior Councelor of Justice, Leading Researcher of the Department of Issues of Public Prosecutor's Supervision and Consolidation of Legality in the Matter of Economy of the Research Institute of Academy of the Prosecutor General's Office of the Russian Federation

CRIMINAL-LEGAL CHARACTERISTIC OF OBSTRUCTING THE LEGITIMATE ENTREPRENEUR OR OTHER ACTIVITY

This article provides a brief criminal-legal characteristic of an offence under Article 169 of the Russian Criminal Code; the attention is focused on the main directions of the Russian Criminal Legislation improvement in this section.
Keywords: freedom of economic activity, economic activity, entrepreneur activity, offence, damage

Защита свободы экономической деятельности является важнейшей задачей, в решении которой, в соответствии с Федеральным законом от 26.12.2008 № 294-ФЗ «О защите прав юридических лиц и индивидуальных предпринимателей при осуществлении государственного контроля (надзора) и муниципального контроля» [1], участвуют все государственные органы, в том числе органы местного самоуправления. Практика, однако, свидетельствует, что чиновники именно этих уровней нередко нарушают права и законные интересы субъектов хозяйственной деятельности, создавая для них искусственные административные барьеры. Именно поэтому своевременное выявление преступлений, предусмотренных, в частности, ст. 169 УК РФ, относится, в первую очередь, к компетенции органов прокуратуры [2].

Авторы учебника по особенной части уголовного права (2015) отмечают, что при определении родового объекта преступлений в экономике как установленного законом порядка в различных сферах экономической деятельности, под объектом преступного посягательства принято понимать систему общественных отношений, складывающихся в сфере экономической деятельности, а равно интересы участников экономического оборота[3]. Одним из таковых как раз и является преступление, предусмотренное ст. 169 УК РФ «Воспрепятствование законной предпринимательской или иной деятельности».

В соответствии с ч. 1 ст. 169 УК РФ [4] неправомерный отказ в государственной регистрации индивидуального предпринимателя или юридического лица либо уклонение от их регистрации, неправомерный отказ в выдаче специального разрешения (лицензии) на осуществление определенной деятельности либо уклонение от его выдачи, ограничение прав и законных интересов индивидуального предпринимателя или юридического лица в зависимости от организационно-правовой формы, а равно незаконное ограничение самостоятельности либо иное незаконное вмешательство в деятельность индивидуального предпринимателя или юридического лица, если эти деяния совершены должностным лицом с использованием своего служебного положения наказываются штрафом в размере от двухсот тысяч до пятисот тысяч рублей или в размере заработной платы или иного дохода осужденного за период до восемнадцати ме-

сяцев, либо лишением права занимать определенные должности или заниматься определенной деятельностью на срок до трех лет со штрафом в размере до восьмидесяти тысяч рублей или в размере заработной платы или иного дохода осужденного за период до шести месяцев, либо обязательными работами на срок до трехсот шестидесяти часов [5].

Согласно ч. 2 ст. 169 УК РФ, те же деяния, совершенные в нарушение вступившего в законную силу судебного акта, а равно причинившие крупный ущерб, наказываются лишением права занимать определенные должности или заниматься определенной деятельностью на срок от трех до пяти лет со штрафом в размере до двухсот пятидесяти тысяч рублей или в размере заработной платы или иного дохода осужденного за период до одного года, либо обязательными работами на срок до четырехсот восьмидесяти часов, либо принудительными работами на срок до трех лет, либо арестом на срок до шести месяцев, либо лишением свободы на срок до трех лет[1].

Заметим сразу, что с точки зрения русского языка название данной статьи представляется неудачным, поскольку по смыслу содержащихся в нём установлений преступлением можно признавать воспрепятствование любой «иной», в том числе, получается, и противозаконной предпринимательской деятельности. К тому же при буквальном, но раздельном прочтении включенных в него формулировок, не исключается излишне «вольная» интерпретация термина «воспрепятствование иной деятельности». Подобный законодательный приём является некорректным в виду неопределенности декларируемой им юридической формулы.

Общественная опасность названного преступления проявляется, прежде всего, в том, что субъекты предпринимательской деятельности лишаются или ущемляются в праве на её осуществление. Диспозиция ст. 169 УК РФ – бланкетная (отсылочная), вследствие чего для правильного её толкования приходится обращаться к нормам других нормативных правовых актов, в частности к ст. 2 Гражданского кодекса Российской Федерации, провозглашающей, что предпринимательской является самостоятельная, осуществляемая на свой риск деятельность, направленная на систематическое получение прибыли от пользования имуществом, продажи товаров, выполнения работы или оказания услуг лицами, зарегистрированными в этом качестве в установленном законом порядке [6].

В диспозиции ст. 169 УК РФ соединены, по меньшей мере, два состава преступления, в которых различаются непосредственные объекты соответствующих противоправных посягательств: в одном из них речь идет об отношениях, в которых реализуются права граждан, еще не ставших субъектами предпринимательской деятельности, а в другом – об отношениях в сфере собственно предпринимательской деятельности. Именно поэтому непосредственный объект состава анализируемого преступления в теории уголовного права позиционируется по-разному. Считается, что в качестве такового могут выступать общественные отношения, обеспечивающие интересы предпринимательской деятельности, а равно интересы органов государственной власти, государственной службы (службы в органах местного самоуправления), общественные отношения, складывающиеся в сфере их функционирования, и др. Представляется, однако, что в качестве непосредственного объекта в данном случае выступают общественные отношения, связанные с возможностью свободной реализации гражданами своего права на предпринимательскую деятельность.

Объективная сторона характеризуется формальным составом, поскольку момент его окончания сопряжен с (не-) выполнением определенных действий в отношении индивидуального предпринимателя или юридического лица: неправомерным отказом (уклонением от) в регистрации; неправомерным отказом (уклонением от) в выдаче специального разрешения (лицензии) на осуществление определенной деятельности; ограничением прав и законных интересов, а также самостоятельности; иным незаконным вмешательством.

Обязательная государственная регистрация индивидуальных предпринимателей и юридических лиц предусмотрена ст. ст. 23 и 51 ГК РФ. Осуществляется она в порядке, предусмотренном Федеральным законом от 08.08.2001 №129-ФЗ «О государственной регистрации юридических лиц и индивидуальных предпринимателей» [7] специально уполномоченным на то федеральным органом исполнительной власти [8].

Субъективная сторона состава преступления – вина в форме прямого умысла.

(Специальным) субъектом признаётся должностное лицо (представитель власти, в иных случаях – государственный служащий или служащий органов местного самоуправления), постоянно или временно по специальному полномочию выполняющий конкретные функции, используя своё служебное положение. В юридической литературе высказывается не лишенное оснований мнение, согласно которому субъектами разных форм воспрепятствования могут быть и разные должностные лица:

субъектами неправомерного отказа в регистрации или уклонения от неё – должностные лица федеральных органов исполнительной власти, уполномоченные на её осуществление;

[1] В примечании к ст. 169 УК РФ оговаривается, что крупным ущербом признается ущерб, сумма которого превышает один миллион пятьсот тысяч рублей; в ред. Федерального закона от 03.07.2016 № 325-ФЗ «Об организованных торгах» // СЗ РФ. 2011. № 48. Ст. 6726.

субъектами неправомерного отказа в выдаче лицензии и уклонения от ее выдачи – должностные лица (работники лицензирующих органов);

субъектами ограничения прав и законных интересов, незаконного ограничения их самостоятельности, а также вмешательства в их деятельность – сотрудники правоохранительных, контролирующих, в том числе налоговых, и иных государственных органов (органов местного самоуправления) и т.д.

Поэтому при определении субъекта преступления желательно учитывать то, на какой непосредственный объект оно направлено; в первом из перечисленных выше случаев к их числу следует относить должностных лиц, чьи полномочия связаны с регистрацией индивидуальных предпринимателей и юридических лиц, а в другом круг субъектов значительно шире; в их число входят практически все должностные лица, определенные таким образом в примечании к ст. 285 УК РФ, однако лишь с тем условием, что их служебное положение позволяет им реально вмешиваться в законную предпринимательскую деятельность граждан и организаций [3].

Для привлечения должностного лица к уголовной ответственности обязательным признаком является использование им своего служебного положения.

В ч. 2 ст. 169 УК РФ выделяются два квалифицирующих признака: совершение преступления в нарушение судебного акта, вступившего в законную силу, и причинение крупного ущерба.

Представляется, что перечисленные обстоятельства следует учитывать при дальнейшем совершенствовании уголовного законодательства Российской Федерации.

Список литературы

1. Свод законов Российской Федерации. 2008. №52 (ч.1) Ст. 6249.
2. *Бажанов С.В., Воронцов А.А.* Участие органов прокуратуры в профилактике преступлений экономической и коррупционной направленности // Российская юстиция. 2015. № 11. С. 2 – 4.
3. Уголовное право России. Особенная часть: учебник в 2-х т. Т. 1. / под ред. О.С. Капинус. М.: Юрайт, 2015. С. 292.
4. Федеральный закон от 25.06.2002 № 72-ФЗ «О внесении изменений в статьи 169 и 171 Уголовного кодекса Российской Федерации» // Свод Законов Российской Федерации. 2002. № 26. Ст. 2518.
5. Федеральный закон от 07.04.2010 № 60-ФЗ (ред. от 03.07.2016) «О внесении изменений в отдельные законодательные акты Российской Федерации» // Свод Законов Российской Федерации. 2010. № 15. Ст. 1756.
6. Гражданский кодекс Российской Федерации (часть первая); от 30.11.1994 № 51-ФЗ (ред. от 07.02.2017) // Свод Законов Российской Федерации. 1994. № 32. Ст. 3301.
7. Свод законов Российской Федерации. 2001. №33 (ч.1) Ст. 3431.
8. Положение о Федеральной налоговой службе, утвержденное постановлением Правительства Российской Федерации от 30.09.2004 № 506 (ред. от 12.11.2016) «О Федеральной налоговой службе», с изм. и доп., вступ. в силу с 01.02.2017 // Свод Законов Российской Федерации. 2004. № 40. Ст. 3961.
9. Федеральный закон от 08.08.2001 №129-ФЗ (ред. от 28.12.2016) «О государственной регистрации юридических лиц и индивидуальных предпринимателей», с изм. и доп., вступ. в силу с 01.01.2017 // Свод законов Российской Федерации. 2001. № 33 (ч. 1).
10. Федеральный закон от 26.12.2008 № 294-ФЗ (ред. от 22.02.2017) «О защите прав юридических лиц и индивидуальных предпринимателей при осуществлении государственного контроля (надзора) и муниципального контроля // Свод законов Российской Федерации. 2008. № 52 (ч. 1). Ст. 6249.
11. Федеральный закон от 07.12.2011 № 420-ФЗ (ред. от 03.07.2016) «О внесении изменений в Уголовный кодекс Российской Федерации и отдельные законодательные акты Российской Федерации» // Свод законов Российской Федерации. 2011. № 50. № 7362.
12. Федеральный закон от 03.07.2016 № 325-ФЗ «Об организованных торгах» // Свод законов Российской Федерации.2011. № 48. Ст. 6726.

Reference list

1. The Code of Laws of the Russian Federation. 2008. №52 (Part 1) Art. 6249.
2. *Bazhanov S., Vorontsov A.* The participation of the prosecution in the prevention of offences of corruption and economic direction // Russian Justice. 2015. №. 11. P. 2 – 4.
3. Criminal law of Russia. Special part: Textbook in 2 volumes. Vol. 1. / Under the editorship of O. Kapinus. M.: Yurayt, 2015. P. 292.
4. The Federal Law of 25.06.2002 № 72-FL "On amendments to Articles 169 and 171 of the Russian Criminal Code" // The Code of Laws of the Russian Federation. 2002. № 26. Art. 2518.
5. The Federal Law of 07.04.2010 № 60-FL (as emended on 03.07.2016) "On amendments to certain legislative acts of the Russian Federation" // The Code of Laws of the Russian Federation. 2010. №15. Art. 1756.
6. The Civil Code of the Russian Federation (Part 1) from 30.11.1994 № 51-FL (as amended on 07.02.2017) // The Code of Laws of the Russian Federation. 1994. № 32. Art. 3301.

7. The Code of Laws of the Russian Federation. 2001. № 33 (Part 1). Art. 3431.
8. The Regulation about the Russian Federal Tax Service, approved by the Decree of the Government of the Russian Federation 30.09.2004 № 506 (as emended on 12.11.2016) "Federal Tax Service", with alterations and editions, joined in force 01.02.2017 // The Code of Laws of the Russian Federation. 2004. № 40. Art. 3961.
9. The Federal Law of 08.08.2001 №129-FL (as amended on 28.12.2016) "On state registration of legal entities and individual entrepreneurs", with alterations and editions, joined into force 01.01.2017 // The Code of Laws of the Russian Federation. 2001. № 33 (Part 1).
10. The Federal Law of 26.12.2008 № 294-FL (as amended on 22.02.2017) "On protection of rights of legal entities and individual entrepreneurs when exercising state control (supervision) and municipal control // The Code of Laws of the Russian Federation. 2008. №52 (Part 1). Art. 6249.
11. The Federal Law of 07.12.2011 № 420-FL (as emended on 03.07.2016) "On amendments to the Criminal Code of the Russian Federation and certain legislative acts of the Russian Federation" // The Code of Laws of the Russian Federation. 2011. № 50. №7362.
12. The Federal Law of 03.07.2016 № 325-FL "On organized trading" // The Code of Laws of the Russian Federation.2011. № 48. Art. 6726.

УДК 340.1

Чернявский А.Г.,
доктор юридических наук, профессор, заведующий кафедрой государственно-правовых дисциплин
Московского института государственного управления и права

ОБ ИДЕЕ ПРАВА, ЕЕ СУЩНОСТИ И ПРОИСХОЖДЕНИИ В СООТНОШЕНИИ ГОСУДАРСТВА И ОБЩИХ СВОЙСТВ ЧЕЛОВЕЧЕСКОЙ ПРИРОДЫ

Цель данной статьи состоит в том, чтобы в виду вновь возрастающего интереса к общим вопросам правоведения, – интереса, который, несомненно, обусловлен динамикой многообразных саморазвивающихся форм и систем общества, взаимозависимости их друг от друга, а соответственно необходимости постановки проблемы разработки новых методологий изучения общей теории права и соответственно необходимости расширения ее категориального аппарата. В статье, обосновывается, что идея права есть принцип регулирующий, определительный, потому она так драгоценна и незаменима в определении общественных отношений: в ней содержится дозволение действовать или пользоваться действием, но небеспредельно, а лишь в определенной мере. Меру эту дает праву содержащаяся в нем скрытно другая, тоже до-опытная, идея справедливости, требующая равенства между равными и пропорциональности между неравными по деятельности. Также обосновывается, что польза есть принцип неопределенный, беспредельный, эгоистический, не содержащий в себе ничего регулирующего.
Ключевые слова: природа человека, социальные явления, принципы права, исторический метод, римское право, назначение науки, материализм, позитивизм, система ценностей, система права, догма, общественный строй

Chernyavskiy A.,
Doctor of Law, Professor, Head of Chair of State-Legal Disciplines
of the Moscow Institute of Public Administration and Law

THE IDEA OF LAW, ITS ESSENCE AND ORIGINATION IN A RATIO OF THE STATE AND HUMAN NATURE COMMON PROPERTIES

The purpose of this article is a referring again increasing interest to the general issues of legal science, – it is an interest, of course, due to the diverse dynamics of the self-developing forms and the society systems, their interdependence from each other, and accordingly the need of an issue statement of developing new methodologies for studying the general theory of law and the need to enhance its categorical mechanisms. In this article it is substantiated that the idea of law is the principle a regulative, an attributive, because it is so valuable and indispensible in the following definition of public relations: it contains the permission to act or use the action, but not boundlessly, and only to a certain extent. This extent gives the law contained in it secretly another, also an up-empirical; it is the idea of justice that requires equality between equals and the proportionality between the uneven in activities. Also it is proved that the advantage is the principle of an indeterminate, boundless and selfish and it does not contain none regulating.
Keywords: human nature, social phenomena, law principles, historical method, Roman law, science target, materialism, positivism, values system, law system, doctrine, social structure

Б.А. Кистяковский и Д.А. Гурвич достаточно обоснованно утверждают в своих работах, что исследование права, существующего только в жизни и вне связи с утвержденным в законе, как правило, оказываются неспособными охватить всю полноту динамики движения реальной правовой жизни. Так Б.А. Кистяковский пишет, что «жизнь так богата, многостороння и разнообразна..., она не может целиком подчиниться контролю закона и органов, наблюдающих за их исполнением... К тому же писанное право неподвижно, оно изменяется только спорадически, и для изменения его всякий раз требуется приводить в движение сложный механизм законодательной машины. Напротив, правовая жизнь состоит из непрерывного движения, в ней все постоянно изменяется, одни правовые отношения возникают, другие прекращаются и уничтожаются» [1]. Г.Д.Гурвич, также отмечал: «Абстрактные юридические понятия оказываются совершенно неспособными охватить всю полноту турбулентного движения реальной правовой жизни

с ее спонтанно возникающими и непредсказуемыми институтами» [2].

Любое общество состоит из его членов (человек), значит жизнь общества (социальная, правовая) есть совокупность деятельности людей, как членов общества. Эта деятельность обуславливается совокупностью следующих факторов: внутренних, – особенностями индивидов, составляющих общество, и внешними, – окружающей средой. Объединяя эти факторы, мы получим сущность человека и среду в которой он находится.

Если бы мы захотели когда либо изучить какое-либо из существующих или существовавших государств по оставшимся от него памятникам, то-есть указать основание его законоположений, в целом или по отдельным частям, то уже по факту можно сказать, что эти основания лежат в следующих причинах:

1. В общих свойствах человеческой природы;

2. В особенных свойствах народа населяющего конкретное государство;

3. В исторических условиях, среди которых данный народ действовал;

4. В географических условиях конкретной местности.

Следовательно, можно сказать вообще, что эти четыре причины или основания определяют собой жизнь государственного организма. Но если мы хотим изучить организм государственный вообще, а не того или другого государства в частности, то для нас главной целью будет определить воздействие первого ряда причин, общих свойств человеческой природы, а все другие причины будут нас интересовать лишь настолько, насколько они могут изменять эту первую основную причину бытия государства.

Словом этот ряд первых оснований является как ряд оснований определяющих, а все другие лишь как дополняющие, уясняющие их, ибо если мы признаем, вместе с идеализмом, что духовно-нравственная сторона человеческой природы всегда была и есть едина, то все цивилизации, как и все государства будут лишь указывать, что способствовало и мешало проявлению той или другой стороны человеческой природы.

Сила последнего положения покоится на принятии единства духовно-нравственной природы человека с таковою же всех живущих и живших когда-либо людей. Она доказывается, однозначно, во-первых, тем, что мы имеем способность понимать друг друга; во-вторых, понимать оставшиеся памятники духовной деятельности наших предков вообще; в-третьих, самим свойством способности понимания.

Материализм и позитивизм отрицают существование в нас особой духовной способности понимания, но отрицая ее, они делают из самого понимания случайный акт нашей душевной деятельности.

Рассмотрим доводы материализма и позитивизма.

«Все наши размышления, говорит Огюст Конт, одновременно возбуждены, как и всех других явлений жизни, посредством нашей внешней организации, определяющей способ воздействия (чего либо на нас), и посредством внутренней организации, определяющей для нас результат личной убедительности (чего-либо для нас)». «Все наши действительные знания, говорит он в другом месте, необходимо относительны, определяемые с одной стороны, тем, поскольку среда способна содействовать на нас, с другой стороны – тем. поскольку организм чувствителен к действию» [3].

Конт думает, что этими аргументами он разрушает только абсолютное знание вещей, тогда как он уничтожает вообще всякое знание, всякое понимание (абсолютный скептицизм). Возможность понимания и результата его знания могут существовать в нас по отношению ко всем свойствам вещей (вещи в себе), так что при этом для нас не было бы тайны ни в свойствах нашего духа, ни в свойствах каких либо других вещей, причем не все свойства вещей будут доступны нашему; или наконец, вообще, мы не можем сделать верного истинного суждения не только о вещах в себе (знать вещи не только такими, какими они кажутся. но и их внутренние свойства), но и не об одном из их проявлений.

Можно согласиться, что относительно вещей в себе мы имеем лишь умозаключения, не имеющие абсолютной и необходимой убедительности для нашего сознания, верховного и неограниченного повелителя нашей жизни.

Мы можем доказывать простоту, неразлагаемость, не протяженность души, или что мир состоит из атомов, одинаковых или различных по свойству, без полной, очевидной убедительности, т.е. мы владеем абсолютным знанием. Но эта невозможность абсолютного знания лежит не в свойствах нашей души, но лишь в свойствах нашей материальной организации. Она указывает не на недостатки в самой способности нашего понимания, но лишь на то, что оно заключено в известные ограничивающие его рамки. Так, о глазах, можно сказать, что они близоруки или дальнозорки, или слабы, или нуждаются в известных условиях, например свет, но способность видения в них или может существовать или не существовать. В первом случае она всеобща, а во втором – ее совсем нет. Точно также пониманию неизменно пресуще свойство составлять верные, истинные заключения, без чего оно не было бы пониманием. Наши заключения ограничены известными пределами, но в этих пределах они могут быть абсолютно истинны.

Если мы отвергнем это, то тем отвергаем не только возможность абсолютного знания, но и вся-

кого знания вообще, или, иначе говоря, наше знание относительно, лишь в смысле отсутствия в нем всеобщности, а не в смысле отсутствия верности в тех суждениях, которым наше сознание вполне доверяет. Доказывать же относительность нашего понимания вообще – это значит доказывать, что мы не можем иметь ни одного верного суждения вообще, или что такие суждения случайны; но и то, и другое уничтожают в основе самое понимание.

Наши суждения могут быть или верны, или ложны, но не могут быть верными наполовину. Если бы они были случайно верны, то имели бы убедительность лишь для одного лица, их нашедшего, и лишь для одного момента; но даже и это лицо и в этот момент не могло быть убеждено в верности суждения.

Сам Конт понимая, что своими положениями разрушает «всякую основательность наших мнений», думает избежать абсолютного скептицизма, необходимо вытекающего из его положений, признавая, что единство понятий устанавливается вследствие сходства человеческой организации и одинаковости среды. но эта поправка не изменяет дела, ибо ею также отрицается понимание вообще.

Одинаковость среды и сходство организации указывают лишь на сходство впечатлений, могут объяснить сходство представлений ума о предметах, но не могут объяснить тождественности хотя бы одного суждения, одинакового у всех людей. Одинаковость среды определяет лишь тождественность предметов, на которые может направляться познавательная способность, но тождественность основоположений всякого ума не может быть объяснена из сходства организации, а без этой тождественности основоположений, аксиом, к которым должно быть сводимо всякое суждение, немыслимо понимание ни предметов, ни суждений людей.

Понимание вообще обуславливается тем, что мы одну и ту же способность, действующую всегда на одинаковых основаниях, направляем на различные предметы, определяя целостно и однообразно их отношения друг к другу, а понимание людей между собою обуславливается лишь тождественностью этой способности у всех. Различие мнений людей объясняется не различием их способностей, но не достаточностью оснований в суждениях.

Мы стараемся добиться согласия, возводя суждение к одним общим всем основаниям, ибо самое понимание обуславливается существованием единой истины, как един ум, так что истина субъективно есть полная и необходимая убедительность ума в чем-либо; объективно она есть согласие предмета с суждением. Полное же согласие того. что необходимо убедительно для одного, с такою же убедительностью для всех, указывает на то, что познавательная способность безлична. «Жалкий дикарь, как справедливо выражается Гердер, видевший мало вещей и имеющий еще менее понятий, однако составляет их не иным путем чем и глубочайший философ. Дикарь, самостоятельно думающий, есть существо более мыслящее, чем те ученые, которые лишь повторяют за другими» [4].

Но единство духовных способностей, как указывает история народов и индивидов, не исключает бесконечного разнообразия в проявлениях духовной жизни. Это разнообразие, снова повторяем мы, имеет своим источником, не разнообразие оснований, но лишь бесконечное содержание, заключенное в духе, которое в его целости не могут исчерпать не только индивиды, но и народы. Разнообразие в духовном характере народов объясняется тем, что один народ развивает по преимуществу одну сторону человеческого духа, другой – другую, причем на этих сторонах сосредотачивает почти все свое внимание.

Единство человеческого духа в своих основаниях здесь обнаруживается в том, что один народ принимает стремления и результаты другого, хотя в его сфере и не может возвыситься до его результатов. тот факт, что мы восхищаемся греческой красотой, точностью определений римского права, непреклонной логикой индийских философских систем, нравственным изречением китайских основных книг, ясно доказывает, что все народы есть только выразители разных сторон человеческого духа, одинакового в своих основаниях. Без принятия этого предположения народы не только не могли бы восхищаться и подражать духовной деятельности один другого, но даже и понимать ее.

Но бесконечное содержание человеческого духа, обуславливающее собою возможность бесконечного прогресса, объясняется тем, что даже в своей специальной области народы не могут исчерпать всего своего содержания.

Греки не исчерпали идеи красоты, римляне – всего содержания права, и т.д. Точно также и не раскрыто и содержание идеи государства. Если мы стремимся указать связь между государством и духовным свойством человека, то эта задача, в сущности, двойственна. Она содержит в себе задачу объяснить соотношение между духовной сущностью человека и существовавшими государствами, а также задачу указать, какие из духовных потребностей человека не были удовлетворены существовавшими государствами, раскрыть еще не раскрытое содержание идеи государства. Этим указанием задач мы, конечно, не хотим сказать, что они могут быть исчерпаны каким либо одним исследованием, но для начала указать, в чем должны состоять эти задачи.

Обратимся теперь к основным свойствам нашего духа, определяющим и направляющим нашу духовную деятельность. Наш дух управляется идеями.

мы употребляем выражение «идеи» для выражения тех вечных типов, которые определяют и регулируют различные стороны человеческой духовной деятельности. Слово «идея» мы употребляем в том же смысле, какой ему давали Платон и Кант. «Платон, говорит Кант, употреблял слово идея, разумея под нею, очевидно, нечто такое, что никогда не может быть заимствовано нами от чувств, а, напротив, далеко превосходит понятия рассудка, ибо в опыте никак нельзя найти чего либо равносильного идее» [5]. «Под идеей, говорит Кант, я разумею необходимое понятие разума, которому нет соответствующего предмета в нашей чувственности» [5].

Под идеями мы разумеем понятия данные в смысле ли прирожденности их душе, или в смысле их свойственности душе, в силу которой дух неминуемо, неизбежно приходит к ним, находя в них руководящие начала, определяющие и направляющие душевную деятельность.

Идеи составляют, говоря количественно, самую незначительную часть возможного содержания нашего мышления. В их содержании нет ничего относящегося к ощущению или заимствованного от ощущения: они есть чистые произведения разума. Предметы, к которым относятся идеи, мы не имеем способности представлять наглядно, подобно предметам, о которых понятия мы почерпаем из чувственного опыта.

Не имея намерения исчерпать все понятия, которые по отсутствию для них предмета в чувственном опыте, должны быть названы идеями, укажем на те из них, которые близко относятся лишь к предмету нашего исследования. Так, наши понятия о боге, долге, добре, праве, справедливости есть идеи, коих предмета мы не имеем в чувственном опыте.

Самое признание существования в нашем мышлении идей, конечно, обуславливается признанием существования в нас особой духовной сущности, а потому материализм, или, его видоизменения, позитивизм, конечно, стремится отрицать существование идей. «Мы рассматриваем, говорит Конт, всякий предмет последовательно, с трех сторон: мы называем его добрым в отношение действительной его полезности, которую мы можем извлечь из него для удовлетворения наших частных или общих нужд; как прекрасный в отношение к чувству совершенствования, которое может доставлять нам его созерцание, и, наконец, как истинный во внимание к его действительным отношениям ко всей целости явлений, доступных нашему наблюдению, устраняя при этом всякую оценку предмета со стороны его пользы или тех движений, которые он возбуждает в человеке» [3].

Очевидно, что Конт стремится доказать, что идеи добра, красоты и истины возникли в нашем уме не чрез его самодеятельность, но через соприкосновение к опыту, или прямо опытно. Эта попытка была бы основательно, если бы можно было бы доказать, что они действительно так возникли, и идеи действительно означают то, что разумеет под ними Конт.

Действительно, понятие пользы мы извлекаем из опыта, но для того, чтобы доказать, что и идея добра возникла из опыта, нужно доказать или что эти идеи тождественны или близки, так что одна может превратиться в другую, подобно тому как понятие сильной усталости может обозначаться особым термином «изнеможение», или что они находятся в необходимой связи, так что одна неминуемо вызывает другую, подобно тому как идея конечного вызывает идею бесконечного; или что по отношению к нам идея добра и понятие пользы возбуждают в нас одинаковое действие.

Но идея добра не тождественна с понятием пользы. Идея добра и понятие пользы могут служить руководящими началами, но не в одинаковых случаях и не обозначая одного и того же. Понятие пользы, например, относится и к определению отношений между лицами и вещами, тогда как идея добра здесь не применяется. Понятие пользы и идея добра, правда, одинаково применяются к определению отношений между лицами, но в различном значении: отношения, обуславливающиеся пользой, интересом, совершенно не те, которые мы называем добрыми. Идея добра не могла произойти из понятия пользы, как понятие изнеможение – от понятия усталости, ибо и сильнейшая польза нисколько не приближается к идее добра.

Понятие пользы не вызывает идеи добра, как отрицательное понятие вызывает положительное, как понятие пользы вызывает понятие вреда. Идея добра и понятие пользы действуют на нас различным образом. Мы спокойно можем пренебрегать тем, что полезно для нас, но мучаемся, когда мы поступаем не согласно с идеей добра. Мы восторгаемся действиями других не в силу их полезности, но когда в основании этих действий лежит идея добра, ведь изобретатель чего-либо полезного для всех не возбуждает в нас восторга, какой возбуждает в нас доброе дело, совершенно бесполезное для нас. В энтузиазме от идеи добра мы для нее жертвуем жизнью, т.е. сферой, в которой может проявляться полезное. «Когда, говорит Кузен, добродетель вознаграждается, порок наказывается, мы признаем это в порядке вещей; когда же добродетель остается без награды, порок без наказания, то это мы называем беспорядком. Но ни то, ни другое не имеют в своем основании полезности... Если бы наказание не имело другого основания, кроме пользы, то оно лишилось бы и последней, ибо для того, чтобы наказание было полезно, нужно в 1-ых, что бы тот, кто понес наказание, сознавал, что он справедливо наказан и с соответственным расположением принимал наказание; в-2-х, чтобы зрители

находили, что виновный справедливо наказан, как виновный. Отнимите это основание справедливасти – и вы разрушите полезность наказания» [6].

Все это как кажется, достаточно объясняет, что идея добра не могла возникнуть из понятия опыта, пользы.

Еще в меньшей степени можно сказать, что идея прекрасного возникает из нас от созерцания того, что приводит в нас стремление к усовершенствованию.

Во-первых, такое стремление производит в нас не идея прекрасного, но идея добра, потому что прекрасное есть конечно в человеке, как то, его возвышенный образ мыслей и характер. Идея прекрасного в состоянии возбуждать в нас стремление к самоусовершенствованию, лишь возбуждая в нас идею доброго, по естественной ассоциации идей. Притом если прекрасное мы понимали лишь из опыта, то тогда мы бы не смогли судить даже о прекрасном в опыте и не могли бы сознательно производить прекрасное. «Истины рациональные, справедливо говорит Аристотель, основы суждения, истины первые, принципы не отыскиваются; они вызывают невольно наше согласие, нашу веру; нечего искать их оснований: они покоятся на себе самих». «Вы не можете мыслить, говорит Платон, без помощи общих понятий; вы не можете что-либо доказывать, определять как не с помощью общих понятий. Общие понятия суть принципы ваших суждений и определений. отсюда ясно, что эти понятия не объяснимы из понятий частных, потому что эти последние не понятны без них».

Наконец, идея истинного приходит к нам от понимания отношения предмета ко всей картине целостности явлений. Прежде чем дух начинает действовать, для него уже существует истинное в том, что невольно вызывает его согласие. Безусловные истины только те, как справедливо говорит Кант, которые мы знаем a priori, до опыта; наоборот, всякое знание получаемое нами из опыта, условно, а следовательно типичная идея истины не могла бы никогда получиться из опыта, так как всякое знание из опыта условно.

Другие из основных идей человека, относящиеся ближе к предмету нашего исследования, Конт или совсем выкидывает или объясняет их также своеобразно. «Слово, право, говорит Конт, должно быть удалено из истинного политического языка, как и слово причина из языка из языка философского: из этих двух понятий теолого-метафизических одно отныне безнравственно и анархично (право), другое – нерационально» [7]. Для определения отношения членов общества между собой он считает вполне достаточной идею обязанности, которую выводит из подчинения рассудка сердцу. «Позитивизм, говорит Конт, воздвигает фундаментальную догму, одновременно философскую и политическую, именно – постепенное преобладание сердца над умом».

«Ум назначен не царствовать, а служить; когда он стремиться к господству, он поступает на службу личности, вместо того, чтобы помочь развитию общественности» [8]. Возникновение идеи Божества Конт объясняет из потребности неразвитого научно духа в цельном миросозерцании в силу нелепого искания причин.

Вычеркнуть идею права из лексикона – не значит вычеркнуть ее из человеческой души. Объяснив идею добра из опытного понятия пользы, Конт обрезал себе все источники объяснить идею права из опыта; он принужден был отбросить ее. Все эмпиристы вообще находятся в затруднении объяснить опытно происхождение идеи добра и права, встречая в опыте только одно понятие пользы, которое с различными натяжками еще можно употребить для объяснения одной из этих идей; но тогда остается затруднение, как объяснить другую, или обратно. Смешно находить предлог для вычеркивания идеи права в том, что она будто бы производит анархию, когда как только она в состоянии внести порядок в общество. Идея обязанности теряет всякое содержание и смысл без соответствующей ей идеи права. Она – сиамские близнецы, причем смерть одного, причем смерть одного вызывает смерть другого. Именно, наоборот, идея обязанности внесет полную анархию в общество, если мы удалим идею права, ибо тогда в обществе не может установиться ни одно определенное отношение, то явится полная анархия, анархия абсолютная.

Столь же мало можно объяснить идею долга «логикой сердца» В сердце не содержится никакой логики. Оно в состоянии лишь отражать впечатления душевной жизни, мира идей. Человек мало нравственно-развитой, то – есть который мало развил в себе идею добра, будет хладнокровно смотреть на самые возмутительные жизненные явления. Чувствительность не развивается в сердце ужасными явлениями, а притупляется, как свидетельствует ежедневный опыт, тогда как если б сердце имело логику, оно должно было поступать наоборот. Обратно же, воспитание в себе нравственных идей развивает нежность сердца, таким образом, не первое происходит от последнего, а последнее из первого.

Источник идеи Божества нельзя искать в потребности стройного миросозерцания. Она исчезает и тогда, когда эта стройность становится возможной и другим путем, навсегда оставаясь присущей душе как интуитивно, так и тогда, когда мы предаемся размышлениям. невозможно истребить ее в душе, как и идею причинности, не погружаясь в совершенный хаос явлений, в котором перестает существовать какая либо точка опоры. Логически, последовательно, отринуть понятие причинности – это не значит прийти к позитивизму мышления, а к абсолютному скептицизму, к хаосу мысли, которому можно найти подобие в хаосе общества, построенному на идее обязанности.

Таков новейший результат попытки эмпирически объяснить происхождение идей человека. Обратимся к важнейшим из более ранних попыток эмпирического объяснения основных идей, имеющих отношение к нашему предмету. Такими попытками необходимо признать попытки Гоббеса и Спинозы.

Гоббес, убежденный, что понятие права и добра не находится в человеческой душе, думает установить их с помощью государственной власти.

«Природа человека, говорит Гоббс, существенно эгоистична и в себе самой не носит нравственного закона. Природа, говорит он, заставляет человека желать и хотеть bonum sibi, т.е. того, что есть добро для него, и избегать того, что вредно. Человек называет правом, jus, непорицаемым то, что непротивно разуму, – свободу употреблять свойственные человеку силу и способность. Человек получает от природы право сохранять свою жизнь и члены всею своею мощью» [9]. Каждый человек, по природе, имеет право на все вещи, т.е. делать по отношению к вещам то что он хочет, т.е. владеть, употреблять, пользоваться вещами, поскольку он хочет и может. Потому справедливо, что «natura dedit omnia omnibus», т.е. природа дала все всем, так что jus и ntile, право и польза, одно и тоже [9]. Но так как такое право всех на все равняется тому, как бы никто не имел права ни на что, то отсюда в естественном состоянии война всех против всех. В соответствии с своим понятием права Гоббс старается основать и естественную мораль точно также из эгоистических побуждений человека. Естественная мораль, или закон природы, основанная на разуме, предписывает человеку одно общее руководящее начало, искать мира всеми возможными средствами [9]. Из этого общего начала вытекают все правила Гоббсовой морали. Ради достижения общего мира, каждый должен признавать других равными себе, воздавать равное равным. Теми вещами, которые не могут быть делимы, пользоваться вместе, а другими – по числу лиц, или безразлично, если этих вещей, по их количеству, достанет на всех, теми же вещами, которые не могут быть делимы, но которыми невозможно пользоваться вместе, должно пользоваться по жребию или попеременно. В случае спора, отдавать дело на решение третьего, пользующегося доверием обеих сторон. Не навязываться с советами к тем, ко их не просит. Каждый должен помогать и оберегать другого, сколько может, без опасности для своей особы и потери средств для поддержания и защиты себя. Каждый должен прощать другому обиду, при раскаянии обидчика и обязательств впредь не совершать обиды; месть дозволяется лишь для обеспечения себя в будущем, а потому не может быть прилагаема за прошедшие обиды. Каждый должен вести торговлю со всеми безразлично» [10]. Эти законы природы, по Гоббсу, есть законы повелевающие в несобственном смысле; они называются законами не по отношению к природе, но по отношению к создателю природы, Божеству [10]. Соблюдение всех вышеозначенных предписаний разума есть добро, несоблюдение – зло, потому что разум говорит человеку, что только при их соблюдении он может устроить себя [10]. «Сумма добродетели, говорит далее Гоббс, быть общежительным с теми, которые хотят быть общежительными, и строгим к тем, которые не хотят быть ими [10]. Само Божество, по Гоббсу, имеет лишь косвенное отношение к этим законам природы, как создатель человеческой природы, давшей ей основание, но не как существо абсолютно-доброе, требующее доброго от своих созданий во имя самого добра».

Эти основания права и морали не состоят в ближайшей связи с положительным правом Гоббса, они служат лишь как бы поводом для образования права производного, являющегося государством. По естественному или нравственному закону, человек ищет мира, ради чего он должен отказаться от естественного права на все. Но самый отказ, как простое объявление воли, недостаточен, необходимо для обеспечения мира, чтобы каждый перенес свое право на лицо (физическое или юридическое), т.е. ясными знаками объявить, что переносящий не будет противиться употреблению этим лицом перенесенного права по его воле, подобно тому как, перенося право на вещь на другого, мы отказываемся от употребления вещи [10].

Когда человек переносит свое право на другое лицо, не получая за это обоюдного вознаграждения в прошедшем, настоящем и будущем, то это называется свободным даром, когда он переносит свое право за обоюдное вознаграждение, то это есть обоюдным дар, или контракт. Только через контракт, по Гоббсу, образуется право, только нарушение контракта составляет несправедливое, т.е. право, по Гоббсу, вытекает из субъективной воли лиц и поддерживается его моралью, или, что одно и тоже, житейским благоразумием. Но естественный закон, или мораль и право, вытекающий из договора, не обеспечивает мира без государства, т.е. без создания единой общей власти, п.ч. естественные страсти мешают человеку подчиниться естественному разуму, или морали. Без единой общей власти в союзе людей не могут быть достигнуты мир и безопасность. Власть эта образуется таким образом. Каждый член союза обязывается, по договору, по отношению к каждому лицу или совету лицо исполнять то, что они повелевают, и не делать того, что они запрещают. Союз, образуемый таким образом, есть государство. Высшая и единая цель государства состоит в осуществлении естественного закона, или морали, к которой сам по себе безуспешно стремился бы человек. Благо, для которого учреждается политическое тело, есть мир и сохранение каждого отдельного человека – цель, выше которой ничего не может быть [10].

«Для достижения этой высокой цели, суверену, говорит Гоббс, предоставляется судить, какие мнения и доктрины ведут к миру или противны ему, а следовательно ему принадлежит и указание, ко, по какому случаю, о чем, в каком размере может говорить к народу. Суверену предоставляется полная власть установить правила, на основании которых определяется, что каждый может знать, каким пользоваться имуществом и какие действия он может совершать, не опасаясь быть оставленным своими согражданами»[11]. Свобода подданных остается лишь в тех действиях, которые суверен, регулируя их действие, позволил им, как-то: покупать и продавать, совершать различные договоры друг с другом, избирать себе местожительство, род пищи, способ жизни и управлять своими детьми, как кто считает за лучшее» [11]. Из принципа абсолютного повиновения установленной власти Гоббс делает только два исключения: во-первых, человек может отказаться умертвить себя и во-вторых, сознаться в своем преступлении.

Не говоря уже о том, что Гоббс делает два противоречащих между собой определения права, признавая правом и «свободу употреблять силу и способность», и всякое обязательство, вытекающее из контракта, – он смешивает идею права и добра и, в конце концов, приходит к тому, что передает государству установить и доброе, и правовое. Все это лучше всего доказывает недостаточность его оснований. Действительно, право и мораль Гоббса выведены опытным образом, из понятия пользы. Его право есть ничто иное, как полное дозволение индивиду делать все, что ему может быть полезно. Его мораль – советы житейского благоразумия, основывающегося на положении, что мир есть условие полезнейшее для проявления деятельности индивида. В его морали исчерпано все, что можно опытным образом вывести для нее из понятия пользы. Но в выводах Гоббса лучше всего видно, что между идеями права и обязанности, которые apriori находятся в душе, и опытными понятиями права и морали лежит непроходимая бездна.

Идея права есть принцип регулирующий, определительный, потому она так драгоценна и незаменима в определении общественных отношений: в ней содержится дозволение действовать или пользоваться действием, но небеспредельно, а лишь в определенной мере. Меру эту дает праву содержащаяся в нем скрытно другая, тоже до-оптная, идея справедливости, требующая равенства между равными и пропорциональности между неравными по деятельности. Между тем польза есть принцип неопределенный, беспредельный, эгоистический, не содержащий в себе ничего регулирующего.

Нельзя сказать, чтобы кому-либо было бесполезно обладание всеми пятью частями света и плодами деятельности всех людей. Точно также мораль, основанная на понятии пользы, никак не может получить присущего в идеях добра и справедливости элемента безусловности, категорического императива. Результат этих оснований в его праве, отсутствие обязательности в его морали он должен был дополнить, дозволяя абсолютной государственной власти дать определенность его праву и обязательность его морали. Но право и мораль, основанные на произволе субъекта государственной власти, кто бы им ни был, т.е. монарх, аристократия или большинство в демократии, если этот субъект будет руководиться его же принципом пользы (для одного, для немногих или для большинства), столь же мало способны установить правовое.

Почти то же замечание сделал и Шталь. «Грубый абсолютизм государства над личностью, говорит Шталь, произошел от бессодержательности социальных отношений, из которых выходил Гоббс; лишив человека всяких нравственных идей, он должен был строить государство на основании чистой человеческой воли» [12].

Хотя в философском отношении более строго выведена, но в сущности, столь же слаба попытка Спинозы обосновать идею права на опытном понятии силы.

Я вполне убежден, что в предложенном мною подходе найдется много пробелов и, может быть, логических промахов, но я рассчитываю на снисходительное внимание публики, ибо вопрос, рассматриваемый здесь, почти не был затронут ранее.

Список литературы

1. *Кистяковский Б.А.* Философия и социология права. Спб., 1998. С.206-207.
2. *Гурвич Г.Д.* Социология права. Спб., 2004. С.575.
3. *O.Kont "Course* de philosofie positive", V1, 3 édition augmentee d'une preface par E. Littre et d'une table alphabetique des matieres. J.B. Bailliere et Fils [etc.], 1869. page 621-622.
4. *Гердер И.* «Идеи к философии истории человечества» («Ideen zur Philosophic der Geschichte der Mensch-heit») (1784–1791), Издательство: «Наука», 1977. 704 с.
5. *И. Кант* «Критика чистого разума», ЭКСМО, 2006 г., стр. 275.
6. *Cousin, "*Histoire de la philosophie du dix-huitieme siècle", T. II, page 273, édition 1829.
7. *O. Kont,* "Politigue positive", T. I, page 361.
8. *O.Kont "Sisteme* de politigue positive", édition 1851., T. I, page 16, 17.
9. *T.Hobbes "*De corpore politico", Ch.I., Par.6,10, London, 1650.
10. *T.Hobbes "*De corpore politico", Ch.III–IV., Par.8-15, London, 1650.

11. *T.Hobbes* "Of Commonwealth", Par.II, Chap. XVIII. 1640.
12. *F.Stahl* "Die philosophie der Rechts", 1845, T.1, page 179.

Reference list

1. *Kistyakovskiy B.* Philosophy and sociology of law. SBR., 1998. P. 206-207.
2. *Gurvich G.* Sociology of law. SBR., 2004. P. 575.
3. *O. Kont* "Course de philosofie positive", V1, 3 édition augmentee d'une preface par E. Littre et d'une table alphabetique des matieres. J.B. Bailliere et Fils [etc.], 1869. page 621-622.
4. *Herder J.G.* "Ideas on the Mankind History Philosophy" («Ideen zur Philosophic der Geschichte der Mensch-heit») (1784–1791), publishing house: «Nauka», 1977. 704 p.
5. *I. Kant* "Critique of Pure Reason", EKSMO, 2006, p. 275.
6. *Cousin,* "Histoire de la philosophie du dix-huitieme siècle", T. II, page 273, édition 1829.
7. *O. Kont,* "Politigue positive", T. I, page 361.
8. *O. Kont* "Sisteme de politigue positive", édition 1851., T. I, page 16, 17.
9. *T. Hobbes* "De corpore politico", Ch.I., Par.6,10, London, 1650.
10. *T. Hobbes* "De corpore politico", Ch.III–IV., Par.8-15, London, 1650.
11. *T. Hobbes* "Of Commonwealth", Par.II, Chap. XVIII. 1640.
12. *F. Stahl* "Die philosophie der Rechts", 1845, T.1, page 179.

УДК 340

Чубукова С.Г.,
кандидат юридических наук, доцент, доцент кафедры правовой информатики
Московского государственного юридического университета имени О.Е. Кутафина

ПРОБЛЕМЫ ПРАВОВОГО СТАТУСА ИНФОРМАЦИОННОГО ПОСРЕДНИКА

Отношений в сети Интернет складываются при обязательном участии таких субъектов как информационный посредник. Понятие «информационный посредник» включает в себя целый ряд лиц, которые являются промежуточным звеном между обладателем информации и пользователем. Действия информационных посредников, их права и обязанности фактически являются условием реализации прав и обязанностей основных участников правоотношения.

В статье проанализировано понятие информационного посредника, закрепленное в гражданском законодательстве. Показаны неоднозначность определения информационного посредника в правоприменительной практике, несоответствие российского и европейского подхода к определению понятия и видов информационных посредников. Сделан вывод о необходимости определять понятие информационного посредника через понятие информационной услуги.

Рассмотрено содержание информационно-правового статуса информационного посредника, включающего следующие обязанности: идентификацию пользователей; обеспечение права на доступ к информационным ресурсам, размещенным в информационно-телекоммуникационной сети; распространение информации в форме передачи или размещения материала в сети.

Ключевые слова: информационное общество, информационные правоотношения, субъекты информационных правоотношений, правовой статус, информационное законодательство, сеть интернет, информационный посредник, услуга, поставщик услуг, виды информационных посредников, пользователь сети Интернет, идентификация пользователей сети

Chybukova S.,
PhD in Law, Associate Professor, Associate Professor of Chair of Legal Informatics
of the Moscow State Law University named after O. Kutafin

THE LEGAL NATURE ISSUES OF THE INFORMATION INTERMEDIARY

The relations in the Internet are developing upon obligatory participation of such entities as the information intermediary. The "information intermediary" concept includes the variety number of persons, who are intermediary links between the information holder and the Internet user. The information intermediaries' actions, the rights and responsibilities are actually a condition for the rights realization and the main participants' responsibilities in the legal relation.

The article analyzes the information intermediary concept, which is embodied in the civil legislation. There are revealed ambiguousness of the information intermediary concept in the law enforcement practice, the inconsistency of the Russian and European approaches to the concept definition and information intermediaries' types. It was concluded about the necessary to define the information intermediary concept through the information service notion.

In the article there is reviewed the information-legal nature concept of the information intermediary, which is including the following responsibilities of one: network users' identification; ensuring the right to access to reference resources, hosted into an information-telecommunication network; the information dissemination in the form of a transfer or posting the matter online.

Keywords: information society, information legal relations, information relations entities, legal nature, information legislation, Internet, information intermediary, service, service provider, information intermediaries types, Internet user, network user identification

В современном информационном обществе процессы передачи и хранения информации представляют собой сложную технологическую процедуру, обеспечение которой является задачей деятельности специальных субъектов информационных отношений. Окинавская Хартия Глобального Информационного Общества, ставя вопрос о необходимости преодоления цифрового неравенства, одной из проблем, которая должна быть решена государствами, называет доступа к информационной инфраструктуре, причем инфраструктуре, поддерживаемой иными лицами, не владельцами информационных ресурсов [1] Особенно это касается отношений в сети Интернет, которые складываются при обязательном участии таких субъектов информационных отношений как оператор связи, провайдер хостинга, владелец сайта. Эти субъекты, предоставляющие пользователям свое оборудование и технологии для хранения информации, организующие и обеспечивающие процессы обмена информацией, получили сегодня название информационного посредника. В правовой теории отмечается, что информационный посредник является одним из основных субъектов правоотношений в Интернет-пространстве.

Понятие «информационный посредник» включает в себя целый ряд лиц, которые являются промежуточным звеном между обладателем информации и пользователем. Действия информационных посредников, их права и обязанности фактически являются условием реализации прав и обязанностей основных участников правоотношения. Естественно, что при возникновении спорных ситуаций встает вопрос об их причастности к совершению противозаконных действий и степени их ответственности. Неопределенность в вопросе определения и правовом статусе информационных посредников неизбежно станет одним из препятствий на пути развитии информационной и телекоммуникационной инфраструктуры и на обеспечении гарантированного свободного доступа граждан к информации.

В ст. 2 Федерального закона «Об информации, информационных технологиях и о защите информации» определены такие участники информационных отношений в сети как провайдер хостинга, владелец сайта, организатор распространения информации, блогер, само же понятие «информационный посредник» было введено в российское законодательство в 2013 году в ст. 1253.1 Гражданского кодекса РФ. Это было обусловлено тем, что Интернет становится одной из важнейших сфер использования объектов интеллектуальных прав, что потребовало приведения в соответствие гражданско-правовых норм к реалиям использования произведений в сети.

Указанная статья через перечисление видов информационных посредников раскрывается содержание данного понятия.

Так к информационным посредникам относятся лица, которые выполняют хотя бы одну из перечисленных возможностей:

осуществляют передачу материала в информационно-телекоммуникационной сети, в том числе в сети Интернет;

предоставляют возможность размещения материала или информации, необходимой для его получения с использованием информационно-телекоммуникационной сети;

предоставляют возможность доступа к материалу в этой сети.

Как видим, законодатель связал определение информационного посредника с реализацией определенной возможности для пользователя. Такой подход сразу порождает непонимание и неоднозначность. Создатели программного обеспечения, разработчики информационной инфраструктуры и целый ряд других лиц также итогом своей деятельности определяют создание возможности для пользователя получить доступ и разместить информационные материалы в сети, однако, очевидно, информационными посредниками не являются.

Несколько отличный подход к определению информационного посредника реализован в зарубежном законодательстве.

Так в США в Законе об авторском праве в цифровую эпоху (Digital Millennium Copyright Act) [2] введено понятие сервис-провайдера (service provider) – лица, оказывающего интерактивные услуги, предоставляющего доступ к сети, а также являющееся оператором оборудования, используемого для данных целей.

В Европейском союзе правовой статус информационных посредников закреплен в Директиве Европейского Союза № 2000/31/ЕС о некоторых правовых аспектах услуг информационного общества, в частности электронной коммерции, на внутреннем рынке (Директива об электронной коммерции) [3]. В Директиве вводится понятие провайдера сервиса информационного общества (information society service). Под сервисом информационного общества понимается любая услуга, которая обычно предоставляется за вознаграждение, дистанционно, с использованием электронных средств обработки и хранения данных, по индивидуальному запросу получателя услуг.

Таким образом, подход к определению информационного посредника в зарубежном законодательстве основан на понятии услуги. Несмотря на то, что дискуссии о сущности услуг в гражданско-правовой доктрине ведется с

70-х гг. XX века, и до сих пор отсутствует единое как легальное, так и доктринальное понятие услуги, очевидно, что предоставление возможности и услуга – понятия неидентичные по содержанию.

Впервые легальное определение услуги приведено в п. 5 ст. 38 НК РФ, где услугой для целей налогообложения признается деятельность, результаты которой не имеют материального выражения, реализуются и потребляются в процессе осуществления этой деятельности. Таким образом, законодатель с позиции налогообложения к услугам относит только деятельность, результат которой не отделим от самого процесса ее оказания.

Понятие услуги как гражданско-правовой категории закреплено в главе 39 ГК РФ. Так в п.1 ст.779 под услугой понимается совершение определенных действий или осуществление определенной деятельности. Глава 39 ГК РФ посвящена группе договоров, среди которых выделен договор на оказание возмездных информационных услуг.

Таким образом, можно сделать вывод, что информационная услуга является деятельностью, т.е. совокупностью целенаправленных действий, направленных на достижение определенной цели – удовлетворение определенной информационной потребности получателя услуги.

Российский подход к определению информационного посредника как субъекта гражданско-правовых отношений, не связанный напрямую с оказанием информационной услуги, позволяет чрезмерно расширительно толковать данное понятие и рассматривать в качестве таких субъектов значительный круг лиц.

Классификация информационных посредников также является проблемой для российского законодателя.

DMCA выделяет следующие такие виды сервис-провайдеров как провайдеры временной цифровой связи, провайдеры кэширования, провайдеры постоянного хранения информации по указанию пользователей, провайдеры инструментов для определения местонахождения информации.

Провайдеры временной цифровой связи предоставляют пользователям услуги по передаче данных. При этом обязательным является условие, что данные сервис-провайдеры сами не инициируют передачу данных, не выбирают получателя или источник информации и не изменяют передаваемую информацию. К провайдерам временной цифровой связи можно отнести провайдеров доступа в Интернет, почтовые сервисы.

Системы кэширования используются для временного хранения данных для оптимизации обмена и передачи информации в соответствии с общепринятым стандартным отраслевым протоколом обмена. Провайдеры кэширования обеспечивают автоматическое временное хранение и передачу информации, направленное на оптимизацию технологического процесса передачи информации.

Провайдеры постоянного хранения информации по указанию пользователей, могут вместе с хранением информации предоставлять иные, связанные с хранением услуги. К таким провайдерам в первую очередь относятся хостинг-провайдеры.

К провайдерам инструментов для определения местонахождения информации можно отнести владельцев различных поисковых систем, которые по запросу пользователей предоставляют сведения о местонахождении той или иной информации в сети.

Европейская Директива об электронной коммерции предусматривает следующие виды провайдеров сервисов информационного общества:

провайдеры простой передачи информации по сети, инициированной получателем услуги, или предоставление доступа к этой сети. При этом предусмотрено право сервис-провайдера на автоматическое, транзитное и кратковременное хранение передаваемой информации исключительно в целях осуществления процесса передачи и в течение времени, не превышающего необходимого для этого процесса (mere conduit);

провайдеры, осуществляющие кэширование – передачу инициированной получателем услуг информации по сети другим получателям услуг по их запросу (caching) исключительно с целью улучшения дальнейшей передачи информации; хостинг-провайдеры, осуществляющие хранение предоставленной получателем услуг информации (hosting).

Очевидно, что классификация сервис-провайдеров в Директиве об электронной коммерции и в DMCA отличается от российского подхода, закрепленного в ст. 1253.1 ГК РФ. На практике это приводит к неоднозначности определения вида информационного посредника, а соответственно и его ответственности.

Так, например, Арбитражный суд города Москвы решил, что к информационным посредникам, осуществляющим передачу материала, могут относиться провайдеры доступа в Интернет, к информационным посредникам, предоставляющим возможность размещения материала или информации, необходимой для его получения, – провайдеры хостинга и владельцы сайтов, к информационным посредникам, предоставляющим возможность доступа к материалу, – владельцы поисковых сайтов и файлообменных ресурсов [4]. Однако Суд по интеллектуальным правам в другом деле признал владельца сервиса поиска музыкальных произведений информационным посредником, осуществляющим передачу материала, а не предоставляющим возможность доступа к произведениям [5].

Необходимо также соотнести понятие «информационный посредник» с понятиями «владелец сайта в сети Интернет», «провайдер хостинга», «оператор свя-

зи», которые содержатся в Федеральном законе «Об информации, информационных технологиях и о защите информации» [6] и Федеральном законе «О связи» [7].

Следует отметить, что правоприменительная практика не отличается единством. Суды признают информационными посредниками и администратора социальной сети [8], и регистратор доменных имен, [9]и администратора сети доставки контента [10], и администратора сайта, предоставляющего возможность воспроизведения видеоматериалов [11].

Стоит обратить внимание на то, что в Гражданском кодексе РФ, в отличие от DMCA и Директивы об электронной коммерции, не выделяется такой вид информационных посредников, как провайдер кэширования. Кеширование – это технологический процесс, который позволяет автоматически временно хранить информацию в кэш-памяти сервера, чтобы снизить трафик, ускорить загрузку сайтов и оптимизировать передачу информации. Очевидно, что кэширование не является воспроизведением произведения в соответствии с подпунктом 1 пункта 2 статьи 1270 Гражданского кодекса РФ. Однако, провайдеры кэширования, могут быть привлечены к юридической ответственности за доведение произведений до всеобщего сведения за исключением воспроизведения, что может создавать препятствия для осуществления необходимого технологического процесса.

Таким образом, очевидно, что определение информационного посредника и его правового статуса в гражданских правоотношениях вызывает много вопросов. Тем более это относится и к определению информационных посредника как субъекта информационных правоотношений в сети Интернет.

С точки зрения информационного права, определение информационного посредника необходимо связать с реализацией определенного информационного правомочия: идентификацией пользователей сети, обеспечением права на доступ к информационным ресурсам, размещенным в информационно-телекоммуникационной сети, и распространением информации в форме передачи или размещения материала в сети.

Определяя правовой статус информационного посредника как субъекта информационных правоотношений, сталкиваемся с целым рядом вопросов.

Во-первых, речь идет о праве выбора информационного посредника. У пользователей информацией должно быть право выбора информационного посредника, исходя из удобства, качества и стоимости предоставляемых услуг. Очевидно, что необходимость использования определенного информационного посредника должна быть установлена только в федеральном законе, поскольку речь идет об ограничении конституционного права на информацию. Однако зачастую в реальности возможность осуществления доступа к информации в сети определяется наличием одного информационного посредника на определенной территории.

Во-вторых, в законодательстве должны быть закреплены права и обязанности информационных посредников, которые должны корреспондировать с правами и обязанностями лиц, обращающихся за информацией или распространяющих ее.

Сегодня на целый ряд субъектов в сети возложены обязанности по ограничению доступа к информации, распространяемой с нарушением закона. Однако зачастую их обязанности могут вступать в противоречие с правами других субъектов в сети. Так, например, непродуманно введенная в Федеральном законе «Об информации, информационных технологиях и о защите информации» для владельца поисковой системы в сети обязанность удаления по обращению заявителя информации о нем из всего массива данных, содержащихся в поисковых системах, может противоречить праву других пользователей сети на доступ и распространение информации.

Еще одна обязанность информационного посредника связана с идентификацией пользователей. Анонимность в киберпространстве существенно затрудняет процесс применения права. Пользователь способен осуществлять свою информационную деятельность из любой точки мира, отправляя и получая любую информацию. Источник происхождения сообщения может быть скрытым или закодированным. Пользователь Интернета может создать киберличность или образ, совершенно не соответствующий его реальной или физической идентичности. Все сказанное приводит некоторых исследователей к мысли о возможности использования киберпространства для создания оплотов и целых территорий, позволяющих избегать законной ответственности.

В последнее время российский законодатель пытается решить проблему идентификации лиц в сети. С вопросы идентификации связаны поправки в законодательство, получившие названия «Закон о блогерах» [12], «Антипиратский закон» [13]. Правительство РФ приняло специальное постановление [14], согласно которому владельцы бесплатных точек доступа Wi-Fi должны будут идентифицировать потребителей их услуг.

В-третьих, давая классификацию информационных посредников как субъектов информационных правоотношений, необходимо также соотнести понятие «информационный посредник» не только с такими ранее упомянутыми понятиями как «владелец сайта в сети Интернет», «провайдер хостинга», «оператор связи», но и с содержащимися в Федеральном законе «Об информации, информационных технологиях и о защите информации» понятиями таких новых субъектов, как «организатор распространения информации в сети Интернет», «владелец поисковой системы в сети Интернет», «блогер», которые неразрывно связа-

ны с осуществлением информационных правомочий других субъектов.

Таким образом, решение проблемы, связанной с закреплением правового статуса информационного посредника на уровне законодательства, требует сегодня предварительной детальной научной проработки как в рамках гражданско-правовых наук, так и в рамках информационного права.

Список литературы

1. Хартия Глобального информационного общества // Дипломатический вестник. 2000. № 8. С. 51-56.
2. Digital Millennium Copyright Act [Электронный ресурс] – URL: http://www.gpo.gov/fdsys/pkg/PLAW-105publ304/pdf/PLAW-105publ304.pdf: (дата обращения: 25.11.2016).
3. Directive 2000/31/EC of the European Parliament and of the Council of 8 June 2000 on certain legal aspects of information society services, in particular electronic commerce, in the Internal Market // Official Journal of the European Communities. 2000. L 178/1 (17.7.2000) [Электронный ресурс] – URL: http://eur-lex.europa.eu/legal-content/EN/TXT/HTML/?uri=CELEX:32000L0031&from=EN: (дата обращения: 25.11.2016).
4. Решение Арбитражного суда города Москва от 18.11.2013 г. Дело № А40-54370/12 [Электронный ресурс]: URL: http://kad.arbitr.ru/PdfDocument/641b58fa-135f-4cdf-bbb9-02e467909bc3/A40-54370-2012_20121106_Reshenija%20i%20postanovlenija.pdf.: (дата обращения: 25.11.2016).
5. Постановление Суда по интеллектуальным правам от 16 марта 2015 г. Дело № А40-118714/2013 [Электронный ресурс]: URL: http://kad.arbitr.ru/PdfDocument/3d0296a9-9dbb-4ba9-948b-67454e4d1f4b/A40-118714-2013_20150316_Reshenija%20i%20postanovlenija.pdf (дата обращения: 25.11.2015).
6. Об информации, информационных технологиях и о защите информации: Федеральный закон: 27 июля 2006 г. № 149-ФЗ // Свод законов Российской Федерации. 2006. № 31 (Ч. 1). Ст. 3448.
7. О связи: Федеральный закон: 7 июля 2003 г. № 126-ФЗ // Свод законов Российской Федерации. 2003. № 28. Ст. 2895.
8. Решение Арбитражного суда г. Санкт-Петербург от 14 ноября 2013 г. Дело № А56-42539/2013 [Электронный ресурс] – URL: http://kad.arbitr.ru/PdfDocument/e7cc7add-7963-459b-83ac-3c115d37b3d5/A56-42539-2013_20131114_Reshenie.pdf (дата обращения: 25.11.2016).
9. Постановление Суда по интеллектуальным правам от 9 декабря 2015 г. Дело № А40-52455/2015 [Электронный ресурс] – URL: http://kad.arbitr.ru/PdfDocument/ef8b3f21-fbab-44fa-8004-dc939524408c/A40-1849-2013_20140211_Reshenija%20i%20postanovlenija.pdf (дата обращения: 25.11.2016).
10. Решение Московского городского суда от 19 сентября 2014 г. Делу № 3-199/2014 [Электронный ресурс] /. Доступ из справочной правовой системы «КонсультантПлюс».
11. Решение Московского городского суда от 15 июля 2014 г. Делу № 3-110/2014 [Электронный ресурс] / Доступ из справочной правовой системы «КонсультантПлюс».
12. Федеральный закон от 5 мая 2014 г. № 97-ФЗ «О внесении изменений в Федеральный закон «Об информации, информационных технологиях и о защите информации» и отдельные законодательные акты Российской Федерации по вопросам упорядочения обмена информацией с использованием информационно-телекоммуникационных сетей» // Собрание законодательства Российской Федерации. 2014. № 19 Ст. 2302.
13. Федеральный закон от 2 июля 2013 г. № 187-ФЗ «О внесении изменений в отдельные законодательные акты Российской Федерации по вопросам защиты интеллектуальных прав в информационно-телекоммуникационных сетях» // Собрании законодательства Российской Федерации. 2013. № 27. Ст. 3479.
14. Постановление № 758 от 31 июля 2014 «О внесении изменений в некоторые акты Правительства Российской Федерации в связи с принятием Федерального закона «О внесении изменений в Федеральный закон «Об информации, информационных технологиях и о защите информации» и отдельные законодательные акты Российской Федерации по вопросам упорядочения обмена информацией с использованием информационно-телекоммуникационных сетей» // Собрание законодательства Российской Федерации. 2014. № 32. Ст. 4525.
15. *Войниканис Е.А.* Право интеллектуальной собственности в цифровую эпоху: парадигма баланса и гибкости. М.: Юриспруденция, 2013. С. 288.
16. *Калятин В.О.* Право в сфере Интернета. М.: Норма, 2004. С. 193.
17. *Баринов Н.А.* Услуги: социально-правовой аспект: моногр. Саратов, 2001. С. 17.
18. *Полякова Т.А.* Методологические подходы к систематизации информационного законодательства в условиях перехода к информационному обществу // Вестник Российской правовой академии. 2007. № 4. С. 85-87.
19. *Ситдикова Л.Б.* Теоретические и практические проблемы правового регулирования информационных и консультационных услуг в гражданском праве России: моногр. М.: Юрист, 2008. С. 16.
20. *Йирка К.А.* Компьютерные технологии на службе у правового государства: средства связи и исследования: пер. с англ. Петрозаводск, 2000. 25 с.

Reference list

1. The Charter on Global Information Society // Diplomatic Bulletin. 2000. № 8. P. 51-56.

2. Digital Millennium Copyright Act [Electronic resource] – URL: http://www.gpo.gov/fdsys/pkg/PLAW-105publ304/pdf/PLAW-105publ304.pdf: (date of access: 25.11.2016).
3. Directive 2000/31/EC of the European Parliament and of the Council of 8 June 2000 on certain legal aspects of information society services, in particular electronic commerce, in the Internal Market // Official Journal of the European Communities. 2000. L 178/1 (17.7.2000) [Electronic resource] – URL: http://eur-lex.europa.eu/legal-content/EN/TXT/HTML/?uri=CELEX:32000L0031&from=EN: (date of access: 25.11.2016).
4. The Decision of the Arbitration Court of the Moscow city dated 18.11.2013, Case № A40-54370/12 [Electronic resource]: URL: http://kad.arbitr.ru/PdfDocument/641b58fa-135f-4cdf-bbb9-02e467909bc3/A40-54370-2012_20121106_Reshenija%20i%20postanovlenija.pdf.: (date date of access: 25.11.2016).
5. The Decision of the Court on intellectual rights from March 16, 2015 Case № A40-118714/2013 [Electronic resource]: URL: http://kad.arbitr.ru/PdfDocument/3d0296a9-9dbb-4ba9-948b-67454e4d1f4b/A40-118714-2013_20150316_Reshenija%20i%20postanovlenija.pdf (date of access: 25.11.2015).
6. About information, information technologies and protection of information: Federal Law: on 27th of July, 2006 № 149-FL // The Code of Laws of the Russian Federation. 2006. № 31 (p. 1). Art. 3448.
7. About the telecommunication: Federal Law: 7th of July, 2003 № 126-FL // The Code of Laws of the Russian Federation. 2003. № 28. Art. 2895.
8. The Decision of the Arbitration Court of Saint Petersburg from 14th of November, 2013 Case № A56-42539/2013 [Electronic resource] – URL: http://kad.arbitr.ru/PdfDocument/e7cc7add-7963-459b-83ac-3c115d37b3d5/A56-42539-2013_20131114_Reshenie.pdf (date of access: 25.11.2016).
9. The Decision of the Court on intellectual rights dated 9th of December, 2015 Case number A40-52455/2015 [Electronic resource] – URL: http://kad.arbitr.ru/PdfDocument/ef8b3f21-fbab-44fa-8004-dc939524408c/A40-1849-2013_20140211_Reshenija%20i%20postanovlenija.pdf (date of access: 25.11.2016).
10. The Decision of the Moscow City Court on 19th of September, 2014 Case № 3-199/2014 [Electronic resource] /. Access from reference legal system "Consultant Plus".
11. The Decision of the Moscow City Court on 15th of July, 2014 Case № 3-110/2014 [Electronic resource] / Access from reference legal system "Consultant Plus".
12. Federal Law dated 5th of May 2014 № 97-FL "On amendments to the Federal Law "On information, information technologies and about information protection" and certain legislative acts of the Russian Federation on streamlining the exchange of information using information and telecommunication networks" // Collected legislation of the Russian Federation. 2014. № 19. Art. 2302.
13. Federal Law of 2nd of July 2013 № 187-FL "On amendments to certain legislative acts of the Russian Federation on protection of intellectual rights in information and telecommunication networks" // Collected legislation of the Russian Federation. 2013. № 27. Art. 3479.
14. Resolution № 758 from 31st of July 2014 "On amendments to certain acts of the Government of the Russian Federation in connection with adoption of the Federal Law "On amendments to the Federal Law "On information, information technologies and about information protection" and certain legislative acts of the Russian Federation on streamlining the exchange of information using information and telecommunication networks" // Collected legislation of the Russian Federation. 2014. № 32. Art. 4525.
15. *Voynikanis E.* Intellectual property in the digital age: Paradigm of balance and flexibility. M.: Jurisprudence, 2013. P. 288.
16. *Kalyatin V.* Law in the sphere of the Internet. M.: Norma, 2004. P.193.
17. *Barinov N.* Services: Legal and social aspect: Monograph. Saratov, 2001. P. 17.
18. *Plyakova T.* Methodological approaches to the systematization of information legislation in the context of transition to information society // Bulletin of the Russian Law Academy. 2007. № 4. P. 85-87.
19. *Sitdikova T.* Theoretical and practical issues of legal regulation of information and advisory services in civil law of Russia: Monograph. M.: Yurist, 2008. P. 16.
20. *Jirka K.* Computer technology in the service of a legal state: The instruments of communication and research: Translation from English. Petrozavodsk, 2000. 25 p.

УДК 342.95

Никитина А.В.,
кандидат юридических наук, доцент, доцент кафедры конституционного, административного и финансового права Хабаровского государственного университета экономики и права

РАЗРЕШЕНИЕ ОТДЕЛЬНЫХ КАТЕГОРИЙ КОНСТИТУЦИОННО-ПРАВОВЫХ СПОРОВ В ПОРЯДКЕ АДМИНИСТРАТИВНОГО СУДОПРОИЗВОДСТВА: ПРОБЛЕМЫ ПРАВОВОГО РЕГУЛИРОВАНИЯ

В статье анализируются проблемы правового регулирования разрешения отдельных категорий конституционно-правовых споров в порядке административного судопроизводства: смешение терминов «административно-правовой» и «публично-правовой» спор в Кодексе административного судопроизводства РФ; отсутствие среди задач административного судопроизводства задачи защиты публичных интересов, компетенции органов публичной власти; непродуманность субъектного состава дел об оспаривании нормативных актов, действий (бездействия), решения органов и должностных лиц публичной власти, что не всегда позволяет использовать эти процедуры в качестве механизма системы «сдержек и противовесов»; отсутствие среди оснований их оспаривания нарушения публичных интересов; несогласованность норм Кодекса административного судопроизводства РФ с конституционно-правовыми нормами, регулирующими особенности разрешения отдельных категорий конституционно-правовых споров. По тексту статьи сформулированы предложения, направленные на совершенствование административной судебной процессуальной формы разрешения споров, возникающих из конституционных правоотношений.

Ключевые слова: конституционно-правовой спор, административное судопроизводство, публичные интересы, суды общей юрисдикции, Кодекс административного судопроизводства Российской Федерации

Nikitina A.,
PhD in Law, Associate Professor, Associate Professor of Chair of Constitutional, Administrative and Financial Law of Khabarovsk State University of Economics and Law

THE CERTAIN CATEGORIES OF CONSTITUTIONAL-LEGAL DISPUTES RESOLUTION IN THE ORDER OF ADMINISTRATIVE LEGAL PROCEEDINGS: ISSUES OF LEGAL REGULATION

This article is analyzed the issues of legal regulation of the certain categories of constitutional-legal disputes resolution in the order of administrative legal proceedings: the amalgamation of terms "administrative-legal" and "public-legal" dispute in the Code of administrative legal proceedings of the Russian Federation; the absence of tasks of public interests protection; the competence of public power authorities among the tasks of administrative legal proceedings; the inefficient arrangement of the subject composition of the cases about normative acts litigation, actions (inactions), the authorities and officials of public power decisions, that is not always possible to use these procedures as a mechanism of the "controls and counterpoise" system; the absence of their avoidance of public interests violations among grounds; the inconsistency of the norms of the Code of administrative legal proceedings of the Russian Federation with constitutional-legal norms, which would be regulating features of the certain categories of constitutional-legal disputes resolution. On the article text there are stated proposal, which are aimed at improving the administrative judicial procedural form of disputes resolution, appearing from the constitutional legal relations.

Keywords: constitutional-legal dispute, administrative legal proceedings, public interests, general jurisdiction courts, Code of administrative legal proceedings of Russian Federation

В науке административного права административное судопроизводство традиционно рассматривалось как судебная процессуальная форма разрешения административно-правовых споров, «возникающих из административно-правовых отношений» [2, с. 152], складывающихся по поводу государственного управления, «в которых присутствует в качестве одной из сторон орган исполнительной власти» [4, с. 47]. Однако, определенные коррективы в понимание административного судопроизводства были внесены Кодексом административного судопроизводства РФ, который отнес к подведомственности судов общей юрисдикции административные дела, вытекающие не только из административных, но и иных публичных правоотношений. В результате, в порядке административного судопроизводства сегодня разрешаются не только споры, вытекающие из налоговых, таможенных, административных, но и из конституционных правоотношений.

По-нашему мнению, конституционно-правовой спор представляет собой разногласие субъектов конституционного правоотношения по поводу толкования конституционно-правовых норм и соответствия этим нормам действия (бездействия), решения одной из сторон спора, нарушающей конституционные права, свободы, компетенцию противоположной стороны и/или конституционно защищаемые публичные интересы, конституционные права и интересы неопределенного круга лиц. Конституционно-правовой спор: возникает из конституционного правоотношения; его существо составляет вопрос, относящийся к предмету конституционно-правового регулирования; обе стороны конституционно-правового спора являются субъектами конституционного права, при этом одной из сторон всегда выступает орган или должностное лицо публичной власти, реализующий в правоотношении, из которого возникает спор, свой конституционно-правовой статус.

В Российской Федерации законодатель пошел по пути отнесения конституционно-правовых споров к подведомственности не только конституционных (уставных) судов федерального и регионального уровней, но и судов общей юрисдикции. В порядке административного судопроизводства разрешаются такие споры, которые конституционалистами традиционно относятся к категории конституционно-правовых: избирательные и референдумные споры, споры, возникающие в связи с реализацией конституционно-правовой ответственности, в т.ч. споры, связанные с утратой депутатского мандата, споры о компетенции между органами, обладающими конституционно-правовым статусом, если спорная компетенция определена не нормами Конституции РФ, а установлена текущим конституционным законодательством, дела об оспаривании нормативных правовых актов, действий (бездействия), решений конституционных органов и должностных лиц [1, с. 4-7].

Таким образом, современное административное судопроизводство является судебной процессуальной формой разрешения не только административно-правовых споров, но конституционно-правовых, а также иных споров, возникающих из иных публичных правоотношений. Однако, как абсолютно верно отмечает Е.В. Михайлова, «все же важнейшим недостатком нового Кодекса … является отсутствие самого понятие публичного правоотношения». «Более того, совершенно очевидно, что законодатель фактически отождествляет два понятия – «административное правоотношение» и «публичное правоотношение». Это ясно видно из содержания целого ряда норм» [3, с. 37]. Более того, Кодекс административного судопроизводства РФ (далее – КАС РФ) не всегда делает различия между административными и иными публично-правовыми спорами. В некоторых статьях КАС РФ действительно идет речь об «административных и иных публичных спорах (например, в ч. 3 ст. 4), «спорах, вытекающих из административных и иных публичных правоотношений» (в ч. 4 ст. 38) или «спорных административных и иных публичных правоотношениях» (например, в ч. 5 ст. 5). Между тем, п. 1 ч. 2 ст. 41, регулируя процессуальное соучастие, уже употребляет термин «административный спор» применительно ко всем спорам, возникающим из публичных правоотношений. Процессуальное соучастие по смыслу этих норм допускается, в том числе, если: предметом спора, возникшего из административных или иных публичных правоотношений (административного спора), являются общие права и (или) обязанности нескольких административных истцов, либо нескольких административных ответчиков; предметом административного спора являются однородные права или обязанности субъектов административных или иных публичных правоотношений.

Думается, в этой связи, что термин «административный спор» должен быть заменен в Кодексе административного судопроизводства РФ на термин «публично-правовой спор», что позволило бы более четко отобразить всю палитру споров, разрешаемых в порядке административного судопроизводства, и способствовало исключению терминологической путаницы. Кроме этого, специфика конституционно-правовых споров должна отражаться на процедуре их рассмотрения не только в конституционных судах, но и судах общей юрисдикции. С учетом этого требуют пересмотра отдельные положения Кодекса административного судопроизводства РФ.

Во-первых, исходя из понимания публично-правового спора (в т.ч. конституционного) как средства защиты не только нарушенных прав, свобод и интересов граждан и организаций, но и компетенции

органов публичной власти, государственных и общественных интересов, в рамках административного судопроизводства должны решаться соответствующие задачи. Сегодня к задачам административного судопроизводства относится лишь защита нарушенных или оспариваемых прав, свобод и законных интересов граждан, прав и законных интересов организаций в сфере административных и иных публичных правоотношений (п. 2 ст. 3 КАС РФ). Полагаем, что содержание статьи 3 в этой части должно быть дополнено задачей защиты прав и законных интересов неопределенного круга лиц, компетенции органов и должностных лиц публичной власти, защиты публичных интересов.

Во-вторых, для конституционно-правовых споров должно быть характерно наделение правом на обращение в суд органов государственной власти и должностных лиц с конституционно установленной компетенций, которая предопределяет публично-правовые обязанности по защите конституционного строя, правопорядка, конституционной безопасности и конституционно-защищаемых ценностей. Такие субъекты инициируют конституционно-правовой спор не только в защиту собственной компетенции, но и в защиту нарушенных публичных интересов, прав неопределенного круга лиц. В силу этого нормы Кодекса административного судопроизводства РФ, определяющие особенности разрешения споров, вытекающих из конституционных правоотношений, должны учитывать специфику субъектов и оснований возникновения таких споров. По нашему мнению, это требует внесения изменений в нормы Кодекса административного судопроизводства РФ, регулирующего порядок рассмотрения дел о признании недействующими нормативных правовых актов, а также об оспаривании решений (действий, бездействия) органов государственной власти и органов местного самоуправления.

В частности, в соответствии с ч. 3 ст. 208 КАС РФ с административным исковым заявлением о признании нормативного правового акта, в том числе принятого референдумом субъекта РФ или местным референдумом, не действующим полностью или в части в суд может обратиться прокурор в пределах своей компетенции, а также Президент РФ, Правительство РФ, законодательный (представительный) орган государственной власти субъекта РФ, высшее должностное лицо субъекта РФ (руководитель высшего исполнительного органа государственной власти субъекта РФ), орган местного самоуправления, глава муниципального образования, полагающие, что принятый нормативный правовой акт не соответствует иному нормативному правовому акту, имеющему большую юридическую силу, нарушает их компетенцию или права, свободы и законные интересы граждан. В этой норме недостатками «страдает» перечень субъектов-заявителей, а также основание возникновения спора.

Не понятно, почему права на обращение в суд лишены Государственная Дума и Совет Федерации Федерального Собрания РФ, Уполномоченный по правам человека в Российской Федерации, Уполномоченный по правам человека в субъекте РФ, а также высший исполнительный орган государственной власти субъекта РФ (в настоящее время существуют субъекты РФ, где высшее должностное лицо субъекта РФ не является руководителем высшего исполнительного органа государственной власти субъекта РФ, что говорит не только об их организационной, но и процессуальной обособленности). Возможно, такое право можно предоставить и группе депутатов Государственной Думы или членов Совета Федерации определенной численности (например, как и в случае обращения в Конституционный Суд РФ – не менее 1/5). Необходимость наделения этих органов правом оспаривать акты друг друга вытекает из их включенности в систему разделения властей, а признание актов недействующими в судебном порядке является одним из механизмов системы «сдержек и противовесов».

В качестве основания признания нормативного правового акта недействующим, по нашему мнению, должно быть указано не только такое условие, как нарушение компетенции или права, свободы и законные интересы граждан, но и нарушение публичных интересов. Тем более, что ч. 1 ст. 40 КАС РФ устанавливает, что «в случаях, предусмотренных федеральными конституционными законами, настоящим Кодексом и другими федеральными законами, государственные органы, должностные лица, Уполномоченный по правам человека в Российской Федерации, уполномоченный по правам человека в субъекте РФ могут обратиться в суд в защиту прав, свобод и законных интересов неопределенного круга лиц, публичных интересов».

Нормы Кодекса административного судопроизводства РФ, регулирующие порядок рассмотрения дел об оспаривании решений (действий, бездействия) органов государственной власти и органов местного самоуправления, также требуют некоторых изменений с учетом того, что в этом порядке разрешаются не только административно-правовые споры, но и отдельные конституционно-правовые споры. В настоящий момент право оспаривания решений, действий (бездействия) органа государственной власти, органа местного самоуправления, иного органа, организации, наделенных отдельными государственными или иными публичными полномочиями, должностного лица, принадлежит гражданам, организациям, иным лицам, полагающим, что нарушены или оспорены их права, свободы и законные интересы, созданы препятствия к осуществлению их прав, свобод и реали-

зации законных интересов или на них незаконно возложены какие-либо обязанности (ч. 1 ст. 218 КАС РФ).

В соответствии с ч. 4 ст. 218 КАС РФ в случаях, предусмотренных настоящим Кодексом, органы государственной власти, Уполномоченный по правам человека в Российской Федерации, уполномоченный по правам человека в субъекте Российской Федерации, иные органы, организации и лица, а также прокурор в пределах своей компетенции могут обратиться в суд с административными исковыми заявлениями о признании незаконными решений, действий (бездействия) органов, организаций, лиц, наделенных государственными или иными публичными полномочиями, в защиту прав, свобод и законных интересов иных лиц, если полагают, что оспариваемые решения, действия (бездействие) не соответствуют нормативному правовому акту, нарушают права, свободы и законные интересы граждан, организаций, иных лиц, создают препятствия к осуществлению их прав, свобод и реализации законных интересов или на них незаконно возложены какие-либо обязанности.

Из содержания этой нормы следует ряд выводов, позволяющих, по нашему мнению, судить о возможных процессуальных сложностях разрешения отдельных видов конституционно-правовых споров.

Во-первых, органы публичной власти могут обратиться в суд с требованием о признании незаконными решений, действий (бездействия) других органов публичной власти только *в случаях, предусмотренных Кодексом административного судопроизводства РФ*. Из содержания части 4 ст. 218 КАС РФ не понятно, является ли она специальной по отношению к ч. 1 ст. 40 или, напротив, отсылает именно к случаям, предусмотренным ч. 1 ст. 40 КАС РФ. Если предположить, что часть 1 статьи 218 КАС РФ является специальной по отношению к ч. 1 ст. 40 КАС РФ (как это и должно быть, если статья расположена в главе, посвященной особенностям производства по отдельным категориям дел), то получается, что она не допускает установления права на обращение в суд с административным исковым заявлением федеральными конституционными законами и другими, помимо КАС РФ, федеральными законами, исключая, таким образом, все возможные случаи, предусмотренные федеральным законодательством оспаривания индивидуальных правовых актов одних органов публичной власти другими органами публичной власти. Таким образом, вопреки логике расположения этой статьи, нужно делать вывод о том, что ч. 1 ст. 218 отсылает именно к случаям, предусмотренным ч. 1 ст. 40 КАС РФ.

Во-вторых, основания оспаривания, в соответствии с ч. 4 ст. 218 КАС РФ, сводятся к случаям несоответствия решения, действия (бездействия) нормативному правовому акту (незаконности), и нарушению прав, свобод и законных интересов граждан, организаций и иных лиц.

Таким образом, из-за юридическо-технических ошибок в нормах Главы 22 Кодекса административного судопроизводства РФ, формально под ее действие не подпадает целый ряд конституционно-правовых споров. В частности:

- споры о компетенции, если компетенция органа публичной власти или должностного лица нарушена принятием решения, совершением действия или бездействием другого органа публичной власти или должностного лица;

- оспаривание конституционности и законности ненормативных актов Государственной Думы, Совета Федерации Федерального Собрания РФ, Президента РФ и Правительства РФ, высших органов государственной власти субъектов РФ по административным искам органов публичной власти, действующих в защиту публичного интереса, если право оспаривания этих актов прямо не предусмотрено законом.

Например, в соответствии со ст. 102 Конституции РФ по вопросам об утверждении изменения границ между субъектами Российской Федерации, о возможности использования Вооруженных Сил Российской Федерации за пределами территории Российской Федерации Совет Федерации принимает постановления, носящий ненормативный характер; при этом законодательство не предусматривает возможность их оспаривания в судебном порядке по инициативе органов публичной власти.

В соответствии со ст. 85 Конституции РФ Президент РФ вправе приостановить действие актов органов исполнительной власти субъектовРФ в случае противоречия этих актов Конституции РФ, федеральным законам, международным обязательствам Российской Федерации или нарушения прав и свобод человека и гражданина до решения этого вопроса соответствующим судом (здесь стоит отметить, что исходя из положений Конституции возможно приостановление не только нормативных, но и индивидуальных актов). При этом п. 3 ст. 29 Федерального закона «Об общих принципах организации законодательных (представительных) и исполнительных органов государственной власти субъектов РФ» допускает возможность обращения в суд высшего должностного лица субъекта РФ (руководителя высшего исполнительного органа государственной власти субъекта РФ) для решения вопроса о соответствии изданного им или органом исполнительной власти субъекта РФ акта Конституции РФ, федеральным законам и международным обязательствам Российской Федерации, однако, не предусматривают возможность оспорить решение Президента РФ о приостановлении действия акта органа исполнительной власти субъекта РФ. Заметим, также, что нормы Кодекса административно-

го судопроизводства РФ ни в ст. 208 «Предъявление административного искового заявления о признании нормативного правового акта недействующим», ни в ст. 218 «Предъявление административного искового заявления об оспаривании решений, действий (бездействия) органа государственной власти, органа местного самоуправления …» не содержат указания на возможность обращения в суд за признанием акта *соответствующим* федеральным законам. Нарушение международных обязательств РФ также не названо в качестве оснований заявления споров в порядке административного судопроизводства.

Еще один недостаток КАС РФ в части разрешения дел об оспаривании решений (действий, бездействия) органов государственной власти и органов местного самоуправления связан с тем, что его положения не согласованы с нормами российского конституционного законодательства, определяющего специфику судебного разрешения отдельных видов конституционно-правовых споров.

Здесь можно отметить, прежде всего, споры о законности постановления Совета Федерации об установлении результатов рассмотрения закона Российской Федерации о поправке к Конституции РФ. Процедурные особенности рассмотрения подобной категории споров Верховным Судом РФ определены частями 4, 5 ст. 11 Федерального закона от 4 марта 1998 г. № 33-ФЗ (в ред. Федерального закона от 8 марта 2015 г. № 23-ФЗ) «О порядке принятия и вступления в силу поправок к Конституции Российской Федерации» и включают особые сроки на обжалование (7 дней вместо трех месяцев, установленных КАС РФ), указание на определенных субъектов – заявителей (Президент РФ, законодательный (представительный) орган государственной власти субъекта РФ), особые правовые последствия принятия решения (необходимость повторного установления результатов Советом Федерации). Очевидно, что инициирование такого рода споров нацелено на защиту публичных интересов, а именно, на соблюдение конституционно установленного порядка принятия поправок к Конституции РФ, однако отсутствие согласованности положений данного Федерального закона и положений главы 22 КАС РФ может привести к отказу в удовлетворении административного искового заявления в связи с недоказанностью нарушений «прав, свобод и законных интересов граждан, организаций, иных лиц».

Еще одна категория споров – это конституционно-правовые споры, возникающие в связи с досрочным прекращением полномочий члена Совета Федерации или депутата Государственной Думы. Соответствующие постановления Совета Федерации и Государственной Думы могут быть обжалованы в Верховный Суд РФ (части 4 и 5 ст. 4 Федерального закона от 8 мая 1994 г. № 3-ФЗ (в ред. Федерального закона от 7 июня 2017 г. № 272-ФЗ) «О статусе члена Совета Федерации и статусе депутата Государственной Думы Федерального Собрания Российской Федерации»). Очевидно, что в соответствии с нормами КАС РФ данные постановления могут быть оспорены лишь лицом, досрочно утратившим статус парламентария. Комитету, группе депутатов Государственной Думы (или членов Совета Федерации) определенной численности, фракции, политической партии такое право не принадлежит. Лишь бездействие Государственной Думы об отказе в досрочном прекращении полномочий депутата Государственной Думы может быть оспорено «фракцией или иными лицами, наделенными надлежащим публично-правовым статусом», перечень которых ни в данном федеральном законе, ни в КАС РФ не конкретизирован. Нормы Федерального закона «О статусе члена Совета Федерации и статусе депутата Государственной Думы Федерального Собрания Российской Федерации» и ст. 219 КАС РФ также не содержат указаний на сокращенные сроки обжалования указанных постановлений, что необходимо, поскольку освобожденный мандат депутата может быть замещен иным лицом в период судебного разбирательства, длящегося в соответствии с общими сроками административного судопроизводства.

Таким образом, конструкция ст. 218 КАС РФ должна быть изменена с учетом выявленных нами недостатков. Она должна содержать положения, позволяющие Президенту РФ, Государственной Думе, Совету Федерации Федерального Собрания РФ, Правительству РФ, высшим органам государственной власти субъекта РФ оспаривать решения, действия, бездействия друг друга, если этими решениями, действиями, бездействием нарушены компетенция заявителя, права и свободы неопределенного круга лиц, публичные интересы. Аналогичным правом должны обладать высшие органы государственной власти субъекта РФ по отношению к решениям, действиям, бездействию органов местного самоуправления.

Также статья 218 КАС РФ должна быть дополнена положениями о том, что «в случаях, предусмотренных федеральными конституционными законами, настоящим Кодексом и другими федеральными законами, государственные органы, должностные лица, группа членов Совета Федерации, группа депутатов, установленной законом численности, фракции, комитеты Государственной Думы, Совета Федерации Федерального Собрания РФ, законодательного (представительного) органа субъекта РФ, представительного органа муниципального образования, иные субъекты, наделенные публично-правовым статусом, Уполномоченный по правам человека в Российской Федерации, уполномоченный по правам человека в субъекте Российской Федерации могут обратиться в

суд в защиту прав, свобод и законных интересов неопределенного круга лиц, публичных интересов».

Важным направлением совершенствования Кодекса административного судопроизводства РФ в части разрешения споров, возникших в результате нарушения публичных интересов, интересов неопределенного круга лиц, является расширение перечня дел, рассматриваемых судами общей юрисдикции коллегиально. В настоящее время в соответствии со ст. 29 КАС РФ в суде первой инстанции рассматриваются коллегиально административные дела об оспаривании нормативных правовых актов Президента РФ и Правительства РФ; административные дела о расформировании избирательных комиссий; административные дела об оспаривании решений (уклонения от принятия решений) Центральной избирательной комиссии РФ о результатах выборов Президента РФ, о результатах выборов депутатов Государственной Думы Федерального Собрания РФ, о результатах референдума РФ; административные дела, рассматриваемые Дисциплинарной коллегией Верховного Суда РФ. Председателю суда дано право принимать решения о коллегиальном рассмотрении дел в связи с их особой сложностью (п. 6 ч. 2 ст. 29 КАС РФ).

О несовершенстве данных норм могут свидетельствовать следующие факты. Ненормативные акты Государственной Думы, Совета Федерации Федерального Собрания РФ, нормативные и ненормативные правовые акты законодательных (представительных) органов государственной власти субъектов РФ (включая уставы субъектов Российской Федерации, законы о внесении изменений и дополнений в них, иные законы субъектов РФ) и правовые акты представительного органа муниципального образования принимаются коллегиально, большинством от общего числа депутатов, однако, незаконными могут быть признаны судьей единолично. Конституционное законодательство, положения Кодекса административного судопроизводства РФ предусматривают возможность признания недействующим в судебном порядке решения, принятого на референдуме субъекта Российской Федерации, местном референдуме, в т. ч. нормативного правового акта, принятого референдумом субъекта РФ или местным референдумом(например, ч. 6 ст. 73 Федерального закона «Об основных гарантиях избирательных прав и права на участие в референдуме граждан Российской Федерации», ч. 9 ст. 22 Федерального закона «Об общих принципах организации местного самоуправления в Российской Федерации», часть 3 статьи 208 КАС РФ). Эта категория дел также не включена в перечень споров, рассматриваемых коллегиально. При этом решения референдума считаются принятыми, если за них проголосовало более 50 % участвующих в референдуме, а референдум считается состоявшимся в случае, если в голосовании приняло участие более 50 % лиц, обладающих избирательным правом и проживающих на территории соответствующего публичного образования.

В связи с этим полагаем, что перечень споров, рассматриваемых судами коллегиально, должен быть дополнен делами об оспаривании законов субъектов Российской Федерации, нормативных правовых актов представительных органов муниципальных образований, ненормативных правовых актов Совета Федерации и Государственной Думы Федерального Собрания РФ, законодательных (представительных) органов государственной власти субъектов Российской Федерации, решений, принятых на референдуме субъекта РФ, местном референдуме. По аналогии с делами об оспаривании решений Центральной избирательной комиссии РФ, полагаем, что дела об оспаривании решений (уклонения от принятия решений) избирательной комиссии субъекта РФ о результатах выборов высшего должностного лица субъекта РФ, депутатов законодательного (представительного) органа государственной власти субъекта РФ, о результатах референдума субъекта РФ, дела об оспаривании решений муниципальной избирательной комиссии о результатах муниципальных выборов и референдума также должны рассматриваться судом коллегиально.

В силу особой значимости ряда судебных решений, принимаемых по результатам разрешения конституционно-правовых споров, они, по нашему мнению, должны подлежать обязательному опубликованию. В настоящее время в безусловном порядке публикуются только решения суда по административным делам об оспаривании нормативных правовых актов (п. 2 ч. 4 ст. 215 КАС РФ). При этом действие этой нормы значительно сужено ее разъяснением в Постановлении Пленума Верховного Суда РФ от 27 сентября 2016 г. № 36 «О некоторых вопросах применения судами Кодекса административного судопроизводства Российской Федерации», в пункте 5 которого указано, что «вопрос о том, что подлежит опубликованию (решение или сообщение о его принятии), разрешается судом с учетом конкретных обстоятельств дела. Возможность опубликования решения суда по делу об оспаривании решений (действий, бездействия) органов государственной власти и органов местного самоуправления зависит от усмотрения судьи, который «может признать необходимым» подобное опубликование (ч. 13 ст. 226 Кодекса административного судопроизводства РФ).

По нашему мнению, вопрос об опубликовании решения суда должен быть поставлен, во-первых, в зависимость от того, публиковалось ли в средствах массовой информации решение, которое оспаривается в порядке административного судопроизводства, а, во-вторых, от того, чьи интересы затрагиваются данным решение.

Если оспариваемое решение было официально опубликовано в СМИ, то и судебное решение о признании его незаконным должно быть опубликовано. В настоящее время ситуация выглядит совершенно иначе. Например, решение о назначении референдума подлежит официальному опубликованию в средствах массовой информации (ч. 6 ст. 15 Федерального закона «Об основных гарантиях избирательных прав и права на участие в референдуме граждан РФ), а решение суда об отмене этого решения, в соответствии с КАС РФ, – нет. Решение избирательной комиссии, комиссии референдума об итогах голосования, о результатах выборов, референдума подлежит обязательному опубликованию в средствах массовой информации (ст. 72 Федерального закона «Об основных гарантиях избирательных прав и права на участие в референдуме граждан РФ), а решения судов об отмене этих решений не публикуются.

В связи с этим полагаем, что ст. 244 КАС РФ «Решение суда по административному делу о защите избирательных прав и права на участие в референдуме граждан Российской Федерации и его реализация» должна быть дополнена нормами о необходимости опубликования судебных решений по указанным нами категориям дел. Целесообразно было бы публиковать и решения о расформировании избирательных комиссий.

Также полагаем, что если судом признано незаконным решение (действие, бездействие) органа государственной власти и органов местного самоуправления, затрагивающее (нарушающее) публичные интересы, права и интересы неопределенного круга лиц, такое судебное решение также должно подлежать официальному опубликованию.

Итак, предложения по совершенствованию Кодекса административного судопроизводства РФ, сформулированные нами, прежде всего, нацелены на совершенствование процесса разрешения той категории публично-правовых споров, которые вытекают из конституционных правоотношений. Их реализация позволит наилучшим образом защитить публичные интересы, интересы неопределенного круга лиц, более последовательно отразить в административном процессуальном законодательстве конституционно-правовую специфику отдельной категории разрешаемых споров.

Список литературы

1. *Брежнев О.В.* Конституционно-правовые споры как явления современной действительности (генезис, содержание, порядок разрешения) // Сравнительное конституционное обозрение. 2005. № 4. С. 3-8.
2. *Зеленцов А.Б.* Административно-правовой спор: вопросы теории. М.: Российский университет дружбы народов, 2009. 692 с.
3. *Михайлова Е.В.* Административное судопроизводство как процессуальная форма защиты нарушенных публичных прав // Арбитражный и гражданский процесс. 2016. № 4. С. 35-39.
4. *Хаманева Н.Ю.* Административная юстиция и административно-правовые отношения: теоретические проблемы // Труды института государства и права РАН. 2009. № 1.С. 41-50.

Reference list

1. *Brezhnev O.* The constitutional-legal dispute as a phenomenon of modern reality (Genesis, content, order resolution) // Comparative Constitutional Review. 2005. № 4. P. 3-8.
2. *Zelentsov A.* The administrative and legal dispute: theory issues. M.: Russian Peoples Friendship University, 2009. 692 p.
3. *Mikhaylova E.* The administrative legal proceedings as a procedural form of the public rights protection // Arbitration and civil process. 2016. № 4. P. 35-39.
4. *Khamaneva N.* Administrative jurisprudence and administrative-legal relations: Theoretical issues // Proceedings of the Institute of State and Law of the Russian Academy of Sciences. 2009. № 1.P. 41-50.

УДК 343.988

Шикула И.Р.,
кандидат юридических наук, доцент, заведующий кафедрой уголовно-правовых дисциплин юридического факультета Московского института государственного управления и права

Бормотова Т.М.,
кандидат социологических наук, ведущий научный сотрудник Всероссийского научно-исследовательского института Министерства внутренних дел Российской Федерации

ТЕОРЕТИКО-ПРАВОВЫЕ АСПЕКТЫ УПРАВЛЕНЧЕСКОГО МЕХАНИЗМА МИГРАЦИОННЫХ ПРОЦЕССОВ: СПЕЦИФИКА И СОСТОЯНИЕ

В статье рассматриваются актуальные вопросы, связанные с организацией управления в сфере миграции, которые зависят от эффективности скоординированной деятельности всей системы государственного регулирования в данной области.

В настоящий период тенденции глобализации и последствий мирового экономического кризиса, рост масштабов природно-климатических угроз и техногенных катастроф, ведут к активизации процессов неконтролируемой (латентной) миграции, что также отрицательно сказывается не только на состоянии миграционной сферы, но и даже грозит миграционной безопасности. В общем существующая миграционная ситуация обусловливает необходимость в концентрации внимания государства на выработке и совершенствовании системы мер обеспечения законности и правопорядка в миграционной системе общества, что проявляется в качественном правовом регулировании (правотворчество и правоприменение) данных отношений.

Обеспечение качественного правового регулирования, осуществляемого путем регламентации прав и обязанностей участников миграционных отношений, в нынешних условиях не может осуществляться без осознания необходимости в формировании соответствующего слаженного правового механизма. Следовательно, нормальное функционирование миграционной сферы, ее социальная роль и функционирование возможно только в том случае, когда определены все правовые (и не правовые) средства такого социального управления, а также налажен работающий и жизнеспособный механизм правотворчества и правоприменения на всех уровнях социального инжиниринга.

В связи с чем, одной из актуальных задач является совершенствование правовой основы функционирования миграционной системы общества, с учетом её защищенности, что предполагает улучшение средств, методов и режимов, регламентирующих её работу для повышения жизнеспособности всего общества. Признавая важнейшую роль правовых средств в правовом регулировании миграционных отношений, нельзя не учитывать роль того, кто осуществляет такое воздействие как нормативными, так и ненормативными возможностями.

Кроме того, в статье рассматриваются факторы, влияющие на реализацию управленческой функции миграционных процессов, осуществление которой в нашей стране осуществляется при отсутствии единого координирующего органа. Также предлагается механизм по совершенствованию организационных основ регулирования миграционных процессов в системе управления Российской Федерации.

Ключевые слова: субъекты государственного управления в сфере миграции, государственное регулирование миграционных процессов, реализации миграционной политики, механизмов государственного регулирования внешней трудовой миграции

Shikula I.,
PhD in Law, Associate Professor, Head of Chair of Criminal-Legal Disciplines of the Law Faculty of the Moscow Institute of Public Administration and Law

Bormotova T.,
PhD in Sociology, Leading Researcher of All-Russia Research Institute of the Ministry of Internal Affairs of the Russian Federation

THE THEORETICAL-LEGAL ASPECTS OF THE MANAGERIAL MECHANISM OF MIGRATION PROCESSES: SPECIFICITY AND STATUS

The article discusses the current issues, which are related to the management organization in the migration sphere, which is depending on the coordination activity effectiveness of all state regulation system in this sphere.

In the present period of globalization trend and the global economic crisis consequences the growing extent of natural-climatic threats and technogenic disasters are leading to the uncontrolled processes (latent) migration activation, which are also has a negative impact not only on the migration sphere status, but even it threatens the migration security. In general, the current migration circumstance is underlined the necessary to focus attention on developing and improving the system of measures to ensure law and legal order in the migration sphere of the society, which is manifested in the quality of legal regulation (lawmaking and law enforcement) of these relations.

The provision of quality legal regulation, carried out by regulating the rights and responsibilities of migration relations participants, cannot be implemented without awareness of the necessary for the formation of appropriate coherent legal mechanism under current settings. Therefore, the normal migration sphere functioning, its social role and functionality will be possible if there are indentified all legal (and non-legal) instruments of the social administration, as well as a working and viable mechanism of law-creation and law enforcement is established at all levels of social engineering.

In this connection, one of the urgent tasks is the legal framework improvement of the migration sphere functioning of the society, with regard to its protect ability, which is implying instruments, methods and modes enhancement, regulating its performance to enhance the vitality of the whole society. Recognizing the most important role of remedies in the legal regulation of migration relations, one cannot ignore the role of one which is carrying such influence by both the normative and non-normative possibilities.

Besides, the article examines the factors, which are influencing on the migration sphere managerial function implementation; that implementation is carried out in the absence of a single coordinating authority in the country. It is also a mechanism is proposed to improve the organization framework for the migration processes regulation in the managerial system of the Russian Federation.

Keywords: state management subjects in migration sphere, state regulation of migration processes, migration policy implementation, state regulation mechanisms of external labor migration

Результатом скачкообразного роста миграции в конце XX – начале XXI века стало беспрецедентное – как по своей плотности, так и по своей продолжительности – взаимодействие различных этносов, культур, конфессий в пределах одного государства. Стимулируемые все возрастающими и зачастую неконтролируемыми миграционными потоками на первый план выходят проблемы ксенофобии и расовой неприязни. Соответственно, в условиях современного мира, помимо своего экономического значения, проблема миграции становится частью проблем обеспечения безопасности. Кроме угроз, вызываемых нелегальной миграцией, степень интеграции легальных мигрантов (при отсутствии которой они также могут стать субъектами террористической и иной преступной деятельности) в принимающее сообщество начинает напрямую влиять на степень обеспеченности национальной безопасности.

Указанные факторы не могут не предопределять усиления внимания, проявляемого к правовому регулированию миграционных процессов не только на национальном, но и на международном уровне. Эффективность управления миграционными потоками не представляется рассмотреть без использования современных IT-технологий, которые позволяют повышать не только ее, но и производительность средств потребления и использование их ресурсов. Развитие социума, научных и технологических продуктов в своей основе обеспечено управленческими категориями, которые позволяют выявлять динамику развития закономерностей в разных научных областях.

Опыт разных стран мира дает возможность изучить методы социального управления, требующих реализацию функций научного управления, направленность которой отражает субъективные мнения людей, согласно их потребностям в социуме. Для развития, как отдельных отраслей, регионов, так и целых государств модели научного социального управления приобретают все большее значение.

Социально-экономические и политические изменения, происходящие в мировом социуме в последние десятилетия, существенным образом повлияли на условия деятельности государственных органов развитых стран в сфере миграции в настоящем и будущем, поставили перед государственной властью немало новых и достаточно сложных проблем. К ним в полной мере можно отнести необходимость работать в условиях комплексного учета состояния и направленности современных миграционных потоков, как основного критерия оценки деятельности миграционных служб.

Разработка и принятие объективного законодательного решения по регулированию происходящих

социальных процессов в любом государстве должно основываться на организации и проведении анализа управленческой функции миграционных процессов.

Эффективность миграционной политики достигается в рамках заинтересованности организаций и фирм, по привлечению рабочих ресурсов; и коренного населения. При этом приоритетное право на труд должно отдаваться населению, затем мигрантам, которых зачастую ущемляют в правах, и в последнюю очередь местной власти, которая распределяет размеры квот для наемных работников. В тоже время реализация указанных функций должна опираться на управление всех видов.

Вопросы по организационной составляющей для взаимодействия субъектов в сфере миграции, рассматриваются в рамках эффективной и скоординированной деятельности по направлениям в данной области. При этом следует отметить, государственное управление миграционными процессами в нашей стране осуществляется при отсутствии единого координирующего органа [2].

В данный период существующая организационная деятельность, связанная с регулированием миграционных процессов не соответствует единым требованиям, направленным на объединение и концентрацию управленческих усилий. Орган по координации управления миграционными процессами должен быть наделен инициативными полномочиями по разработке управленческих программ и согласованности всех ведомств с интеграцией субъектов, участвующих в выработке мер по реализации миграционной политики.

Управленческий механизм миграционных процессов должен включать негосударственные структуры, имеющих статус самостоятельных субъектов и обладающих рыночными инструментами, связывающими интересы государства, работодателей и приезжих. При этом в условиях рыночной экономики страна должна иметь возможности задействования рыночных инструментов, позволяющих эффективно управлять миграционными потоками.

В существующий механизм по организационной деятельности в миграционной сфере входят следующие государственные органы исполнительной власти – Министерство труда и социальной защиты РФ, Министерство экономического развития РФ, Министерство образования и науки РФ, Главное управление по вопросам миграции МВД России (до 2016 г. – Федеральная миграционная служба РФ) [21]. Таким образом, вопросы миграции, кроме Министерства внутренних дел, попадает в сферу интересов политического (МИД России), силового (Минобороны России, ФСБ и ФССП России) и социально-экономического блока (Минтруда, Минфина, Минэкономразвития и Минтранса России) [3].

Вопросы трудовой международной миграции относятся к сфере компетенции Минтруда и соцзащиты РФ [17]. Департамент трудовых ресурсов данной службы выполняет основную роль по определению квоты для притока рабочей силы.

Министерство экономического развития РФ (Минэкономразвития России) осуществляет решение проблем по стабилизации численности населения РФ и занятости его в экономике, вопросов эффективного регулирования миграции и адаптации приезжих, а также улучшения здоровья нации и уровня социальных настроений [18]. В обязанности данного министерства, входит на основе анализа социально-экономического развития страны выработка политики и нормативное правовое регулирование.

На Министерство экономического развития РФ (Минэкономразвития России) возложена разработка долгосрочных прогнозов миграции. В тоже время мониторинг трудового рынка в ряде регионов РФ, где отмечается повышенный спрос на высококвалифицированных специалистов, восполнение которых не происходит за счет внутренних рабочих ресурсов, а выделенные квоты зачастую остаются не реализованными. Основными законодательными актами по регулированию трудовой миграции должны стать решения ключевых министерств: МВД, Минтруда и Минэкономразвития, по вопросам распределения квот для иностранных приезжих в целях осуществления трудовой деятельности в РФ.

Минтруду и соцзащиты РФ передали функции преобразованного Министерства здравоохранения и социального развития РФ по реализации функций по разработке политики государства и нормативно-правовому регулированию трудовой миграции. Данное ведомство больше других заинтересовано в получении правильной и достоверных сведений о прибывающих и убывающих категориях граждан, чтобы своевременно оказать им необходимую помощь. Это министерство само занимается прогностической деятельностью в этой области. При этом недостаточное сотрудничество с МВД России по вопросам миграции приводит к различным последствиям негативного характера для мигрантов [2].

На Минобрнауки РФ [19] возложены функции по проведению мониторинга и осуществлению прогнозирования потребностей для экономики в квалифицированных кадрах, и разработки основных направлений в государственной политики по вопросам профессионального образования. При этом в действующих нормативных правовых актах отсутствуют объединения работодателей (предпринимателей), участвующие в государственном прогнозировании и мониторинге трудового рынка. В результате происходят деформационные нарушения в образовательной сфере, что скорее можно назвать стихийными и при-

водящими к глубокому структурному и содержательному изменению подготовки кадров для перспективных нужд трудового рынка.

Идеологическая составляющая в области миграционного законодательства возложена на комитеты, входящие в палаты российского парламента, Совета Федерации и Государственной Думы Федерального собрания РФ. Деятельность данных органов, реализуется на результатах прогнозирования, которое осуществляют вышеуказанные организации. Комитеты обладают компетенцией по выработке законодательных мер в целях реализации государственного миграционного законодательства.

В Правительстве РФ вопросы по миграционной политике возложены на созданную комиссию, в обязанности которой входит осуществление задач по обеспечению согласованных действий федеральных и региональных властей.

ГУВМ МВД РФ (Главное управление по вопросам миграции) является структурным подразделением МВД России и наделена максимально возможными полномочиями по управлению внешним миграционными процессами и выработки миграционной политики [16].

В функциональные обязанности указанного подразделения в сфере миграции входят следующие направления деятельности, касающиеся управления миграционными процессами.

Осуществление деятельности по разработке прогнозов краткосрочных и долговременных миграционных процессов в субъектах Российской Федерации; работ по внедрению совмещенных информационных технологий и автоматизированных систем по обработке сведений, обеспечивающих проведение мониторинга и направление информации, касающейся вопросов специализации подразделений в сфере миграции, с подразделениями органов внутренних дел отдельного субъекта РФ ответственными за проведение совместных технологических функций.

Проведение предупредительных мер, направленных на пресечение незаконной миграции и осуществление согласно единым требованиям законодательства РФ контроля в отношении иностранцев и лиц без гражданства с другими структурными подразделениями ГУ МВД отдельных субъектов РФ.

Осуществление мероприятий по участию в установленном порядке лицензионной деятельности, связанной с трудоустройством граждан Российской Федерации за ее пределами, а также осуществление контрольных мероприятий за ней.

Подготовка и выдача в установленном законодательством порядке подтверждений на занятие трудовой деятельности иностранцами в пределах территории РФ, а также контрольных мер по целевому использованию иностранной рабочей силы.

Осуществление проверочных мероприятий согласно нормативным правовым актам совместно с профильными подразделениями органов внутренних дел субъекта РФ, включая и территориальные подразделения федеральных органов исполнительной власти. Проверки организаций, независимо от их организационно–правовой формы, и граждан, занятых индивидуальной предпринимательской деятельностью, включая иных физических лиц в части привлечения и использования иностранной рабочей силы в пределах территории РФ, и осуществление деятельности граждан РФ, связанной с трудоустройством в стране и за ее пределами и прочее [20].

ГУВМ МВД РФ осуществляет возложенные на службу функции в части совершенствования нормативно-правовых актов в миграционной сфере, формирование органов миграционного контроля, разработки мер в области предупреждения и пресечения нелегальных миграционных потоков, и определение механизмов государственного регулирования внешних миграционных процессов.

Далее предлагается рассмотреть формы и методы работы миграционной службы в настоящее время. Одним из ключевых звеньев подразделения по регулированию миграции является информационно-аналитическое управление. Главные направления его деятельности определяются разработанным с учетом современных реалий положением об указанном управлении. Однако на сегодняшний день данное управление нельзя признать эффективным. При этом следует отметить, что не хватает специалистов в данной области, а также отсутствует подробно разработанные и точно сформулированные методические документы. Выполнение обязанностей сотрудниками осуществляется без всякой инициативы.

Управление миграционными процессами в настоящее время является одним из ключевых направлений деятельности государственных органов. При этом координационная деятельность миграционного подразделения, касающаяся научных и практических разработок по информационно–аналитической деятельности в управлении миграционных процессов, может позволить осуществлять их регулирование на новой методологической основе с использованием единой информационно–справочной системы по миграции.

Следует отметить, что практические виды прогнозирования миграции: поисковый и нормативный прогноз, основанные на методах непосредственной экстраполяции, построения моделей, а также экспертных оценок и написания сценариев, в нынешних экономических условиях, мало эффективны.

Перед миграционным подразделением поставлена задача создания модели прогнозирования по развитию миграционной ситуации с учетом специфики социально-экономических обстоятельств в РФ.

С данной целью создана и наполняется база данных для регулярных прогностических расчетов и экспертных оценок. Данное направление осуществляется ГУВМ МВД России совместно с ФОИВами.

С 2006 года по настоящее время проводится бюджетная реформа с переходом от управления затратами к управлению по результатам. Разработанные доклады о результатах и основных направлениях деятельности подразделения органов внутренних дел в сфере миграции за период 2006–2016 гг. (далее ДРОНД) [4–15] стали основой планирования как собственно деятельности министерств и ведомств, так и их финансирования в соответствии с предполагаемыми к выполнению программами и проектами.

Обозначенная в них деятельность миграционной службы осуществляет разработку методов среднесрочного бюджетного планирования и обеспечения реализации принципа эффективного использования бюджетных средств. Где обозначены стратегические цели в ее деятельности и задачи на среднесрочную перспективу, их реализация будет обеспечиваться выделенными бюджетными ассигнованиями для этих целей. Выработанная основа дальнейшего планирования деятельности в миграционной сфере рассчитана на каждые три года.

То есть можно утверждать, что ГУВМ МВД России использует целевой подход к регулированию миграционных процессов для возможной оптимизации путей достижения его результатов.

Таким образом, направление деятельности миграционного подразделения связано с возможностью использования миграционного потенциала в социально-экономическом развитии РФ, что подразумевает осуществление работы в управлении миграционными потоками и контроля за соблюдением установленных требований мигрантами и их социальной адаптации.

Для задач, требующих реализации разработано и сформировано от одной до трех аналитических ведомственных целевых миграционных программ [1], направленных на повышение эффективности в деятельности системы обеспечения национальной безопасности России за счет создания механизмов управления полученными показателями деятельности государства, в том числе механизма стратегии в планировании, финансировании и оценки ее результатов.

При доминировании целевого подхода имеется опасность необоснованного выбора цели, на котором может сказаться субъективная позиция исследователя. Данный ключевой фактор может оказывать существенное влияние на разработку стратегии, а также способен скрывать объективные условия и искажать целевую установку стратегии. Это обстоятельство в очередной раз подтверждает необходимость интегративного использования целевой и исследовательской прогностической модели, которая может оградить прогнозиста от постановки необоснованных целей и при необходимости скорректировать их.

Рассуждая о проблемах, посвященных выявлению основных причин в области организационных основ по регулированию миграционных процессов по субъектам Российской Федерации, эксперты в данной области [2] называли:

– отсутствие квалифицированных специалистов по миграции;

–несоответствие законодательной базы в миграционной сфере;

– слабую методическую и методологическую основу.

Учитывая изложенное, можно сделать следующий вывод.

Преобладание ограничительного характера действий по миграции, недостаточная координация взаимодействия между ветвями власти и неправительственными организациями; отсутствие исследования прогнозов в области балансов трудовых ресурсов; прогнозов рынка труда на различных уровнях (страновый, региональный, муниципальный) являются слабыми звеньями в миграционной составляющей.

При воссоздании в стране мощной системы стратегического планирования необходимо в рамках организации новой модели по регулированию миграционных процессов создать в системе государственного управления РФ структуры информационно-аналитического консалтинга, что даст возможность сосредоточить всю работу с иностранными гражданами в рамках одного государственного координирующего органа, комплексно занимающегося регулированием миграционных потоков в стране. Данные меры позволят устранить существующие недостатки путем централизации и сосредоточения действий, материальных и денежных возможностей.

В его структуре, следовало бы создать центр информационно-аналитического обеспечения управления миграционными процессами. На данный орган возложить проведение исследований и разработку перспективных прогнозов и планов, а также просчитывать возможности, составлять сценарии и определять варианты, которые будет рассматривать и согласовывать миграционное подразделение МВД России. Благодаря широкому масштабу своей деятельности и ориентации на будущее, такой центр станет тренировочной площадкой для потенциальных руководителей подразделений. Именно здесь они ознакомятся со всей организацией еще до работы в одной из ее частей.

Основание данной структуры будет лежать на принципе субсидиарности, где власть принадлежит ее подразделениям, а не центру и именно части организации отчуждают свою власть в пользу центра. Сотрудники, работающие в центре, являются звеньями

составных частей организации. Задача центра состоит в том, чтобы помочь отдельному человеку или группе соответствовать порученным им обязанностям.

Механизм по совершенствованию организационных основ регулирования миграционных процессов в системе управления Российской Федерации не может быть сведен к стандартным процедурам. При этом он является глубоко творческим исследованием, требующим выявления существенных свойств организации, а именно её внешней и внутренней среды и умения использовать полученные данные для формирования и реализации принятой стратегии. Проанализировав сегодняшнее состояние управления миграционными процессами, можно сказать, что значительному методическому инструментарию и информационному многообразию не хватает креативного (творческого) мышления, которое способно создавать необходимый результат, а не репродуцировать его.

Таким образом, возможность увеличения роста эффективности управления миграционными потоками представляется приоритетной теоретической и практической задачей, направленной на исследование способов ее роста. Рассматриваемое управление, не достигающее запланированных стратегических задач, не является эффективным. Для его эффективности возникает потребность в комплексном анализе всех проблем российского социума.

Список литературы

1. Аналитический отчет по теме «Исследование общественного мнения о деятельности органов внутренних дел (полиции) в 85 субъектах Российской Федерации» (второй этап). М. 2015.
2. *Бормотова Т.М.* Автореферат диссертации на соискание ученой степени кандидата социологических наук / Академия управления МВД Российской Федерации. Москва, 2008.
3. *Бормотова Т.М.* Открытость и публичность в работе правоохранительной системы Российской Федерации при реализации механизмов противодействия преступности мигрантов // Сборники конференций НИЦ Социосфера. 2016. № 14. С. 16-19.
4. Доклад о результатах и основных направлениях деятельности федеральной миграционной службы за 2006 год и плановый период 2007 – 2009 годов. URL: [Электронный ресурс] // http://fms.gov.ru (дата обращения: 04.01.17).
5. Доклад о результатах и основных направлениях деятельности федеральной миграционной службы за 2007 год и плановый период 2008 – 2010 годов. URL: [Электронный ресурс] // http://fms.gov.ru/upload (дата обращения: 04.01.17).
6. Доклад о результатах и основных направлениях деятельности федеральной миграционной службы за 2008 год и плановый период 2009 – 2011 годов. URL: [Электронный ресурс] // http://92.fms.gov.ru (дата обращения: 04.01.17).
7. Доклад о результатах и основных направлениях деятельности федеральной миграционной службы за 2009 год и плановый период 2010 – 2012 годов. URL: [Электронный ресурс] // http://fms.gov.ru/up/iblock (дата обращения: 04.01.17).
8. Доклад о результатах и основных направлениях деятельности федеральной миграционной службы за 2010 год и плановый период 2011 – 2013 годов. URL: [Электронный ресурс] // http://fms.gov.ru/26 (дата обращения: 04.01.17).
9. Доклад о результатах и основных направлениях деятельности федеральной миграционной службы за 2011 год и плановый период 2012 – 2014 годов. URL: [Электронный ресурс] // http://fms.gov.ru/upload/ (дата обращения: 04.01.17).
10. Доклад о результатах и основных направлениях деятельности федеральной миграционной службы за 2012 год и плановый период 2013 – 2015 годов. URL: [Электронный ресурс] // http://92.fms.gov.ru/upload/iblock/b26 (дата обращения: 04.01.17).
11. Доклад о результатах и основных направлениях деятельности федеральной миграционной службы за 2013 год и плановый период 2014 – 2016 годов. URL: [Электронный ресурс] // http://fms.gov.ru/upload/iblock/b26 (дата обращения: 04.01.17).
12. Доклад о результатах и основных направлениях деятельности федеральной миграционной службы за 2014 год и плановый период 2015 – 2017 годов. URL: [Электронный ресурс] // http://92.fms.gov.ru/upload/iblock/b26 (дата обращения: 04.01.17).
13. Доклад о результатах и основных направлениях деятельности федеральной миграционной службы за 2015 год и плановый период 2016 – 2018 годов. URL: [Электронный ресурс] // http://fms.gov.ru (дата обращения: 04.01.17).
14. Доклад о результатах и основных направлениях деятельности федеральной миграционной службы за 2016 год и плановый период 2017 – 2019 годов. URL: [Электронный ресурс] // http://fms.gov.ru/up/b (дата обращения: 04.01.17).
15. Итоговый доклад о результатах и основных направлениях деятельности федеральной миграционной службы за 2015 год. URL: [Электронный ресурс] // http://fms.gov.ru/ (дата обращения: 04.01.17).

16. Приказ МВД России от 15.04.2016 № 192 «Об утверждении Положения о Главном управлении по вопросам миграции Министерства внутренних дел Российской Федерации». URL: [Электронный ресурс] // http://www.consultant.ru (дата обращения: 04.01.17).
17. Положение о Министерстве труда и социальной защиты Российской Федерации (Минтруд России). URL: [Электронный ресурс] // https://rg.ru/2012/06/26/mintruda-site-dok.html (дата обращения: 10.01.17).
18. Положение о Министерстве экономического развития Российской Федерации (Минэкономразвития России) URL: [Электронный ресурс] // http://economy.gov.ru/minec/about/collegium/status/ (дата обращения: 10.01.17).
19. Положение о Министерстве образования и науки РФ. URL: [Электронный ресурс] // http://минобрнауки.рф/новости/9177 (дата обращения: 04.01.17).
20. Положение о Главном управлении по вопросам миграции Министерства внутренних дел Российской Федерации (Министерство внутренних дел Российской Федерации приказ от 15 апреля 2016 года № 192 «Об утверждении Положения о Главном управлении по вопросам миграции Министерства внутренних дел Российской Федерации» URL: [Электронный ресурс] http://docs.cntd.ru/document/420355204 (дата обращения: 10.01.17).
21. Указ Президента РФ от 05.04.2016 № 156 (ред. от 21.12.2016) «О совершенствовании государственного управления в сфере контроля за оборотом наркотических средств, психотропных веществ и их прекурсоров и в сфере миграции». URL: [Электронный ресурс] // http://www.consultant.ru (дата обращения: 04.01.17).

Reference list

1. The analytical report on the theme "Public opinion survey on the activities of internal affairs authorities (police) in 85 constituent entities of the Russian Federation" (The second stage). M. 2015.
2. *Bormotova T.* The synopsis of a thesis on competition of the scientific degree PhD in Sociology / Academy of the Ministry of Internal Affairs of the Russian Federation. Moscow, 2008.
3. *Bormotova T.* Openness and publicity in the work of the law enforcement system of the Russian Federation in the counteraction mechanisms implementation of migrants criminality / Proceedings of conferences by the Sotsiosfera Research Centre. 2016. №. 14. P. 16-19.
4. The 2006 report on results and main directions of activities of the Federal Migration Service and the planning period of 2007 – 2009 years. URL: [Electronic resource] // http://fms.gov.ru (date of access: 04.01.17).
5. The 2007 Report on results and main directions of activities of the Federal Migration Service and the planning period of 2008 – 2010. URL: [Electronic resource] // http://fms.gov.ru/upload (date of access: 04.01.17).
6. The 2008 report on results and main directions of activities of the Federal Migration Service and the planning period 2009 – 2011. URL: [Electronic resource] // http://92.fms.gov.ru (date of access: 04.01.17).
7. The 2009 report on results and main directions of activities of the Federal Migration Service and the planning period 2010 – 2012. URL: [Electronic resource] // http://fms.gov.ru/up/iblock (date of access: 04.01.17).
8. The 2010 report on results and main directions of activities of the Federal Migration Service and the planning period 2011 – 2013. URL: [Electronic resource] // // http://fms.gov.ru/26 (date of access: 04.01.17).
9. The 2011 report on results and main directions of activities of the Federal Migration Service and the planning period 2012 – 2014. URL: [Electronic resource] // // http://fms.gov.ru/upload (date of access: 04.01.17).
10. The 2012 report on results and main directions of activities of the Federal Migration Service and the planning period 2013 – 2015. URL: [Electronic resource] // // http://92.fms.gov.ru/upload/iblock/b26 (date of access: 04.01.17).
11. The 2013 report on results and main directions of activities of the Federal Migration Service and the planning period 2014 – 2016. URL: [Electronic resource] // // http://92.fms.gov.ru/upload/iblock/b26 (date of access: 04.01.17).
12. The 2014 report on results and main directions of activities of the Federal Migration Service and the planning period 2015 – 2017. URL: [Electronic resource] // // http://92.fms.gov.ru/upload/iblock/b26 (date of access: 04.01.17).
13. The 2015 report on results and main directions of activities of the Federal Migration Service and the planning period 2016 – 2018. URL: [Electronic resource] // // http://fms.gov.ru (date of access: 04.01.17).
14. The 2016 report on results and main directions of activities of the Federal Migration Service and the planning period 2017 – 2019. URL: [Electronic resource] // // http://fms.gov.ru/up/b (date of access: 04.01.17).
15. The final report on the results and main directions of activities of the Federal Migration Service in 2015. URL: [Electronic resource] // http://fms.gov.ru/ (date of access: 04.01.17).
16. The Order of the Ministry of Internal Affairs of Russia from 15.04.2016. №192 "On approval of regulations on the Main Department on Migration of the Ministry of Internal Affairs of the Russian Federation". URL: [Electronic resource] // http://www.consultant.ru (date of access: 04.01.17).
17. The provision on the Ministry of Labour and Social Protection of the Russian Federation (Ministry of Labour). URL: [Electronic resource] // https://rg.ru/2012/06/26/mintruda-site-dok.html (date of access: 10.01.17).
18. The provision on the Ministry of Economic Development of the Russian Federation (Mineconomrazvitiya of Russia) URL: [Electronic resource] // http://economy.gov.ru/minec/about/collegium/status/ (date of access: 10.01.17).
19. The provision on the Ministry of Education and Science of the Russian Federation. URL: [Electronic resource] // http://минобрнауки.рф/новости/9177 (date of access: 04.01.17).

20. The provision on the Main Directorate of Immigration of the Ministry of Internal Affairs of the Russian Federation (the Ministry of Internal Affairs of the Russian Federation order dated April 15, 2016 № 192 "On approval of regulations on the Main Department on Migration of the Ministry of Internal Affairs of the Russian Federation" URL: [Electronic resource] http://docs.cntd.ru/document/420355204 (date of access: 10.01.17).
21. The Decree of the President of the Russian Federation from 05.04.2016 № 156 (edited by 21.12.2016) "On improving state management in the sphere of control of circulation of narcotic drugs, psychotropic substances and their precursors and in the migration sphere". URL: [Electronic resource] // http://www.consultant.ru (date of access: 04.01.17).

УДК 341.1/8=111

Сылкина С.М.,
кандидат юридических наук, доцент кафедры международного права факультета международных отношений Казахского национального университета им. аль-Фараби

ПРАВОВЫЕ ОСОБЕННОСТИ НОРМ МЕЖДУНАРОДНОГО ПРАВА В СООТВЕТСТВИИ С ПРИНЦИПАМИ, КАСАЮЩИМИСЯ ИСПОЛЬЗОВАНИЯ ЯДЕРНЫХ ИСТОЧНИКОВ ЭНЕРГИИ В КОСМИЧЕСКОМ ПРОСТРАНСТВЕ

Объекты, запускаемые в космическое пространство нуждаются в источниках энергопитания. Однако международное право не устанавливает каких-либо ограничений по их использованию. Автором дается историческая предпосылка формирования международно-правового режима использования ядерных источников. Проведен анализ Принципов, касающихся использования ядерных источников энергии в космическом пространстве и выявлены их недостатки. Динамичный научно-технический прогресс требует постоянного совершенствования принципов и норм в данной области. Важную роль автор статьи уделяет сотрудничеству государств. Предлагается разработать на международном уровне процедуру сотрудничества между государствами-членами ООН и МАГАТЭ, имеющими средства контроля за космическим пространством и слежения за космическими объектами на околоземных орбитах. Это обеспечило бы получение объективной информации о возможном возвращении в атмосферу ядерных источников энергии.

Ключевые слова: ядерные источники энергии, Международное агентство по атомной энергии, сотрудничество, Международный комитет по радиационной защите, космическое пространство

Sylkina S.,
PhD in Law, Associate Professor of Chair of International Law of the International Relations Faculty of Al-Farabi Kazakh State University

THE LEGAL FEATURES OF RULES OF INTERNATIONAL LAW ACCORDING TO THE PRINCIPLES CONCERNING USE OF NUCLEAR POWER SOURCES IN OUTER SPACE

The objects launched in space need power sources. However the international law does not set any restrictions on their use. The author gives a historical prerequisite of formation of the international legal mode of use of nuclear sources. The author carried out the analysis of the Principles concerning use of nuclear power sources in outer space and their disadvantages are revealed. Dynamic scientific and technical progress demands constant improvement of the principles and norms in this sphere. The author gives an important role to cooperation of the states. It is offered to develop at the international level the procedure of cooperation between the member states of the UN and IAEA having control devices behind space and tracking space objects on Earth orbits. It would provide objective information on possible return to the atmosphere of nuclear power sources.

Keywords: nuclear power sources, International Atomic Energy Agency, cooperation, International Committee on Radiation Protection, outer space

The existing rules of international law don't set any restrictions of sources of power supply of the objects started in space. So the question of differentiation space and air space still remains open [1, p.135].

The problems concerning definition and / or delimitation of space have been considered in the UN since 1967. However it hasn't succeeded to agree about where air to which full and exclusive sovereignty of the state extends comes to an end and space open for a research and use by all states begins [2, p. 3].

However, as professor Jimenez de Arechaga E. (Uruguay) notes fairly «the fact of lack of definition doesn't influence the legal regimes and the principles applicable concerning space in the same way as existing for a long time various norms determining width of territorial waters in any way didn't cancel the rules

regulating behavior of the states in the high sea» [3, p. 332].

The fundamental international legal principles contain in the Treaty on principles governing the activities of states in the exploration and use of outer space, including the Moon and other celestial bodies. It was signed on 27 January 1967 year. The Treaty regulates activity of the states in the sphere of space exploration. Article I of the Treaty establishes that «outer space, including the moon and other celestial bodies, shall be free for exploration and use by all States without discrimination of any kind, on a basis of equality and in accordance with international law …». The subsequent articles of the Treaty contain certain restrictive provisions by which the states have to be guided at a research and use of space [4, p. 334]. However the Treaty don't have any obligations forbidding a spacewalk of objects with nuclear power sources (further – NPS). At the same time it is important to emphasize that the obligation which is contained in the article IV «not to place in orbit around the earth any objects carrying nuclear weapons or any other kinds of weapons of mass destruction, install such weapons on celestial bodies, or station such weapons in outer space in any other manner» has no relation to objects with NPS on board as nuclear power sources as isotope as reactor type are in explosive. So it can't be considered as weapons of mass destruction.

The registration of the international legal mode of use of nuclear power sources on board began in 1978 year. It was connected that he Soviet military Space-954 satellite with the nuclear power station on board entered dense regions of the terrestrial atmosphere in view of technical malfunctions and collapsed over desert sparsely populated regions of the northwest of Canada (the area of the Big Slave lake) on 24 January 1978 year. As a result the fulfilled nuclear fuel vanished generally in the atmosphere and partially over the land surface. The device fragment with a part of the nuclear reactor in which was a uranium-235 fell near the Canadian town Uranium-City. This case with the Soviet satellite has shown gaps in international law and has pushed the international community to development of the international documents in the sphere of usage of nuclear power sources in space.

The first time when questions of use of NPS in space were raised in the UN during the 51st session of the Scientific and technical subcommittee of the United Nations committee on the peaceful uses of outer space in 1978. Questions of using of NPS onboard space objects also were considered at the session of Legal subcommittee of UN committee on the peaceful uses of outer space.

In 1980 the Legal subcommittee considered the part of the agenda entitled «The review of the existing rules of international law concerning activity in the sphere of space for the purpose of establishment of expediency of addition of similar rules of law with the provisions concerning use of nuclear power sources in outer space».

The Legal subcommittee discussed the question «consideration of a possibility of addition of the rules of international law relating to use of nuclear power sources in outer space» in 1981-1985 years. Since 1986 Legal subcommittee and the working group which was established for the next purpose began development of project principles concerning use of nuclear power sources in outer space. The Subcommittee actively used the conclusions and recommendations coordinated concerning NPS in Scientific and technical subcommittee in this work. The principles developed in Legal subcommittee concerned the following main subjects connected with use of NPS in space: the notice, safety, assistance in case of accidents, responsibility including damage liability and others. Developments of project principles were successfully completed in 1992 year.

The principles concerning use of nuclear power sources in outer space include 11 provisions.

The first principle is applicability of international law. It is directly specified that the activity connected with use of nuclear power sources in outer space is carried out according to international law including in particular the Charter of the UN and the Treaty on principles governing the activities of states in the exploration and use of outer space, including the Moon and other celestial bodies.

The second principle is using of terms for the purpose of these principles (the starting state and a number of technical concepts).

The third principle designates the governing principles and criteria of safety of use. It is noted that for minimizing of amount of radioactive material in outer space and the risks connected with it use of nuclear power sources in outer space is limited to those space flights which can't be made in the reasonable way with use of non-nuclear power sources.

The third principle consists of three special parts.

The first part is about common goals concerning radiation protection and nuclear safety. The main element of this part is the rule that the states launching space objects with nuclear power sources onboard make efforts for protection of individuals, the population and biosphere from radiological dangers. The design and use of space objects with nuclear power sources onboard have to provide with high degree of confidence that under the expected normal or emergency circumstances danger was below the acceptable levels determined in this third principle.

This part of the document records that security systems have to be projected, be designed and be operated according to the general principle of deep protection. This principle means existence of an opportunity to eliminate or neutralize any expected refusals or mal-

functions in operation of the device, fraught with consequences for safety by using of an operation or the procedure.

The principle provides a possibility of acceptance other measures.

The separate section is devoted to nuclear reactors. Their technical characteristic is given besides designation of types of flights where reactors can be used. Only highly enriched uranium is used as fuel in nuclear reactors. In a design Radioactive decay of fission products and activization is considered in a construction.

In this principle it is clearly designated that nuclear reactors aren't brought to critical level before achievement of an operational orbit by them or to a conclusion to an interplanetary trajectory. Special attention is paid to their safe exploitation.

One more source of obtaining energy as radioisotope generators is allocated in the third section of this principle. They can be used for interplanetary flights and other flights outside gravitational field of the Earth. Their use and on the Earth orbit is supposed if after end of a working part of the flight they are stored in a high orbit. Anyway their final removal is necessary.

Radioisotope generators are protected by system of the protective cover designed to maintain thermal and aerodynamic loadings during return to an upper atmosphere in the expected orbital conditions including at an entrance from high-elliptic orbits if it takes place. The system of a protective cover and physical shape of isotopes guarantees lack of emission of radioactive material in the environment at blow about the earth. It is caused with that the area of falling could be deactivated completely by carrying out operation on evacuation.

The fourth principle is entirely devoted to assessment of safety and use of nuclear sources.

A launching State at the time of launch shall, prior to the launch, through cooperative arrangements, where relevant, with those which have designed, constructed or manufactured the nuclear power sources, or will operate the space object, or from whose territory or facility such an object will be launched, ensure that a thorough and comprehensive safety assessment is conducted. This assessment shall cover as well all relevant phases of the mission and shall deal with all systems involved, including the means of launching, the space platform, the nuclear power source and its equipment and the means of control and communication between ground and space.

It is especially told about a possibility of obtaining the interesting information on safety by other parties in this principle. So, pursuant to article XI of the Treaty on principles governing the activities of states in the exploration and use of outer space, including the Moon and other celestial bodies, the results of this safety assessment, together with, to the extent feasible, an indication of the approximate intended time-frame of the launch, shall be made publicly available prior to each launch, and the Secretary-General of the United Nations shall be informed on how States may obtain such results of the safety assessment as soon as possible prior to each launch.

Concrete terms and more detailed procedures of the notice in principle aren't given. Each state proceeds from optimum approaches in this respect.

The fifth principle is devoted to the notice of return.

Any State launching a space object with nuclear power sources on board shall in a timely fashion inform States concerned in the event this space object is malfunctioning with a risk of re-entry of radioactive materials to the Earth. The information shall be in accordance with the following format:

a) System parameters:

• name of launching State or States, including the address of the authority which may be contacted for additional information or assistance in case of accident;

• international designation;

• date and territory or location of launch;

• information required for best prediction of orbit lifetime, trajectory and impact region;

• general function of spacecraft;

b) Information on the radiological risk of nuclear power source(s):

• type of nuclear power source: radioisotope reactor;

• the probable physical form, amount and general radiological characteristics of the fuel and contaminated and / or activated components likely to reach the ground. The term "fuel" refers to the nuclear material used as the source of heat or power.

This information shall also be transmitted to the Secretary-General of the United Nations.

The information, in accordance with the format above, shall be provided by the launching State as soon as the malfunction has become known. It shall be updated as frequently as practicable and the frequency of dissemination of the updated information shall increase as the anticipated time of re-entry into the dense layers of the Earth's atmosphere approaches so that the international community will be informed of the situation and will have sufficient time to plan for any national response activities deemed necessary. It should be mentioned that the updated information shall also be transmitted to the Secretary-General of the United Nations with the same frequency.

The sixth principle is devoted to a question of consultations. He provides that State providing information in accordance with principle 5 shall, as far as reasonably practicable, responds promptly to requests for further information or consultations sought by other States.

The seventh principle is devoted assistance to States.

Upon the notification of an expected re-entry into the Earth's atmosphere of a space object containing a nuclear power source on board and its components, all States possessing space monitoring and tracking facilities, in the spirit of international cooperation, shall communicate the relevant information that they may have available on the malfunctioning space object with a nuclear power source on board to the Secretary-General of the United Nations and the State concerned as promptly as possible to allow States that might be affected to assess the situation and take any precautionary measures deemed necessary.

After re-entry into the Earth's atmosphere of a space object containing a nuclear power source on board and its components:

1) the launching State shall promptly offer and, if requested by the affected State, provide promptly the necessary assistance to eliminate actual and possible harmful effects, including assistance to identify the location of the area of impact of the nuclear power source on the Earth's surface, to detect the re-entered material and to carry out retrieval or clean-up operations;

2) all States, other than the launching State, with relevant technical capabilities and international organizations with such technical capabilities shall, to the extent possible, provide necessary assistance upon request by an affected State.

The eighth principle is devoted to responsibility.

In accordance with article VI of the Treaty on principles governing the activities of states in the exploration and use of outer space, including the Moon and other celestial bodies, States shall bear international responsibility for national activities involving the use of nuclear power sources in outer space, whether such activities are carried on by governmental agencies or by non-governmental entities, and for assuring that such national activities are carried out in conformity with that Treaty and the recommendations contained in these Principles [5, p.5]. When activities in outer space involving the use of nuclear power sources are carried on by an inter- national organization, responsibility for compliance with the aforesaid Treaty and the recommendations contained in these Principles shall be borne both by the international organization and by the States participating in it.

The ninth principle regulates liability for damage and compensation.

In accordance with article VII of the Treaty on principles governing the activities of states in the exploration and use of outer space, including the Moon and other celestial bodies, and the provisions of the Convention on international liability for damage caused by space objects, each State which launches or procures the launching of a space object and each State from whose territory or facility a space object is launched shall be internationally liable for damage caused by such space objects or their component parts. This fully applies to the case of such a space object carrying a nuclear power source on board. Whenever two or more States jointly launch such a space object, they shall be jointly and severally liable for any damage caused, in accordance with article V of the above-mentioned Convention.

The compensation that such States shall be liable to pay under the aforesaid Convention for damage shall be determined in accordance with international law and the principles of justice and equity, in order to provide such reparation in respect of the damage as will restore the person, natural or juridical, State or international organization on whose behalf a claim is presented to the condition which would have existed if the damage had not occurred. Also, compensation shall include reimbursement of the duly substantiated expenses for search, recovery and clean-up operations, including expenses for assistance received from third parties.

The tenth principle is devoted to settlement of disputes. The tenth principle is devoted to questions of settlement of disputes. He provides that any dispute resulting from the application of these Principles shall be resolved through negotiations or other established procedures for the peaceful settlement of disputes, in accordance with the Charter of the United Nations.

The eleventh principle concerns questions of the review and an order of their revision. According to its provisions these Principles concerning use of nuclear power sources in space shall be reopened for revision by the Committee on the peaceful uses of outer space no later than two years after their adoption.

It should be noted that there is also a problem of assessment of consequences of collisions of nuclear power sources with space debris which is paid attention by Scientific and technical subcommittee during recent years. That is fraught with serious negative consequences in respect of radiation pollution of space and also in case of an emergency descent of NPS from an orbit and collision with the terrestrial atmosphere and other components of the environment.

Presumable consequences of collision of the reactor NPS with space debris started in space and which are in rather high orbits:

a) destruction of fuel elements (uranium-235 with fission products and beryllium in a face reflector) for reactors with emission of assembly of fuel elements on some satellites of the «Space» series;

b) destruction of a side reflector of the reactor (beryllium), cases of the reactor and fuel elements in the reactor case for jet NPS without emission of assembly of fuel elements;

c) destruction of the block of radiation protection (lithium hydride);

d) destruction of a thin and metallic contour and possible leakage of the heat carrier (sodium-potassium);

e) destruction of elements of a design of reactor NPS with formation of fragments and particles of constructional materials.

The main results of a research of the consequences of collision of the reactor NPS with space debris started in space and which were in orbits of 700-1100 km were published in reports at the sessions of Scientific and technical Subcommittee earlier.

The possibility of emergence of a collision between the carried-out programs and the new or reconsidered principles of safety can't be excluded completely. The safety level provided with the existing Principles also is unsatisfactory. So, in the document of Great Britain it is assumed that withdrawal of the spacecraft into a so-called «safe» orbit provided sufficient degree of protection. Besides, collision with space debris can lead to decrease in duration of finding of reactors of spacecrafts in an orbit. There is a possibility that before final return to the atmosphere of all nuclear objects which are in an orbit there will be a collision of one of them with a fragment of space debris up to one centimeter in size in the diameter at modern degree of pollution of near-earth space. It is possible to expect what won't result from such collision of considerable additional pollution. Nevertheless, modeling of process of increase of a total stream of space debris at the corresponding height demonstrates that the size of garbage doubles each 35 years. Thus, the frequency of impacts can increase a million times in 600 years increasing possibility of collision with larger fragments of space debris that can cause essential reduction of duration of stay in an orbit of the reactor of the spacecraft to which there is a collision.

According to Great Britain these reasons indicate the need creations of the reconsidered basis for safety of NPS in space with all evidence. The International Atomic Energy Agency (IAEA) has achieved significant progress in this regard and has published a number of documents in a series of editions on safety since the beginning of the 80th years. One of the most important publications of category «Safety Bases» are documents on safety of nuclear installations. Some offers of rather potential risks of radiation have included in recommendations of the International committee on radiation protection of 1990. The new important concept of nuclear safety has been developed as a result of the carried-out IAEA of detailed studying of the reasons and consequences of the Chernobyl accident.

These works have formed a basis for preparation of a series of the documents submitted to Scientific and technical subcommittee by Great Britain and other countries. They have allowed reconsidering the Principles from the point of view of process but not means of achievement of safety, providing the general but not the concrete nature of approach to safety issues. As a result allowing those developers of space flights consider absolutely new ways of achievement of goals of safety without limiting itself to need of respect for the principles having standard character.

Six Additional principles are distinguished in new approach. Their aim is reflecting in the Principles the happened late changes concerning culture of safety, justification of risk, restriction of risk, and decrease in risk, guarantees and pollution of space. Remarks which have been made concerning them during work of Scientific and technical subcommittee in February 1996 year in Vienna and during discussions in UN committee on use of space in the peace purposes in June 1996 year demonstrate that some of these ideas can become a basis for reaching consensus concerning revision of the Principles.

Thus, imperfection of the Principles concerning use of nuclear power sources in space was recognized during their acceptance by the General Assembly on December 14, 1992 that it was expressed in the decision to begin process of their revision in two years. Therefore emergence of this situation was inevitable. The basis for establishment of the mode of safety of nuclear power sources in space didn't exist in spite of the fact that many countries, especially those from them which carried out programs of use of nuclear energy had quite accurate systems of regulation of conditions of use of the nuclear energy at the national level coordinated at the international level.

A number of the states supported essential revision of the Principles at consideration of a question of use of nuclear power sources in space within Scientifically – technical subcommittee for several last years of delegation. They motivated it with the fact that the existing principles not fully reflect the standards of nuclear safety developed in IAEA.

The recommendations of the International committee on radiation protection (ICRP) made in 1977 were the only international normative document in this sphere during development in the early 80th years of the Principles accepted in 1992. This document was unsatisfactory because the question of the prevention of accidents wasn't raised in them.

It was also difficult to achieve recognition of the Principles which didn't exist during development of the space programs which are carried out now with use of NPS. There are discrepancies between new provisions concerning the best practice of safety and the carried-out programs which are based on former practice of safety.

Perhaps, for this reason the Principles were developed in relation to concrete technologies within which it is possible to provide compliance and didn't mention those directions of application of NPS in space where there can be discrepancies. Therefore the terms other than what are usually applied to all types of use of NPS in space were used at a formulation of the Principles.

Nowadays there is no problem of lack of the international consensus concerning development of a basis for providing measures of nuclear safety.

In general the international regulation of questions of safe application of NPS has gained rather detailed development by the present moment. Dynamic scientific and technical progress causes need for regular updating of the guidelines and norms accepted by the international community in the sphere of development and application of NPS. At the same time their quick formalization is necessary in legal documents.

Space-rocket activity makes an essential contribution to sustainable development of mankind. At the same time it makes also negative impact on the biosphere of the Earth and on near-earth space. On the one hand, use of nuclear power sources is objectively necessary for development of astronautics, on the other hand, it carriers potential danger to the environment and mankind in general.

Despite acceptance the resolution 47/68 of the United Nations General Assembly «The principles concern uses of NPS in space» in 1992, the number of questions remained unresolved. It is emphasized in a preamble of «Principles» that they were applicable only to NPS intended for development of electric energy onboard the space objects for which weren't connected with power supply of the propulsion system.

The Principles concerning use of nuclear power sources in space, accepted by the United Nations General Assembly in the resolution 47/68 of December 14, 1992 have no obligatory validity and also, owing to lack of the international treaty in this sphere. So, the launched state is forced to solve this problem at the national level that is represented not effective as the damage can concern any state and not just launching.

Thus, nowadays it is necessary to develop the procedure of cooperation between member states of the United Nations and IAEA at the international level. They have appropriate means of control of space and tracking space objects on the Earth orbits. It will allow providing objective information on possible return to the atmosphere of nuclear power sources and opportune preparation for it using all available opportunities and means for detection of the place of falling and search of nuclear power sources and / or some of his parts in the territory of the state where there was such falling.

Список литературы

1. *Joanne I.* An Introduction to Space Law for Decision Makers // Journal of space law. 2012. P. 227.
2. *Василевская Э.Г.* Правовое содержание понятия космического пространства // Космос и право. 1980. С.56.
3. *Х. де Аречага Э.* Современное международное право. М.: Прогресс, 1983. С.80.
4. *Gary L.B., Joseph A.S. Jr.* United Nations Deliberations on the Use of Nuclear Power Sources in Space: 1978-1987 in Space Nuclear Power Systems. P. 432.
5. United Nations Treaties and Principles on Outer Space // United Nations, New York. 2008. P.72.

Reference list

1. *Joanne I.* An Introduction to Space Law for Decision Makers // Journal of space law. 2012. P.227.
2. *Vasilevskaya E.* Legal maintenance of a concept of space // Space and law. 1980. P.56.
3. *Jimenez de Arechaga E.* Modern International Law. M.: Progress, 1983. P.80.
4. *Gary L.B., Joseph A.S. Jr.* United Nations Deliberations on the Use of Nuclear Power Sources in Space: 1978-1987 in Space Nuclear Power Systems. P. 432.
5. United Nations Treaties and Principles on Outer Space // United Nations, New York. 2008. P.72.

УДК 343.59

Халиков И.А.,
старший преподаватель кафедры прокурорского надзора за исполнением законов в оперативно-розыскной деятельности и участия прокурора в уголовном судопроизводстве Казанского юридического института – филиала Академии Генеральной прокуратуры Российской Федерации

ПРОБЛЕМЫ УГОЛОВНО-ПРАВОВОГО РЕГУЛИРОВАНИЯ ОБЩЕСТВЕННЫХ ОТНОШЕНИЙ, СВЯЗАННЫХ С НАРУШЕНИЕМ ТРЕБОВАНИЙ СОХРАНЕНИЯ ИЛИ ИСПОЛЬЗОВАНИЯ ОБЪЕКТОВ КУЛЬТУРНОГО НАСЛЕДИЯ В РОССИЙСКОЙ ФЕДЕРАЦИИ

В статье обозначены проблемы применения норм уголовного законодательства, направленных на уголовно-правовую охрану объектов культурного наследия (памятников истории и культуры) народов Российской Федерации, выявленных объектов культурного наследия. Анализируются проблемы квалификации преступлений, ответственность за которые предусмотрена ст.2431 и 243 УК РФ, определяются критерии разграничения указанных составов. Сформулированы предложения по внесению изменений в диспозицию ст.2431 УК РФ с целью уточнения признаков субъекта преступления, а также примечание к ст.2431 УК РФ в целях преодоления противоречий в толковании термина «уничтожение» объектов культурного наследия (памятников истории и культуры) народов Российской Федерации. Отмечается, что уголовное законодательство Российской Федерации недостаточно эффективно решает проблемы нарушения требований сохранения или использования объектов культурного наследия.
Ключевые слова: Уголовно-правовая охрана объектов культурного наследия, проблемы уголовно-правового регулирования, культурные ценности, субъект преступления, уничтожение объектов культурного наследия

Khalikov I.,
Senior Lecturer of Chair of Prosecutor's Supervision over Laws Enforcement in Operational-Investigative Activity and Prosecutor's Participation in Criminal Legal Proceedings of the Kazan Law Institute – Branch of the Academy of Prosecutor General of the Russian Federation

THE CRIMINAL-LEGAL REGULATION ISSUES OF PUBLIC RELATIONS, ASSOCIATED WITH THE REQUIREMENTS VIOLATION OF PRESERVATION OR MAINTENANCE OF CULTURAL HERITAGE SITES IN THE RUSSIAN FEDERATION

The article is defined the issues of norms application of the criminal legislation, aiming to criminal-legal cultural heritage sites protection (monuments of history and culture) of the Russian Federation peoples, detected cultural heritage sites. There are analyzed the issues of crimes classification, coming under Article 243.1 and 243 of the Criminal Code of Russia; there are criteria for differentiation of these elements. There are stated proposals to amend the provisions of Article 243.1 disposal of the Criminal Code of Russia with the purpose to clarify the crime committer characteristics, as well as the note to Article 243.1 of the Criminal Code of Russia in order to overcome contradictions in the interpretation of the "destruction" term of cultural heritage sites (monuments of history and culture) of the Russian Federation peoples. In the article it is noted that the criminal legislation of the Russian Federation is not been effectively to solve the issues of requirements violation of preservation or maintenance of cultural heritage sites.
Keywords: criminal-legal cultural heritage sites protection, issues of criminal-legal regulation, cultural sites, crime committer, cultural heritage sites destruction

Правовое регулирование общественных отношений в области сохранения, использования, популяризации и государственной охраны объектов культурного наследия (памятников истории и культуры) народов Российской Федерации основывается на положениях Конституции Российской Федерации, Гражданского кодекса Российской Федерации, Основ законодательства Российской Федерации о культуре, и осуществляется в соответствии с Федеральным законом от 25 июня 2002 г. № 73-ФЗ «Об объектах культурного наследия (памятниках истории и культуры) народов Российской Федерации» (Далее Федеральный закон №73-ФЗ если не указано иное). Государство, воздействуя на возникшие правоотношения стремится:

- сохранить и передать будущим поколениям лучшие результаты культурной жизнедеятельности ушедших эпох;
- обеспечить доступ граждан Российской Федерации к культурным ценностям в целях формирования социокультурной идентичности;
- с учетом накопленного историко-культурного наследия создать новые, инновационные формы культурной деятельности.

Согласно ч. 2 ст. 44 Конституции Российской Федерации за гражданами Российской Федерации закреплено право на участие в культурной жизни государства. Данное право является одним из основных культурных прав, гарантированных Конституцией Российской Федерации. В части 3 статьи 44 указано, что каждый гражданин обязан заботиться о сохранении исторического и культурного наследия, беречь памятники истории и культуры.

Вопрос сохранения исторического и культурного наследия России является одним из приоритетных направлений деятельности государства. 2 декабря 2016 г. Президентом Российской Федерации В.В. Путиным, по итогам проведенного совета по культуре и искусству, были даны указания Правительству Российской Федерации совместно с общественными организациями, осуществляющими деятельность в сфере охраны культурного наследия, провести обсуждение комплекса вопросов, связанных с организацией государственной охраны и сохранения объектов культурного наследия народов Российской Федерации, контроля и надзора в сфере охраны культурного наследия. По итогам обсуждения, разрабатываются предложения по совершенствованию нормативно-правовой базы и правоприменительной практики в сфере охраны культурного наследия [5].

В конституционно-правовом аспекте под культурной жизнью следует понимать специфическую, регламентированную Конституцией Российской Федерации и действующим законодательством деятельность человека, общества и государства по созданию и сохранению культурных ценностей материального и нематериального наследия России. При этом государство выступает гарантом обеспечения доступа всех слоев населения страны к ценностям отечественной и мировой культуры, принимает обязательство по защите исторического и культурного наследия, созданию условий к сохранению национальной культурной самобытности. Государство берет на себя обязательство по принятию административно-правовых и уголовно-правовых мер к нарушителям закона. Данные меры должны способствовать сохранению исторического и культурного наследия для будущих поколений. Однако адекватность и своевременность принятия уголовно-правовых мер к нарушителям закона вызывает определенные трудности.

Остановимся подробнее на проблемах уголовно-правового регулирования общественных отношений связанных с нарушением требований сохранения или использования объектов культурного наследия. В соответствии Федеральным законом №245-ФЗ от 23.07.2013 года[4] в Уголовный кодекс Российской Федерации была включена новая статья 243.1 УК РФ. Это стало итогом правотворческой работы государственных органов по конкретизации ответственности за преступления, совершаемые в отношении объектов культурного наследия в связи с их использованием и сохранением. Однако практическое применение статьи вызывает определенные затруднения.

Согласно статистическим данным Информационного центра МВД на территории Российской Федерации, преступления, предусмотренные ст.243.1 УК РФ, в 2013-2014 годах не регистрировались. В 2015 году зарегистрировано 3 преступления, в 2016 году – 4. Выборочное изучение материалов расследованных уголовных дел показало, что во всех случаях лицо, ответственное за сохранение и использование поврежденных памятников истории и культуры, было установлено еще во время проведения доследственной проверки. По всем уголовным делам это собственник здания, принявший на себя обязательство по его сохранению. Однако при всей очевидности совершенных преступлений ни одно уголовное дело по ст. 243.1 УК РФ в суд для рассмотрения по существу не направлялось.

Отсутствие результатов работы правоохранительных органов Российской Федерации в части выявления и расследования преступлений, связанных с нарушением требований сохранения или использования объектов культурного наследия (памятников истории и культуры) народов Российской Федерации, включенных в единый государственный реестр объектов культурного наследия, свидетельствуют о необходимости внесения соответствующих изменений в уголовное законодательство.

Пока же правоприменительная практика сталкивается с целым рядом проблем. Ст.243.1 УК РФ является бланкетной уголовно-правовой нормой, отсылаю-

щей к Федеральном закону № 73-ФЗ.Ст.47.2 Федерального закона № 73-ФЗ устанавливает требования к сохранению объекта культурного наследия, включенного в Реестр, выявленного объекта культурного наследия, которые должны предусматривать консервацию, ремонт, реставрацию объекта культурного наследия, приспособление объекта культурного наследия для современного использования либо сочетание указанных мер. В отношении выявленного объекта культурного наследия дополнительно устанавливаются требования к его сохранению, не включающие требования к реставрации объекта культурного наследия (с момента вступления в силу изменений, внесенных в Федеральный закон №73-ФЗ Федеральным законом от 22 октября 2014 г. № 315-ФЗ). Важно подчеркнуть, что требования к сохранению или использованию объектов культурного наследия, включенных в Реестр, выявленных объектов культурного наследия, а также требования, установленные охранным обязательством, являются ограничениями (обременениями) права собственности, других вещных прав, а также иных имущественных прав на объекты культурного наследия. Приобретая объект культурного наследия, выявленный объект, собственник принимает на себя обязанности по должному его содержанию и использованию. Нарушения, допущенные собственником объекта при его ненадлежащем использовании и (или) непринятии мер к его сохранению, образуют состав административного правонарушения, предусмотренного ст.7.13 КоАП РФ, а при наступлении определенных последствий – состав преступления, предусмотренный ст.243.1 УК РФ. При этом приобретатели объектов культурного наследия, не желающие брать на себя ответственность по их сохранению, уклоняются от заключения охранного обязательства. Этому способствует отсутствие единой (Росреестра и Министерства культуры Российской Федерации) базы данных (единого списка) объектов культурного наследия. Отсутствие принятых на себя обязательств по сохранению и использованию объекта культурного наследия его собственником не образует состав преступления.

Сложность в применении данных норм вызывает и то, что ст.243.1 УК РФ находится в конкуренции со ст.243 УК РФ. Обе статьи главы 25 Уголовного кодекса РФ в качестве признаков объективной стороны преступления предусматривают наступление общественно-опасных последствий в виде уничтожения или повреждения объектов культурного наследия. При этом соотнести нормы между собой как общую и специальную невозможно. В теории права принято считать, что специальная норма является результатом конкретизации общей нормы и отличается от нее по объему признаков содержания [1, С. 74]. Объем признаков в специальном составе увеличивается за счет признаков, «родственных» общему составу. Деяние, квалифицируемое по ст.243.1 УК РФ это преступление с двумя формами вины. Неосторожная форма вины обязательный признак последствий нарушения установленных требований использования или сохранения объектов культурного наследия, при этом само деяние, в результате которого произошло повреждение, либо уничтожение памятника истории и (или) культуры может быть совершено как с прямым, так и с косвенным умыслом. В ряде случаев это приводит к конкуренции уголовно-правовых норм. Согласно позиции, изложенной в юридической литературе, преступление, предусмотренное ст.243 УК РФ также может совершаться как с прямым, так и с косвенным умыслом[2, С.420].Сотрудники правоохранительных органов, в правоприменительной практике, сталкиваясь с проблемой выбора используемой нормы права. При этом, в связи с объективными сложностями, связанными с определением размера причиненного ущерба, статья 243.1 УК РФ не применяется. Так, 30 марта 2016 г. сотрудниками дознания ОП №10 «Промышленный» УМВД России по г. Казани возбуждено уголовное дело по признакам состава преступления, предусмотренного ч.1 ст.243 УК РФ. Материалами уголовного дела установлено, что ООО «Сайяр» в период с 29 декабря 2015г. по 11 февраля 2016 г. на территории объекта культурного наследия регионального значения – «Азимовская мечеть» произвело реконструкционные работы без соответствующего разрешения Министерства культуры, авторского надзора и проектной документации. В результате проведенных реставрационных работ на объекте полностью утрачена фактура кирпичной кладки, поврежден профиль, пластика и геометрия выступающих декоративных элементов. Действия сотрудников ООО «Сайяр» содержат признаки состава преступления, предусмотренного ч.1 ст.243.1 УК РФ, так как выполненные ими реставрационные работы, являются действиями, направленными на сохранение объекта культурного наследия. В результате имевших место событий произошло повреждение памятника истории и культуры. Действовали виновные лица с косвенным умыслом. Указанный случай не является единичным. Так, 18 сентября 2015 г. сотрудниками отдела дознания УМВД России по г. Вологда возбуждено уголовное дело по факту уничтожения объекта культурного наследия регионального значения – «Жилого дома XIX века». В ходе производства дознания по уголовному делу установлено, что собственник здания самоустранился от его охраны. Не желая исполнять принятые на себя обязательства по сохранению объекта, он допустил проникновение внутрь его помещений посторонних лиц, которые в свою очередь подожгли исторический памятник. В указанном случае действия собственника здания в полном объеме содержат признаки состава преступления, предусмотренного ч.1 ст.243.1 УК РФ. При этом действия виновного были с косвенным умыслом.

Кроме того, в качестве проблемы уголовно-правового регулирования общественных отношений связанных с сохранением или использованием объектов культурного наследия можно выделить неопределенность критериев оценки возникшего общественно-опасного последствия, как обязательного признака объективной стороны преступления. Так, ст.243.1 УК РФ в качестве признаков общественно-опасного последствия предусматривает уничтожение объекта культурного наследия или его повреждение, совершенное по неосторожности в крупном размере. Под крупным размером в примечании к статье 243.1 УК РФ понимается стоимость восстановительных (реставрационных) работ, превышающая пятьсот тысяч рублей. При этом у правоприменителя возникают трудности в части соотношения признаков объективной стороны преступления и их оценки. Наличие обязательного признака общественно опасного последствия в виде причинения вреда в крупном размере необходимо исключительно в части оценки повреждения объекта культурного наследия либо и при определении вреда причиненного объекту в результате его разрушения. В юридической литературе дано следующее определение термину «уничтожение» – это приведение соответствующего материального объекта в полную негодность, в состояние, при котором объект навсегда утрачивает свою ценность и не может использоваться по назначению (разрушение, ликвидация, истребление и иные действия) (3). Следовательно, восстановить (реставрировать) объект, полностью утративший свою ценность, невозможно. Он утратил свою исключительную историческую и культурную ценность. В целях преодоления проблем правоприменительной практики необходимо включить в примечание к статье 243.1 УК РФ определение термина «уничтожение» в следующей редакции: «Уничтожение объектов культурного наследия (памятников истории и культуры) народов Российской Федерации, включенных в единый государственный реестр объектов культурного наследия (памятников истории и культуры) народов Российской Федерации, выявленных объектов культурного наследия, культурных ценностей в настоящей статье и статье 243 Уголовного кодекса Российской Федерации признается приведение объекта в полную негодность, в состояние, при котором объект навсегда утрачивает свою историческую и культурную ценность, не может использоваться по назначению, а также на основании заключения компетентного органа исполнительной власти подлежит исключению из единого государственного реестра объектов культурного наследия (памятников истории и культуры) народов Российской Федерации».

Таким образом, на современном этапе развития государства одной из приоритетных задач остается охрана культурного наследия, сохранение социокультурной самобытности народов населяющих нашу страну. Обозначенные в статье проблемы затрудняют процесс уголовно-правового регулирование общественных отношений, связанных с сохранением и использованием объектов культурного наследия. В результате чего лица, совершившие запрещенное уголовным законом деяние избегают уголовной ответственности. Наличие эффективных механизмов уголовно-правового регулирования возникших общественных отношений, должно способствовать решению поставленных государством задач по сохранению и приумножению исторического и культурного достояния.

Список литературы

1. *Иногамова-Хегай Л.В.* Конкуренция норм уголовного права. М.: Щит, 1999. 288 с.
2. *Клебанов Л.Р.* Уголовно-правовая охрана культурных ценностей: дис. … докт. юрид. наук / Л.Р. Клебанов. М, 2012. 512 с.
3. Комментарий к Уголовному кодексу Российской Федерации, постатейный [Электронный ресурс] / под ред.: В.М. Лебедева; М.: Юрайт. Доступ из справ.-правовой системы «Консультант Плюс».
4. О внесении изменений в отдельные законодательные акты Российской Федерации в части пресечения незаконной деятельности в области археологии: федеральный закон от 23.07.2013 г. № 245-ФЗ // Собрание законодательства Российского законодательства. 2013. № 30 (Ч. II). С. 163.
5. Поручение президента. Хранители наследия. [М.], 2008-2016 гг. URL: http://hraniteli-nasledia.com/articles/doslovno/novoe-poruchenie-prezidenta (дата обращения 25.01.2017).

Reference list

1. *Inogamova-Khegay L.* Collision of the criminal law norms. M. Shchit, 1999. 288 p.
2. *Klebanov L.* Criminal-legal cultural sites protection: Thesis of Doctor of Law / L. Klebanov. M., 2012. 512 p.
3. The comment to the Criminal Code of Russia, article by article [Electronic resource] / Under the editorship of V. Lebedev; M.: Yurayt. Access from the Reference Legal System "Consultant Plus".
4. On amendments to certain legislative acts of the Russian Federation in a part to prevent illegal activities in matters of archaeology: The Federal Law of 23.07.2013, № 245-FL // Collected legislation of the Russian legislation. 2013. № 30 (Part II). P. 163.
5. The order of the President. The heritage keepers. [M], 2008-2016 URL: http://hraniteli-nasledia.com/articles/doslovno/novoe-poruchenie-prezidenta (date of access: 25.01.2017).

УДК 34.03

Скребнева Н.А.,
преподаватель кафедры судебной медицины и медицинского права Московского государственного медико–стоматологического университета им. А.И. Евдокимова

ПОНЯТИЕ ЮРИДИЧЕСКОЙ ОТВЕТСТВЕННОСТИ: ДОКТРИНАЛЬНЫЕ ПОДХОДЫ

В современной правовой науке проблема юридической ответственности остается дискуссионной. В статье проанализированы существующие в отечественном правоведении базовые подходы к пониманию юридической ответственности. Сопоставлены позиции ученых по данному вопросу. Автор приходит к выводу, что под юридической ответственностью следует понимать комплекс мер государственного принуждения по отношению к совершившему правонарушение лицу. Предлагается определить юридическую ответственность как самостоятельную форму реализации охранительной функции права. Эта функция выражается в комплексе мер государственного принуждения, предусмотренных законодательством и применяемых в отношении правонарушителя уполномоченными субъектами. Основанием для применения таких мер становится совершение правонарушителем деяния, содержащего все элементы состава правонарушения. Принуждение сопровождается претерпеванием правонарушителем негативных последствий личного и имущественного характера.

Ключевые слова: право, юридическая ответственность, государственное принуждение, охранительная функция права, правонарушение

Skrebneva N.,
Lecturer of Chair of Forensic Medicine and Medical Law of the Moscow State Medical-Dental University named after A. Evdokimov

THE LEGAL RESPONSIBILITY CONCEPT: DOCTRINAL APPROACHES

In the contemporary legal responsibility there is the issue of legal responsibility, remained a contentious. This article is analyzed the basis approaches towards legal responsibility understanding in the national jurisprudence. The scientists' viewpoints on this issue have been associated. The article author determines that the legal responsibility should be understood as a set of measures of public enforcement against a person who had committed an offence. It is proposed to determine the legal responsibility as an independent form of protective power law application. This function is expressed in a set of measures of public enforcement, as provided by law and applicable against an offender by competent authorities. This reason for such measures application becomes the wrongdoing, which had committed by an offender that contains all elements of an offence. The enforcement is caused offender's enduring of the negative effects of personal and property character.

Keywords: law, legal responsibility, public enforcement, protective power law, offence

Вопрос о сущности и природе юридической ответственности является одним из тех, которые в наибольшей степени привлекают внимание ученых и при этом остаются дискуссионными.

В настоящее время в доктрине представлено несколько основных концепций юридической ответственности, трактующих ее с различных позиций. Это связано как с активными творческими поисками ученых, которые придерживаются разных типов правопонимания, так и со сложностью, многофункциональностью юридической ответственности, наличием различных ее видов, а также разнообразием имеющихся мнений относительно негативной и позитивной юридической ответственности.

В юридической науке можно выделить несколько основных подходов к определению понятия юридической ответственности. Первый подход рассматривает юридическую ответственность как обязанность правонарушителя претерпевать определенные лишения.

С.Н. Братусь понимал юридическую ответственность как реализацию обязанности, основанной на государственном или тождественном ему общественном принуждении. Именно принуждение явля-

ется основанием ответственности [4]. С точки зрения ученого, модель охранительного правоотношения представляется неестественной и невостребованной, в силу того, что при возникновении юридической ответственности не происходит формирования нового правоотношения, а осуществляется реализация правоотношения, содержанием которого выступает ранее имеющаяся обязанность или вновь возникающая обязанность, связанная с правонарушением.

Т.Н. Радько рассматривает две стороны в понятии юридической ответственности: объективную сторону, в которую входит обязанность, вытекающая из нарушения ранее существовавшей обязанности субъекта, и субъективную (личностную) сторону, включающую претерпевание правонарушителем негативных последствий своего поведения. С точки зрения ученого, если не учитывать оба аспекта юридической ответственности, данная категория будет восприниматься либо абстрактно, без учета практической стороны дела, либо сугубо индивидуально, лишь с точки зрения субъекта юридической ответственности [16].

Сходной позиции придерживается Д.А. Липинский. Он определяет обязанность как основу, ядро юридической ответственности, которая реализуется в государственно-принудительной форме независимо от наличия наказания, осуждения, судимости, установления правонарушителя. По мнению указанного автора, помимо обязанности претерпевать ограничения, определение ответственности непременно должно отражать непосредственно претерпевание отрицательных последствий, в противном случае юридическая ответственность существовала бы и в случае невыявления правонарушителя [11].

И. А. Кузьмин рассматривает юридическую ответственность в двух аспектах: объективном и субъективном. Под юридической ответственностью в объективном смысле он понимает определенные в санкциях норм права меры государственного принуждения в форме ограничений личного, имущественного или организационного характера, применяемые к субъекту правонарушения. В понятие субъективной юридической ответственности указанный автор включает обязанность правонарушителя претерпевать меры государственного принуждения в виде ограничений за содеянное противоправное деяние [9].

В.А. Тархов понимает ответственность как урегулированную правовыми нормами обязанность отдавать отчет в собственных поступках. Главное свойство и назначение ответственности – истребование отчета, а последует ли за отчетом осуждение и наказание – это уже иной вопрос [21].

Ряд ученых определяет юридическую ответственность как дополнительную обязанность правонарушителя. Так, Н.В. Витрук выделял несколько отличий юридической ответственности от других видов юридических обязанностей: 1) она представляет собой дополнительную обязанность делинквента по возмещению причиненного вреда; 2) выступает гарантией юридической обязанности, возникающей до совершений правонарушения; 3) реализуется в принудительном порядке [6].

Некоторыми авторами критикуется подход определения юридической ответственности через категорию «обязанность». Так, В.А. Хохлов на примере гражданско-правовой ответственности рассматривал понятие юридической ответственности через категорию субъективных прав кредитора вместо определения ответственности посредством категории обязанности как ответной реакции, направленной на субъекта правонарушения. Также ученый отрицал существование общего понятия юридической ответственности, полагая, что для каждой отрасли права оно должно быть свое [24].

С нашей точки зрения, юридическая ответственность является более широкой категорией, чем просто «обязанность», т.к. включает в себя не только обязанность правонарушителя как таковую, но и полномочия государственных органов, связанные с привлечением лица к юридической ответственности. При понимании юридической ответственности как обязанности внимание акцентируется лишь на субъекте правонарушения, в итоге не учитывается вся многогранность и сложность данного явления. В связи с этим, в рамках данного подхода наиболее обоснованной нам представляется позиция Т.Н. Радько и Д.А. Липинского, по мнению которых, понятие юридической ответственности должно включать в себя не только обязанность правонарушителя претерпевать негативные последствия, но и сам факт их претерпевания, что отражает реальность данной категории, участие уполномоченных субъектов по привлечению к юридической ответственности, без которого наступление неблагоприятных последствий невозможно.

Второй представленный в доктрине подход отождествляет юридическую ответственность и наказание [12]. В частности, И.С. Самощенко утверждал, что за понятием юридической ответственности стоит либо долг и обязанность, либо наказание. В первом варианте имеется в виду активный аспект ответственности, которая выступает моральным или политическим регулятором общественного поведения в настоящем и будущем времени. Во втором случае речь идет о ретроспективном аспекте ответственности, об ответственности за прошлое, за совершенные действия. С этой точки зрения юридическая ответственность представляет собой, с одной стороны, претерпевание правонарушителем негативных последствий своих поступков, с другой стороны, ограничения в отношении субъекта правонарушения, негативная общественная реакция на его действие. О юридической

ответственности целесообразно говорить только во втором случае, с точки зрения «наказания» (в широком смысле) [17].

Н.С. Малеин придерживался сходной позиции, согласно которой юридической ответственности присущи три признака: обременение правонарушителя негативными ограничениями; отрицательная реакция на виновное деяние субъекта правонарушения; государственное принуждение. Юридическая ответственность – это наказание, кара правонарушителя [13].

Сегодня такая позиция подвергается критике. Так, по мнению А.И. Кожевникова, нецелесообразно сводить юридическую ответственность к наказанию. Юридическая ответственность представляет собой обязательство быть подверженным мерам государственного принуждения, а наказание – это непосредственное претерпевание данных последствий. Ответственность не должна приравниваться к наказанию, т.к. может существовать и без него и является более широким понятием. В качестве примера автор ссылается на нормы Уголовного кодекса, посвященные освобождению от наказания, которые иллюстрируют, что, несмотря на отсутствие наказания, субъект остается правонарушителем и его действия вызывают негативную реакцию со стороны государства и общества [8].

По нашему мнению, отождествление юридической ответственности и наказания представляется спорным, т.к. наказание является формой реализации юридической ответственности, которая может объективно возникнуть, но не быть реализованной на практике. Так, несовпадение ответственности и наказания может быть следствием правоприменительных ошибок (например, при привлечении к юридической ответственности и наказании лица, не совершившего правонарушения) [6].

Юридическую ответственность иногда приравнивают к понятию «санкция». Так, О.Э. Лейст определял юридическую ответственность как «применение к лицу, совершившему правонарушение, мер государственного принуждения, предусмотренных санкцией нарушенной нормы, в установленном для этого процессуальном порядке» [14].

Л.С. Явич понимал юридическую ответственность как реализацию санкции нормы права. По мнению ученого, ответственность можно также определять как долг субъекта правонарушения быть подвергнутым санкции правовой нормы за невыполнение им обязательства, проистекающего из диспозиции соответствующей нормы [28].

С нашей точки зрения, нельзя полностью согласиться с данным подходом, так как санкции могут носить не только негативный характер, проявляясь как реакция на нарушение правовых норм, но и позитивный характер, выражающийся в стимулировании правомерного поведения. Помимо этого, воплощение ряда санкций осуществляется посредством использования других мер государственного принуждения (меры пресечения, защиты, предупреждения) [8].

Третий имеющийся в науке подход характеризует юридическую ответственность как охранительное правоотношение между государственными органами и должностными лицами, с одной стороны, и лицом, совершившим правонарушение, с другой. Так, Б.Т. Базылев полагал, что юридическая ответственность – это «динамическое правоотношение, которое возникает из факта противоправного деяния, между государством и субъектом правонарушения» [2].

И.Н. Сенякин понимает под юридической ответственностью «возникшее из правонарушений правовое отношение между государством в лице его специальных органов и правонарушителем, на которого возлагается ответственность претерпевать соответствующие лишения и неблагоприятные последствия за совершенное правонарушение, за нарушение требований, которые содержатся в нормах права» [20].

Несколько иной точки зрения придерживается В.Г. Федоров, который считает, что юридическая ответственность – это правоотношение, в котором субъекты соблюдают правовые запреты и реализуют правовые возможности, которые сопровождаются определенными штрафными и поощрительными санкциями [22]. Таким образом, автор указывает на наличие позитивного аспекта в юридической ответственности.

Некоторые ученые критикуют подход, проявляющийся в отождествлении юридической ответственности с охранительным правоотношением. Достаточно четкое разграничение между данными категориями проводят И.С. Самощено и М.Х. Фарукшин, которые придерживаются мнения, что охранительное правоотношение возникает вследствие самого правонарушения, тогда как юридическая ответственность порождается только после определения объективного факта правонарушения уполномоченными органами или лицами [18].

Кроме этого, цитируемые ученые не поддерживают идею выделения стадий юридической ответственности. По их мнению, ответственность субъекта правонарушения возникает лишь на определенной стадии правоотношения, а применение санкций, наказания в отношении правонарушителя не выступает самостоятельной стадией юридической ответственности. В этом применении, по мнению авторов, и состоит вся юридическая ответственность.

С точки зрения А.Ф. Черданцева и С.Н. Кожевникова, необходимо различать ответственность как конкретную обязанность от иных форм (правоотношений), посредством которых она реализуется, что будет способствовать дифференцированному подходу и более глубокому исследованию близких, но

отличных друг от друга правоотношений. Обоснованием такого подхода является и разграничение правовых норм, которые регулируют различные отношения, связанные с возложением и реализацией юридической ответственности. Так, регулирование отношений уголовной ответственности осуществляется сразу несколькими отраслями права (уголовным, уголовно-процессуальным, уголовно-исполнительным) [25].

В.М. Горшнев рассматривает юридическую ответственность как один из составных элементов правоотношения, но не наоборот [7].

Мы солидарны с тем, что не совсем корректно отождествлять юридическую ответственность с охранительным правоотношением, т.к. категория «правоотношение» является слишком широкой, она недостаточно раскрывает сущность, отличительные черты юридической ответственности и выступает в качестве формы ее реализации.

Четвертый подход рассматривает юридическую ответственность как правовую форму государственного принуждения к исполнению требований права, в котором находит отражение государственное и общественное осуждение поведения правонарушителя [19]. Так, А. Г. Чернявский понимает юридическую ответственность как разновидность государственного принуждения, заключающегося в претерпевании правонарушителем ограничений, содержащихся в санкции нарушенной правовой нормы, и осуществляемое посредством охранительного правоотношения [26].

Будучи мерой государственного принуждения, юридическая ответственность реализуется на основании правовой нормы, и применение меры ответственности подразумевает реализацию санкции нормы права, которая определяет эту меру ответственности. Таким образом, она носит правовой характер и является правовой формой государственного принуждения. Но далеко не всегда меры государственного принуждения тождественны мерам юридической ответственности. В юридической науке к иным формам государственного принуждения относят: меры профилактики (меры предупреждения, превенции); меры пресечения; меры процессуального обеспечения; меры чрезвычайной (экстраординарной) правовой охраны; меры защиты и т.п. [6]. Нередко перечисленные формы охватываются в юридической науке понятием «меры защиты» и составляют весьма широкую категорию, включающую меры государственного принуждения, не относящиеся к юридической ответственности [15].

В юридической науке были выделены отличительные черты юридической ответственности и мер защиты. С.С. Алексеев отмечал, что главными функциями юридической ответственности являются превентивная и карательная, а меры защиты направлены на обеспечение исполнения юридических обязанностей и защиту прав человека. Меры защиты выступают в роли первичных правоохранительных санкций, цель которых тактическое воздействие и состоит в восстановлении нарушенного правого статуса, мера ответственности осуществляет более глубокую, стратегическую задачу – нравственно-психологическую реконструкцию сознания субъекта правонарушения [1].

Р.Л. Хачатуров и Р.Г. Ягутян полагают, что меры защиты отличаются от юридической ответственности тем, что они предполагают принуждение, связанное не с правонарушением посредством охранительного правоотношения, а с правоохранительной деятельностью органов государственной власти в форме регулятивного правоотношения. Таким образом, если основой юридической ответственности выступает правонарушение, то меры защиты используются для предупреждения правонарушений и обеспечения неприкосновенности прав человека, тогда как юридическая ответственность преследует цель не только предотвращения правонарушений, но и наказания субъектов правонарушения, и связана с негативными последствиями [23].

Ряд авторов подвергает критике концепцию мер защиты. Так, О.Э. Лейст, С.Н. Братусь, И.С. Самощенко, М.Х. Фарукшин отождествляют меры защиты и меры ответственности [10 5 17].

С нашей точки зрения, юридическую ответственность необходимо отличать от мер защиты. В этом отношении стоит согласиться с позицией Т.Н. Радько, что данные категории являются самостоятельными формами реализации охранительной функции права, имеющие свои отличительные черты и значение. Меры защиты, в отличие от юридической ответственности, подлежат применению не только в случаях совершения правонарушений, но и при нарушениях юридических фактов, требующих правовой защиты. Например, не связаны с правонарушениями могут быть меры защиты, применяемые на основании ФКЗ «О чрезвычайном положении», связанные с особой экологической ситуацией, стихийными бедствиями (отселение жителей в безопасные районы, введение карантина) [16].

В целом, наиболее целесообразным подходом к пониманию юридической ответственности представляется ее определение через категорию государственного принуждения в силу того, что именно в нем отражена сущность данного явления как одной из самостоятельных форм реализации охранительной функции права, выражающейся в применении к правонарушителю мер государственного принуждения и связанных с ними неблагоприятных последствиях.

Таким образом, мы считаем возможным определить юридическую ответственность как самостоятельную форму реализации охранительной функции

права, выражающуюся в комплексе мер государственного принуждения, предусмотренных законодательством и применяемых в отношении правонарушителя уполномоченными субъектами в связи с совершением им деяния, содержащего все элементы состава правонарушения, которые сопровождаются претерпеванием им негативных последствий личного и имущественного характера.

Список литературы

1. *Алексеев С.С.* Проблемы теории права. В 2-х томах. Свердловск, 1972. Т. 1. С. 39.
2. *Базылев Б.Т.* Юридическая ответственность (теоретические вопросы). Красноярск, 1985. С. 96.
3. *Базылев Б.Т.* Понятие юридической ответственности // Вопросы теории и истории государства и права и государственного строительства. Томск: Изд-во Том. Ун-та, 1967. С. 16-29.
4. *Братусь С.Н.* Юридическая ответственность и законность. М., 1976. С.85.
5. *Братусь С.Н.* Спорные вопросы теории юридической ответственности // Советское государство и право. 1973. № 4. С.33.
6. *Витрук Н.В.* Общая теория юридической ответственности. 2-е изд., испр. и доп. М.: Норма, 259 с.
7. *Горшенев В.М.* Способы и организационные формы правового регулирования в социалистическом обществе: дисс.... докт. юрид. наук. М., 1972. С. 147-148.
8. *Кожевников А.И.* Субъекты юридической ответственности. С. 24.
9. *Кузьмин И.А.* Теоретические проблемы понимания и реализации юридической ответственности: дисс.... канд. юридических наук. Санкт-Петербург, 2012. 204 с.
10. *Лейст О.Э:* Методологические проблемы юридической ответственности. Проблемы теории государства и права. М., 1999. С. 47.
11. *Липинский Д.А.* Формы реализации юридической ответственности: автореф. дисс. … канд. юртд. наук. Саратов, 1999. 22 с.
12. *Малеин Н.С.* Об институте юридической ответственности // Юридическая ответственность: проблемы и перспективы: сборник научных трудов. Тарту, 1989. С. 30.
13. *Малеин Н.С.* Имущественная ответственность в хозяйственных отношениях. М., 1968. С. 19.
14. *Морозова Л.А.* Теория государства и права: учебник. 4-е изд., перераб. и доп. М.: Эксмо, 2011. С. 311.
15. *Прокопович Г.А.* Теоретическая модель юридической ответственности в публичном и частном праве. С. 105.
16. *Радько Т.Н.* Теория функций права: монография. М: Проспект, 2015. 269 с.
17. *Самощенко И.С.* Понятие правонарушения по советскому законодательству // Советская юстиция. 1964. №10. С.21-22.
18. *Самощенко И.С., Фарукшин М.Х.* Ответственность по советскому законодательству. М., 1971.С. 97.
19. *Самощенко И.С., Фарукшин М.Х.* Сущность юридической ответственности в советском обществе. М., 1974. С. 6.
20. *Сенякин И.Н.* Юридическая ответственность // Теория государства и права: курс лекций / под ред. Н.И. Матузова и А.В. Малько. Саратов: СВШ МВД РФ, 1995. С. 600.
21. *Тархов В.А.* Ответственность по советскому гражданскому праву. Саратов, 1973. С. 4-11.
22. *Федоров В.Г.* Понятие юридической ответственности и ее регулятивно-охранительная природа // Государство и право. 2007. № 9. С. 87-92.
23. *Хачатуров Р.Л., Ягутян Р.Г.* Юридическая ответственность. Тольятти: Изд-во «МАБиБД», 1995. С. 102.
24. *Хохлов В.А.* Гражданско-правовая ответственность за нарушение договора: Автореф. дисс… д.ю.н. Саратов, 1998. С.7.
25. *Черданцев А.Ф., Кожевников С.Н.* О понятии и содержании юридической ответственности // Правоведение. 1976. № 5.С. 46.
26. *Чернявский А.Г.* Юридическая ответственность. М., 2015. С. 322
27. Юридическая ответственность. Основные подходы в современной науке // под ред. А.Г. Чернявского. Том. 2. Круглый стол № 2. М., 2015. С. 5.
28. *Явич Л.С.* Право и социализм. М., 1982. С. 136.

Reference list

1. *Alekseev S.* The issues of law theory. In 2 volumes. Sverdlovsk, 1972. Vol. 1. P.39.
2. *Bazylev B.* The legal responsibility (theoretical issues). Krasnoyarsk, 1985. P. 96.
3. *Bazylev B.* The legal responsibility concept // Issues of theory and history of state and law and state-building. Tomsk: Publishing office of the Tomsk University, 1967. P. 16-29.
4. *Bratus' S.* The legal responsibility and legality. M., 1976. P. 85.
5. *Bratus' S.* Disputable issues of the legal responsibility theory // The Soviet state and law. 1973. №. 4. P. 33.
6. *Vitruk N.* The general theory of legal responsibility. 2nd edition, Revised and enlarged. M.: Norma, 259 p.
7. *Gorshenev V.* Methods and organizational forms of legal regulation in a socialist society: Thesis of Doctor of Law. M., 1972. P. 147-148.

8. *Kozhevnikov A*. The legal responsibility Subjects. P.24.
9. *Kuz'min I*. Theoretical issues of legal responsibility understanding and application: Thesis of doctor of Law. Saint Petersburg, 2012. 204 p.
10. *Leyst O.* Methodological issues of legal responsibility. Issues of theory of state and law. M., 1999. P. 47.
11. *Lipinskiy D.* Forms of legal responsibility application: Synopsis of a thesis of PhD in Law. Saratov, 1999. 22 p.
12. *Malein N*. About the legal responsibility institute // Legal responsibility: Issues and prospects: Collection of scientific works. Tartu, 1989. P. 30.
13. *Malein N*. The property responsibility in economic relations. M., 1968. P. 19.
14. *Morozova L*. Theory of state and law: Textbook. 4th edition, Revised and enlarged. M.: Eksmo, 2011. P.311.
15. *Prokopovich G*. The theoretical model of legal responsibility in public and private law. P.105.
16. *Rad'ko T*. The theory of law functions: Monograph. M: Prospect, 2015. 269 p.
17. *Samoshchenko I*. The concept of an offense in the Soviet law // The Soviet Justice. 1964. №. 10. P. 21-22.
18. *Samoshchenko I., Farukshin M*. The amenability in Soviet law. M., 1971.P. 97.
19. *Samoshchenko I., Farukshin M*. The legal responsibility essence in the Soviet society. M., 1974. P.6.
20. *Senyakin I*. The legal responsibility // Theory of state and law: Course of lectures / Under the editorship of N. Matuzov and A. Mal'ko. Saratov: Saratov Higher School of the Russian Interior Ministry, 1995. P. 600.
21. *Tarkhov V.* Amenability on the Soviet civil law. Saratov, 1973. P. 4-11.
22. *Fedorov V*. The legal responsibility concept and its regulatory enforcement nature // State and law. 2007. №. 9. P. 87-92.
23. *Khachaturov R., Yagutyan R*. The legal responsibility. Togliatti: Publishing office of the International Academy of Business and Banking Affair, 1995. P. 102.
24. *Khokhlov V*. The civil-legal responsibility for breach of contract: Synopsis of a thesis of Doctor of Law. Saratov, 1998. P. 7.
25. *Cherdantsev A., Kozhevnikov S*. The legal responsibility concept and content // Jurisprudence. 1976. №. 5. P. 46.
26. *Chernyavskiy A*. The legal responsibility. M., 2015. P. 322.
27. The legal responsibility. The main approaches in contemporary science // Under the editorship of A. Chernyavskiy. Vol.2. The Round Table №2. M., 2015. P. 5.
28. *Yavich L*. The law and the socialism. M., 1982. P.136.

УДК 343.9

Кузнецов К.В.,
аспирант Академии Генеральной прокуратуры Российской Федерации, прокурор отдела по надзору за исполнением законов в сфере экономики управления, по надзору за исполнением федерального законодательства прокуратуры Ульяновской области

К ВОПРОСУ О НЕКОТОРЫХ ДЕТЕРМИНАНТАХ ОРГАНИЗОВАННОЙ ЭТНИЧЕСКОЙ ПРЕСТУПНОСТИ

В статье рассматривается система детерминантов организованной этнической преступности в Российской Федерации, анализируются сложившиеся в доктрине отечественной криминологии подходы к рассмотрению данного вопроса.
Автором предлагается собственная классификация факторов, детерминирующих преступную деятельность созданных по этническому принципу формирований. Подробно анализируются юридические и культурно-психологические факторы преступной деятельности этнических группировок, роль национальных культурных традиций и обычаев, а также средств массовой информации, которым в доктрине традиционно уделяется недостаточно внимания. В работе также исследуются отдельные аспекты деятельности деструктивных религиозных организаций, оказывающих содействие преступной деятельности организованных этнических формирований экстремистской и террористической направленности.
Ключевые слова: организованная преступность, этническая преступность, этнические преступные формирования, детерминанты этнической преступности

Kuznetsov K.,
Postgraduate student of Academy of the General Prosecutor's Office of the Russian Federation, Prosecutor of the Department on Supervision of Law Enforcement in the Matter of Economy Management, on Supervision over Federal Legislation Enforcement of Ul'yanovsk Regional Prosecutor's Office

REVISITING SOME OF THE ETHNIC ORGANIZED CRIMINALITY DETERMINANTS

This article considers the system of ethnic organized criminality determinants in the Russian Federation, there are analyzed the approaches for this issue consideration, which are the current in domestic criminal law doctrine.
The article author is offered his own classification of the factors, determining criminal activity of the created groups by ethnic principle. There is detailed analysis of the legal, cultural and psychological factors in the ethnic groups' criminal activity, the role of national cultural traditions and customs, as well as the mass media, where the doctrine traditionally has received less attention. This paper also examines separate aspects of destructive religious organizations' activity, which is helping the criminal activity of the organized ethnic groups, having extremist and terrorist nature.
Keywords: organized criminality, ethnic criminality, ethnic criminal groups, ethnic criminality determinants

Организованная этническая преступность, выступая в качестве одного из динамично развивающихся феноменов современной российской правовой действительности, имеет глубокие исторические и социальные корни, берущие свое начало еще в дореволюционной России.

Еще в первой половине 19 века руководством расположенных на Урале городов и поселений предпринимались меры, направленные на предупреждение и полное искоренение конокрадства и краж скота группами башкир, мещеряков и кригиз-кайсаков, исконно населявших данные территории и занимавшихся указанным преступным промыслом на протяжении многих столетий [16, С. 44]. Не меньшую проблему представляла для администрации губерний Дальнего Востока китайская организованная преступность, чьи структуры и устойчивые криминальные связи распространяли свое влияние далеко за пределами региона [18, С. 101-102].

Между тем, в отечественной криминологической доктрине единый подход к пониманию вопроса о причинах преступной деятельности организованных этнических формирований и детерминирующих её факторах до настоящего времени не сложился.

Бесспорным является лишь то обстоятельство, что для организованной этнической преступности в целом характерны те же признаки, что и для организованной преступности в целом: организованность и наличие определенной преступной иерархии, корыстно-насильственный характер осуществляемой криминальной деятельности и др.

Однако не стоит забывать о том, что она обладает и отличительными, присущими исключительно ей чертами, связанными с особенностями ее формирования и осуществления преступной деятельности (к примеру, формирование на основе кланово-родовых отношений и др.).

Изложенное, несомненно, обусловлено наличием специфических по своей природе факторов, детерминирующих криминальную деятельность организованных этноформирований в современной России.

Одни авторы, рассматривая вопросы детерминации этнической преступности, акцентируют внимание на активизации миграционных процессов и несовершенстве государственной политики в указанной сфере. К примеру, Ю.В. Кондратенко полагает, что основными причинами зарождения и генезиса этнической преступности на территории нашей страны стали сложность этнического состава населения, усиление внешних и внутренних миграционных процессов, а также негативное влияние межэтнических конфликтов на территории государств бывшего СССР [7, С. 296].

Существует мнение, что к детерминантам этнической преступности следует относить правовые, социально-демографические и социально-экономические факторы [13, С. 58-69].

Вместе согласиться с подобными подходами невозможно по ряду причин. Во-первых, организованная этническая преступность, как было отмечено ранее, имеет богатую историю и в силу этого не является недавно возникшим явлением социально-правовой действительности. Во-вторых, предлагаемые к рассмотрению подходы являются достаточно узкими, вне поля зрения авторов оставлены разнообразные политические, экономические, культурные и иные факторы, которые играют немаловажную роль в процессе становления и развития преступной деятельности этнических формирований и детерминируют их криминальную деятельность.

Л.В. Трапезников и вовсе определил основную причину роста организованной этнической преступности в России как возросшие миграционные потоки из страны Средней Азии и Кавказского региона [17]. Однако данная точка зрения не является бесспорной, так как на уровень организованной этнической преступности в стране влияют не только внешние, но и внутренние миграционные процессы, обусловленные переселением отдельных социальных групп из неблагоприятных в экономическом отношении районов страны в центральную Россию в целях улучшения материального благосостояния.

Наиболее развернутую классификацию причин организованной этнической преступности приводит И.Х. Касаев, который относит к ним социально-экономические, социально-психологические, этнопсихо-логические, духовно-нравственные и организационно-управленческие [5, С. 126].

На наш взгляд, исходя из природы и содержания детерминант организованной этнической преступности, их можно подразделить на внутренние и внешние. В свою очередь, внутренние делятся на социально-экономические, юридические, политические и культурно-психологические.

Говоря о первой группе детерминант, необходимо отметить, что существенное влияние на интенсификацию и широкое распространение преступности организованных этнических групп на территории нашей страны оказывают миграционные процессы, связанные с массовым переселением в центральную часть России и на Дальний Восток выходцев из ближнего зарубежья и, в первую очередь, Кавказа, Средней и Юго-Восточной Азии.

Так, М.А. Касьяненко отмечает, что с распадом СССР на Дальний Восток в достаточно короткий срок нелегально перебралось множество представителей китайских организованных групп – так называемых «триад», берущих свое начало еще в Средние века. Отсутствие административных барьеров и ослабление визового режима, наличие большой территории при ее сравнительно небольшой заселенности коренным населением, а также просчеты во внутренней политике сделали свое дело – в итоге в настоящее время основу криминальной деятельности китайской преступности в указанном регионе составляют организация каналов нелегальной миграции, добыча особо ценных природных ресурсов (древесины, пушного зверя) и т.д. [6, С. 2-4].

Одновременно с этим интенсивные миграционные потоки трудовых мигрантов, обусловленные низким уровнем жизни и бедностью населения, устремились в центральную часть России из стран Кавказа и Средней Азии, что закономерно привело к росту преступности среди трудовых мигрантов.

Прибывая на территорию иностранного государства и не имея, как правило, необходимого образования и профессиональной квалификации, иностранные граждане редко могут рассчитывать на

достойную работу и высокую заработную плату, обеспечивающую им нормальное существование. В этой связи они чаще всего объединяются в группу из своих соотечественников, осуществляя единую преступную деятельность, направленную на извлечение прибыли.

В качестве одного из примеров, наглядно иллюстрирующих данную стратегию криминальной деятельности этнических группировок, выступает разрастающийся в Москве на протяжении последних лет конфликт между таджикскими этническими группировками за передел сфер влияния.

Одно из столкновений между ними вылилось в события, произошедшие на Хованском кладбище г. Москвы 14.05.2016, когда в конфликте из-за передела сфер влияния между этническими группировками участвовало свыше 200 человек, вооруженных огнестрельным оружием, арматурами и др. подручными средствами [15].

Однако, как уже было отмечено ранее, рост организованной этнической преступности обусловлен далеко не только интенсивными миграционными потоками из стран ближнего зарубежья (Таджикистан, Узбекистан, Киргизия и др.).

Неравномерное экономическое развитие регионов, безработица и низкий уровень жизни вынуждают людей массово мигрировать в центральную Россию с целью улучшения своего материального благосостояния. Вполне очевидно, что избираемые ими при этом способы заработка не всегда являются законными.

Особенно интенсивно данные процессы проходили в 90-е годы двадцатого века, когда в Москве активно промышляли группировки, сформированные из уроженцев Северо-Кавказского региона: Ингушетии, Чечни, Северной Осетии и т.д., однако они не завершены и по сей день [4].

Немалую роль в активизации этнической преступности сыграло развитие отдельных отраслей экономики и их одновременное «разгосударствление» или ослабление контроля за ними – последовательно криминализируются сферы ЖКХ, топливно-энергетического комплекса и закупок товаров, работ и услуг для государственных и муниципальных нужд. Как справедливо отметил Р.Х. Кубов, сама идеология свободных рынков, минимизация барьеров для свободного перемещения товаров, услуг, информации, людей переформатировала и «способ действия» организованной преступности, которая так же, как и рынки, получила большую свободу действий [8, С. 31-33].

В качестве юридических (правовых) детерминант организованной этнической преступности выступают несовершенство нормативно-правовой базы, в первую очередь, законодательства антикриминального цикла (т.е. уголовного, уголовно-процессуального и т.д.), наличие в нем пробелов, а также неразработанность и недостаточно четкая регламентация механизмов предупреждения, выявления и расследования преступлений, совершаемых этническими формированиями в процессе осуществления криминальной деятельности. В частности, в Российской Федерации до настоящего времени отсутствует государственная концепция противодействия организованной преступности [1, С. 330]..

Н.В. Кузьмина предлагает рассматривать юридические факторы в более узком плане, развивая учение о негативных правоустановительных, правореализационных и правоохранительных факторах [9, С. 19-20]. Данная точка зрения, безусловно, заслуживает внимания, так как такой подход позволяет более детально рассмотреть основные правовые факторы, оказывающие негативное влияние на состояние этнической преступности в стране. Вместе с тем теоретические изыскания Н.В. Кузьминой не лишены недостатков. К примеру, не выдерживает критики высказанная ею идея о таком негативном правоохранительном факторе, как реализации сотрудниками правоохранительных органов практики «этнического профайлинга», т.е. сформированного на основе стереотипов отношения к представителям этнических меньшинств. Принимая во внимание то обстоятельство, что в качестве одной из тенденций развития этнической преступности в современной России выступает наличие коррупционных связей с представителями органов государственно власти и местного самоуправления, а также правоохранительных органов, данная точка зрения во многом выглядит, как минимум, абсурдной.

Политические детерминанты организованной этнической преступности тесно связаны как с внутренней, так и с внешней политикой государства.

Отсутствие единой государственной политики в сфере предупреждения организованной преступности в целом, недостатки в работе правоохранительных органов и отсутствие стройной системы профилактических мероприятий в указанной сфере, их непоследовательная реализация и самоустранение государства от решения важнейших социальных и экономических проблем в обществе – всё это в совокупности способствует росту активности этнических группировок.

С достаточной степенью условности к политическим факторам, оказывающим детерминирующее воздействие на организованную этническую преступность, можно отнести коррумпированность должностных лиц органов публичной власти. Достаточно лаконично описывают данное явление Магомедов А.А. и Наумов Ю.Г., по мнению которых наличие коррумпированных связей для организованных преступных формирований и связь чиновника с указанными формированиями представляет собой ничто иное, как оптимальную схему их взаимного существования,

обеспечивающую безопасное существование и облегчающих осуществление криминальной деятельности [11, С. 17]. Стоит заметить, что особенно эта проблема актуальна для субъектов Российской Федерации, сформированных по национально-территориальному принципу, где основу государственно-чиновничьего аппарата составляют представители так называемой «титульной нации» в регионе. Вполне очевидно, что риски возникновения коррупционных связей с представителями организованных этнических группировок при данных обстоятельствах, учитывая высокую степень их латентности, значительно возрастают.

Не последнюю роль в системе детерминант организованной этнической преступности играют внешние факторы и, в первую очередь, политическая обстановка в странах ближнего зарубежья. При этом указанное влияние может проявляться в двух аспектах: во-первых, в массовом переселении беженцев (как это происходит в случае с ФРГ и иными странами Западной Европы, куда массово переселяются беженцы с Ближнего Востока) и активизации трудовой миграции вследствие непродуманной миграционной политики; во-вторых, в расширении масштабов действия этнических преступных формирований до транснационального уровня (организация наркотрафиков, импорта суррогатного алкоголя, каналов нелегальной миграции и пр.).

Существенную роль в процессе детерминации организованной этнической преступности играет деструктивная деятельность международных преступных организаций.

Активизация международной террористической организации ИГИЛ, к примеру, привела к активизации действующих на территории Северного Кавказа незаконных вооруженных формирований и иных созданных на этнической основе преступных группировок, активно выражающих поддержку названной организации и имеющих экстремистско-сепаратистский уклон [1].

В этих условиях факторами, отчасти детерминирующими рост организованной этнической преступности, могут стать недостатки во взаимодействии между правоохранительными органами государств-соседей, отсутствие механизмов обмена оперативной информацией и т.д.

Не теряет своей актуальности и проблема противодействия финансированию организованной террористической деятельности в России из-за рубежа. Как отмечает Паненков А.А., финансирование этнических группировок террористической направленности осуществляется в основном из США, Грузии и Турции. При этом финансированием терроризма занимаются как государства, так и религиозные, коммерческие и некоммерческие организации, национальных диаспор и отдельных индивидов, международных террористических организаций и их ячеек [14, С. 25-41].

По самой скромной оценке А.Г. Хлопонина, в период с 2010 по 2014 гг. занимавшего пост полномочного представителя Президента Российской Федерации в Северо-Кавказском федеральном округе, ежегодно в целях финансирования преступных группировок и вооруженных формирований (банд) в регионы Северного Кавказа из-за рубежа поступают около 30 млн. долларов [20].

Учитывая изложенное, можно с уверенностью утверждать, что одним из важнейших факторов, детерминирующих деятельность организованных этнических формирований, выступает финансирование, поступающее из иностранных государств.

Наконец, особое место в системе детерминант преступной деятельности этнических формирований занимают культурно-психологические детерминанты. Наличие национальных традиций и обычаев, этнических характера и темперамента, национального самосознания, а также формирование этнических преступных групп на основе кланово-родовых отношений во многом определяют как характер, так и содержание осуществляемой ими криминальной деятельности. К выводу о том, что в качестве одной из основных причин преступности среди молодежных этнических групп выступают культурные факторы, приходит в своем исследовании, посвященном проблемам преступности этнических меньшинств в Австралии, и профессор Jock Collins [22, С. 23].

Необходимо отметить, что у отдельных этносов до настоящего времени встречаются антиобщественные по своей направленности традиции, влияние которых зачастую и обусловливает совершение их представителями преступлений, поскольку в общественном сознании народа эти деяния не воспринимаются как нечто противоправное. Иные традиции и обычаи, напротив, способствуют сплоченности этносов.

Так, Ульянкина Т.И. и Зюков А.М. в своих трудах отмечают, что для народов Средней и Центральной Азии традиционным является употребление опиума и иных «лёгких» наркотических средств в качестве медицинских препаратов для личного употребления, вследствие чего торговля наркотическими средствами для них, как правило, не является чем-то преступным [19, С. 3; 3, С. 125-126].

Для китайцев характерен промысел в виде охоты на обитающих на Дальнем Востоке животных и добычи растений, занесенных в Красную книгу Российской Федерации, а также их использование для приготовления кулинарных деликатесов и в традиционной китайской медицине. При этом масштабы незаконной добычи китайскими группировками биологических ресурсов по оценке Ляпустина С.Н. и Арсеньева В.К. являются колоссальными [10, С. 55-58].

Чеченскому народу, как и многим народам Северного Кавказа, присущи обычаи кровной мести, взаимопомощи («белхи») и конфискации излишне нажитого членами общины имущества («байталваккхар») [21, С. 64]. В совокупности они порождают коллективизм и тесные взаимоотношения между членами одной общины или группы, основанные на взаимовыручке и родственных связях. При этом отношение к чужой собственности, как видно из обычая байталваккхар, является второстепенным перед интересами общины, что свидетельствует о крепких кланово-родовых отношениях. Недаром чеченская народная пословица гласит: «Аул без согласия и семья без согласия – погибли».

Применительно к деятельности организованных этнических формирований экстремистской и террористической направленности одним из ведущих факторов, детерминирующих их криминальную деятельность, является функционирование деструктивных религиозных организаций.

Особую опасность представляет экстремистская деятельность пропагандирующих радикальные формы исламского фундаментализма террористических организаций, к которым относятся «Имарат Кавказ», «Исламская группа», «Аджр от Аллаха Субхану уа Тагьаля SHAM» (Благословение от Аллаха милостивенного и милосердного) и др.

Практика показывает, что с развитием информационно-телекоммуникационных технологий и сети «Интернет» указанные организации все активнее используют их потенциал и ресурсы для агитации и вербовки новых членов. В частности, по подсчетам Е.В. Жирухиной для трансляции экстремистских материалов, содержащих сведения о «Джихаде» (священной войне) на Северном Кавказе используют свыше 20 интернет-сайтов и блогов [2, С. 47-48].

При этом В.В. Меркурьев и П.В. Агапов в своих исследованиях по данной проблематике приходят к выводу о том, что в последние годы получают все более широкое распространение идеи радикального ислама – фундаментализма, в которые облекается идеология сепаратизма и сопротивления федеральному центру [12, С. 67; 14, С. 5-7].

Таким образом, деятельность деструктивных религиозных организаций является одним из ведущих культурно-психологических факторов, детерминирующих рост этнической организованной преступности.

Подводя итог вышесказанному, хотелось бы отметить, что на процессы возникновения, развития и распространения организованной этнической преступности в современной России влияют множество факторов, детерминирующих их. Изучение и дальнейшее исследование её детерминант имеет сугубо практическое значение, так как позволяет глубже познать и понять природу этнической преступности, а вместе с этим и сформировать эффективные механизмы ее предупреждения.

Список литературы

1. *Агапов П.В.* Основы противодействия организованной преступной деятельности: Дисс. … докт. юрид. наук. М., 2013.
2. *Жирухина Е.В.* Информационные стратегии радикального исламистского подполья на Северном Кавказе (на примере организации «Имарат Кавказ») // Полития. 2014. № 1. С. 47-60.
3. *Зюков А.М.* Антиобщественные традиции, обычаи и привычки различных этнических групп // Современное право. 2010. № 5. С. 124-127.
4. Кавказская преступность в Москве. Бандиты выходят на большую дорогу. В политику // URL: http://www.kommersant.ru/doc/104508 (дата обращения: 28.03.2017).
5. *Касаев И.Х.* Причины и условия преступлений, совершаемых участниками этнических преступных группировок // Вестник Саратовской государственной юридической академии. 2013. № 2. С. 125-130.
6. *Касьяненко М.А.* Некоторые особенности китайской преступности в России // Безопасность бизнеса. 2007. № 4. С. 2-5.
7. *Кондратенко Ю.В.* Криминологическая характеристика этнической организованной преступности // Бизнес в законе. 2008. № 1. С. 295-297.
8. *Кубов Р.Х.* Глобализация как детерминанта качественных изменений организованной преступности // Российский следователь. 2009. № 1. С. 31-34.
9. *Кузьмина Н.В.* Негативные правовые факторы в системе детерминант этнической преступности // Уголовное судопроизводство. 2009. № 3. С. 19-21.
10. *Ляпустин С.Н., Арсеньев В.К.* О браконьерстве и контрабандном вывозе биоресурсов на Дальнем Востоке // Таможенная политика России на Дальнем Востоке. 2007. № 4. С. 53-63.
11. *Магомедов А.А., Наумов Ю.Г.* Коррупция и организованная преступность: проблемы и соотношения // Бизнес в законе. 2008. № 4. С. 15-22.
12. *Меркурьев В.В., Агапов П.В., Иванов Р.С.* Детерминанты и особенности террористической преступности в приграничных регионах Российской Федерации // Юридическая наука и правоохранительная практика. 2015. № 4. С. 64-73.
13. *Омелин В.Н.* Криминогенные факторы, детерминирующие преступления, совершаемые представителями среднеазиатских организованных преступных формирований // Современный юрист. 2012. № 1. С. 55-75.

14. Прокурорский надзор за исполнением законов при выявлении, расследовании и предупреждении преступлений, связанных с участием в незаконных вооруженных формированиях на территориях иностранных государств: пособие [П.В. Агапов, А.С. Васнецова, В.В. Меркурьев]. Аккад. Ген. прокуратуры Рос. Федерации. М., 2016. 112 с.
15. Причиной драки на кладбище назвали попытку обложить «данью» рабочих // URL: http://www.rbc.ru/society/14/05/2016/573739629a7947207d4fc398?from=main (дата обращения: 29.03.2017).
16. *Сичинский Е.П.* Борьба с уголовной преступностью на территории Южного Урала в первой половине XIX в. // Вестник ЮУрГУ. 2005. № 8. С. 42-46.
17. *Трапезников Л.В.* «Этническая преступность в законе» // URL: http://samlib.ru/t/trapeznikow_l_w/45.shtml (дата обращения: 31.03.2017).
18. Труды командированной по высочайшему повелению Амурской экспедиции. Вып.11: Китайцы, корейцы и японцы в Приамурье: отчет уполномоченного Министерства иностранных дел В.В. Граве / Граве В.В. – СПб.: Типография В.О. Киршбаума, 1912. 489 с.
19. *Ульянкина Т.И.* История опиумных препаратов и проблема возникновения наркомании // Российский медицинский журнал. 1997. № 14. С. 3-4.
20. Хлопонин: Прекратить финансирование боевиков не удалось // URL: http://www.rosbalt.ru/federal/2012/01/20/935483.html (дата обращения: 01.04.2017).
21. *Шавлаева Т.М.* О некоторых значимых обычаях в традиционном обществе чеченцев (по этнографическим материалам) // Общество: история, философия, культура. 2016. № 10. С. 63-65.
22. *Collins J.* Ethnic minorities and crime in Australia: moral panic or meaningful policy responses // J. Collins. Paper to a Public Seminar organized by the Office of Multicultural Interest, Western Australia Perth, 08.11.2005. 2005. 27 p.

Reference list

1. *Agapov P.* The grounds of combating organized criminality. Thesis of Doctor of Law. M., 2013.
2. *Zhirukhina E.* The information strategy of the radical Islamist underground in the North Caucasus (on the example of the organization "Caucasus Emirate") // Politia. 2014. No. 1. P. 47-60.
3. *Zyukov A.* Anti-social traditions, customs and habits of different ethnic groups // Modern Law. 2010. № 5. P. 124-127.
4. The Caucasian criminality in Moscow. The bandits come in a big way. Politics // URL: http://www.kommersant.ru/doc/104508 (date of access: 28.03.2017).
5. *Kasaev I.* The causes and conditions of crimes committed by participants of ethnic criminal groups // Bulletin of the Saratov State Law Academy. 2013. № 2. P. 125-130.
6. *Kas'yanenko M.* Some of the features of Chinese criminality in Russia // Business Safety. 2007. № 4. P. 2-5.
7. *Kondratenko Yu.* The criminological characteristics of ethnic organized criminality // Business in Law. 2008. № 1. P. 295-297.
8. *Kubov R.* Globalization as a determinant of the qualitative changes in organized criminality // The Russian Investigator. 2009. № 1. P. 31-34.
9. *Kuz'mina N.* Negative legal factors in the system of determinants of ethnic criminality // Criminal Legal Proceedings. 2009. № 3. P. 19-21.
10. *Lyapustin S., Arsen'ev V.* About poaching and the smuggling of biological resources in the Far East // Customs Policy of Russia in the Far East. 2007. № 4. P. 53-63.
11. *Magomedov A., Naumov Yu.* Corruption and organized criminality: Issues and relationships // Business in Law. 2008. № 4. P. 15-22.
12. *Merkur'ev V., Agapov P., Ivanov R.* The terrorist criminality determinants and characteristics in the border regions of the Russian Federation // Legal Science and Law Enforcement Practice. 2015. № 4. P. 64-73.
13. *Omelin V.* The criminogenic factors determining the crimes, committed by representatives of the Central Asian organized criminal groups // Modern Lawyer. 2012. № 1. P. 55-75
14. Prosecutor's supervision over laws enforcement in the detection, investigation and prevention of crimes related to participation in illegal armed formations on the territory of foreign states: Textbook [P. Agapov, A. Vasnetsova, V. Merkur'ev]. Academy of The General Prosecutor's Office of the Russian Federation. M., 2016. 112 p.
15. They have been called a cause of the fight in the cemetery by the attempt to impose a "toll" from guest workers // URL: http://www.rbc.ru/society/14/05/2016/573739629a7947207d4fc398?from=main (date of access: 29.03.2017).
16. *Sichinskiy E.* The fight against criminality in the territory of Southern Urals in the first half of the nineteenth century // The SUSU Bulletin. 2005. № 8. P. 42-46.
17. *Trapeznikov L.* "Ethnic criminality in the law" // URL: http://samlib.ru/t/trapeznikow_l_w/45.shtml (date of access: 31.03.2017).
18. The works sent by Imperial order of the Amur expedition. Vol.11: The Chinese, Koreans, and Japanese in the Amur region: The V. Grawe's report, the Commissioner of the Ministry of Foreign Affairs / Grawe V. SBR.: The Krishbaum's Typography, 1912. 489 p.
19. *Ul'yankina T.* The history of opiate drugs and the occurrence of drug abuse // Russian Medical Journal. 1997. № 14. P. 3-4.

20. Khloponin: The stop funding the militants has failed // URL: http://www.rosbalt.ru/federal/2012/01/20/935483.html (date of access: 01.04.2017).
21. *Shavlaeva T.* Some important customs in the traditional society of the Chechens (ethnographic materials) // Society: History, philosophy, culture. 2016. № 10. P. 63-65.
22. *Collins J.* Ethnic minorities and crime in Australia: moral panic or meaningful policy responses // J. Collins. Paper to a Public Seminar organized by the Office of Multicultural Interest, Western Australia Perth, 08.11.2005. 2005. 27 p.

УДК 340.5

Василенко-Захарова О.В.,
стажер кафедры уголовного права и процесса Российского государственного университета дружбы народов

ЮРИДИЧЕСКАЯ ПРИРОДА УСЛОВНО-ДОСРОЧНОГО ОСВОБОЖДЕНИЯ ОТ НАКАЗАНИЯ В РОССИИ И ЛИТВЕ (СРАВНИТЕЛЬНО-ПРАВОВОЙ АНАЛИЗ)

В статье рассматриваются позиции российских и литовских ученых по вопросам понятия и юридической природы условно-досрочного освобождения от наказания. Автор не согласна с позициями ученых, которые относят условно-досрочное освобождение к заключительному этапу прогрессивной системы наказания, к видам наказания, приводит обоснования, что природа условно-досрочного освобождения заключается в ином. Проведя исследование автор делает вывод, что условно-досрочное освобождение по своей правовой природе является досрочным освобождением от оставшегося наказания под определенным условием. Условно-досрочное освобождение в Российской Федерации на сегодняшний день является субъективным правом осужденного, а не его законным интересом. Сегодня в ст. 79 УК РФ, в отличие от ранее действовавшей нормы, которая гласила, что «лицо может быть освобождено», закреплено –» лицо подлежит условно-досрочному освобождению» при соблюдении формальных и материальных оснований. В Литовской же Республике оно продолжает оставаться законным интересом. Автор критикует позицию литовского законодателя и считает, что суд обязан условно-досрочно освободить осужденного, если он отбыл определенный законом срок и утратил общественную опасность. Поэтому автор предлагает изменить формулировку ст. 157 Уголовно-исполнительного кодекса Литовской республики и вместо выражения – «могут быть освобождены» закрепить – «освобождаются». На основании приведенного анализа в статье предлагается авторское определение условно-досрочного освобождения: «Условно-досрочное освобождение от наказания является по закону субъективным правом осужденного, применяется к нему судом при условии признания его, не нуждающимся в дальнейшем отбывании наказания и отбытии установленной в законе части срока, назначенного ему судом ранее наказания в виде принудительных работ, содержания в дисциплинарной воинской части или лишения свободы. При этом лицо может быть освобождено (полностью или частично) от отбывания дополнительного вида наказания».

Ключевые слова: условно-досрочное освобождение, юридическая природа, прогрессивная система, отбывание наказания, испытательный срок, субъективное право, осужденный, контроль, лишение свободы, заключительная стадия, виды наказания, обязанности, карательное воздействие, исправительные учреждения, подлежит условно-досрочному освобождению

Vasilenko-Zakharova O.,
Trainee of Chair of Criminal Law and Procedure of the People's Friendship University of Russia

THE LEGAL NATURE OF CONDITIONAL RELEASE FROM PUNISHMENT IN RUSSIA AND LITHUANIA (COMPARATIVE LAW ANALYSIS)

The article deals with the position of Russian and Lithuanian scientists on the concept and the legal nature of conditional release from punishment. The author does not agree with the positions of scientists who carry parole to the final stage of the progressive system of punishment, to the types of penalties, resulting in justification of that nature parole is different. After some investigation the author concludes that parole by their legal nature is the early release of the remaining punishment under certain conditions. Parole in Russia today is a subjective right of a convicted person, not its legitimate interest, as now in Article 79 of the Russian Criminal Code, in contrast to the previously existing rules, which states that "a person may be released" is fixed that the person "is subject to" Parole, subject to formal and material grounds. In the Republic of Lithuania, it remains a legitimate interest. The author criticizes the Lithuanian legislator's position and believes that the court is obliged to release on parole of the convicted person if he served a term defined by the law and lost its social danger. Therefore, the author proposes to amend the wording of Article 157 of the Criminal Executive Code of the Republic of Lithuania, and instead of "may be released", fix "exempt". Based on the above analysis, the article suggests the author's definition of parole, "Parole punishment is by law a subjective right of the convicted person, applied to it by the court, provided the recognition it is not in need of further punishment and departure established by the law of the term, assigned to him by the court before the sentence

of forced labor, detention in a disciplinary military unit, or deprivation of liberty. The person may be released (fully or partially) from serving the additional penalty".

Keywords: parole, legal nature, progressive system, service of sentence, probation, subjective right, convicted, control, deprivation of liberty, final stage, types of penalties, duties, punitive effect, correctional institutions, subject to parole

Условно-досрочное освобождение от наказания в системе гуманизации уголовного законодательства приобретает особую актуальность. Необходимость данного института на современном этапе очевидна и признана всеми демократическими странами. Однако на сегодняшний день среди ученых не существует единого взгляда на природу условно-досрочного освобождения. Точки зрения криминологов разных государств иногда содержат диаметрально противоположные мнения или они вообще не касаются этой проблемы. Литовские правоведы, например, в теоретических разработках о природе условно-досрочного освобождения в своих трудах опираются на работы советских и российских ученых (А. Игнатова, И. Красикова, С. Познышева, А. Наумова, А. Зубкова, И. Шмарова, В. Селиверстова, и др) [12. с. 20-22].

Некоторые авторы отрицают необходимость выяснения правовой природы данного института. Например, А.М. Плюснин пишет: «По нашему мнению, вести полемику о правовой природе условно-досрочного освобождения в той его части, является ли оно мерой поощрения или заключительной стадией исполнения уголовного наказания в виде лишения свободы неуместно, так как это зависит от той уголовной политики, которую проводит то или иное государство...там, где установлен не формальный, а действительный контроль за условно-досрочно освобожденными, за их бытовым и трудовым устройством, где данной категории лиц установлены жесткие ограничения, там условно-досрочное освобождение является последней стадией уголовного наказания в виде лишения свободы»[7с. 152].

На наш взгляд, правовая природа условно-досрочного освобождения является одинаковой в любой стране. Если этот институт уголовного права по своей природе являлся бы стадией наказания, то он был бы таким вне зависимости от того, осуществляется ли контроль на должном уровне. Правовая природа, по нашему мнению, не зависит от технических и организационных проблем, она всегда одинакова.

Некоторые ученые правовую природу условно-досрочного освобождения рассматривают как заключительный этап прогрессивной системы наказания. М.А. Богданов, например, отстаивая точку зрения о том, что оно является элементом прогрессивной системы отбывания наказания, пишет: «…условно-досрочное освобождение представляет собой освобождение от реального отбывания наказания при соблюдении осужденным в течение испытательного срока определенных условий и относится к заключительной стадии прогрессивной системы отбывания наказания…»[2.с. 12-13]. Как элемент прогрессивной системы правовую природу условно-досрочного освобождения рассматривает и Ю.А. Дурушев [4. с. 8-10, 22] и др.

Похожее мнение мы встречаем и у литовских правоведов. Например, С. Месонене пишет, что «условно-досрочно освобожденное лицо остаток наказания в виде лишения свободы отбывает не изолированным от общества. При применении условно-досрочного освобождения изменяется не само наказание, а условие его отбывания. …Следовательно, условно-досрочно освобожденный не освобождается полностью от наказания,…а освобождается только от дальнейшей фактически оставшейся части наказания в виде лишения свободы» [13. с. 75]. Р. Лютикас, признавая условно-досрочное освобождение наказанием, пишет: «…условно-досрочное освобождение из мест лишения свободы – не освобождение от отбывания наказания, а продолжение наказания, только в более мягких условиях, и его статус, как наказания, должен быть закреплен в праве» [11.с.94]. По мнению этих авторов, условно-досрочно освобожденный продолжает нести наказание, на него продолжается карательное воздействие.

Некоторые авторы, считая условно-досрочное освобождение наказанием, идут еще дальше, настаивая на включении его в УК РФ как одного из видов наказания. Например, А.М. Плюснин пишет, что условно-досрочное освобождение есть один из видов наказания, так как имеет признаки наказания, не связанного с лишением свободы (наложение судом определенных обязанностей, контроль, осуществляемый уполномоченным на то государственным органом, действие в отношении осужденных уголовно-исполнительного отношения, а при совершении преступления лицом, находящимся на свободе в порядке условно-досрочного освобождения, будет назначаться наказание в соответствии со ст. 70 УК РФ) [7.с.182, 184].

На наш взгляд, лишение свободы не может продолжаться, когда лицо освобождено от наказания, хотя и условно, и фактически находится на свободе. По сути, никакого карательного воздействия в момент условно-досрочного освобождения не происходит, а те обязанности, которые налагаются на осужденного, никак нельзя признать наказанием.

Так же считают и литовские правоприменители. Верховный суд Литовской Республики в своем определении от 15 апреля 2014 года подчеркнул, что применение мер уголовного воздействия (это аналог обязанностей, налагаемых на осужденного при условно-досрочном освобождении по Российскому уголовному праву) не является продолжением наказания и само условно-досрочное освобождение не является продолжением наказания…условно-досрочное освобождение это условное освобождение от наказания, а не замена одного назначенного наказания другим [15]. В определении Верховного Суда Литовской Республики от 19 января 2007 года также отмечено: «…условно-досрочное освобождение не является отбытием наказания…» [15].

Наша позиция подтверждается также тем, что виды наказания имеют исчерпывающий перечень в ст. 44 УК РФ и ст. 42 и ст. 43 Уголовного кодекса Литовской республики (далее – УК ЛР). Такого наказания, как условно-досрочное освобождение или наложение обязанностей (и применение мер уголовного воздействия по УК ЛР) на условно-досрочно освобожденного, в этих статьях не обозначено. Сами же обязанности предусмотрены не как карательное воздействие, а как помощь осужденному в ресоциализиции, для постепенного перехода от тотального контроля к полноценной свободе.

Заключительной стадией отбывания наказания, звеном прогрессивной системы отбывания наказания можно признать лишь замену наказания более мягким видом, так как здесь продолжается карательное воздействие, но уже в смягченном, по сравнению с прежним наказанием, виде.

В судебной практике Литовской Республики были случаи, когда осужденный, совершивший новое преступление в момент испытательного срока требовал при назначении ему нового наказания по совокупности приговоров, зачесть то время, которое он провел на свободе с момента условно-досочного освобождения и до совершения нового преступления, как уже отбытое наказание. На это Верховный Суд Литовской Республики в своем определении от 19 января 2007 года отметил, что «…условно-досрочное освобождение из исправительного учреждения не является отбытием наказания, поэтому в срок отбытия наказания не засчитывается время, в течение которого осужденный был условно-досрочно освобожден из исправительного учреждения».

В теории уголовного права по вопросам, связанным с условно-досрочным освобождением существует и другая спорная позиция. Некоторые авторы еще в советское время правовой природой условно-досрочного освобождения считали субъективное право осужденного на такое освобождение [9 с.89].

Это мнение связано с тем, что в ранее действовавших ст. 53 УК РСФСР 1960 г. и ст. 54 УК Лит ССР об условно-досрочном освобождении было закреплено, «к лицам... может быть применено освобождение от наказания...», а в ст. 79 УК РФ 1996 г. писалось, что лицо «*может быть* освобождено». В ст. 157 Уголовно-исполнительного кодекса Литовской Республики (далее УИК ЛР) до сих пор осталась формулировка *«может быть»,* как и было в кодексе советских времен.

Несмотря на то, что в ст. 79 УК РФ в настоящее время закреплено, что лицо «подлежит освобождению», и сегодня ряд российских авторов настаивает, что условно-досрочное освобождение не является субъективным правом осужденного [8 с.27; 1с.32; 10 с.8]. М.А. Богданов, возражая против признания условно-досрочного освобождения субъективным правом осужденного, пишет: «если признать, что осужденный имеет право на условно-досрочное освобождение, то суд обязан реализовывать это право. На практике это не происходит, поскольку закон устанавливает, что условно-досрочное освобождение применяется только к осужденным, которые по признанию суда для своего исправления не нуждаются в полном отбывании назначенного им наказания» [2.с.100].

Данная точка зрения нам не представляется логичной. Мы считаем, что для того, чтобы условно-досрочное освобождение стало реальным субъективным правом осужденного, необходимо как раз отбытие обязательной части срока наказания, а также утрата социально опасных черт личности осужденного. При наличии этих обстоятельств условно-досрочное освобождение становится субъективным правом осужденного, что и закреплено в ст. 79 УК РФ.

Таким образом, право осужденного заявлять ходатайство об условно-досрочном освобождении предполагает обязанность суда (а в Литве еще и комиссии по условно-досрочному освобождению) рассмотреть такое заявление и удовлетворить его при наличии формальных и материальных оснований. Все вышеприведенное говорит о том, что условно-досрочное освобождение в Российской Федерации является именно субъективным правом осужденного, а в Литовской Республике продолжает оставаться его законным интересом.

Мы не согласны с позицией литовского законодателя и считаем, что суд обязан условно-досрочно освободить осужденного, если он отбыл определенный законом срок и не нуждается в полном отбытии наказания. Поэтому предлагаем изменить формулировку ст. 157 Уголовно-исполнительного кодекса Литовской республики и вместо выражения – «могут быть освобождены» закрепить «освобождаются». Иначе получается, что досрочное освобождение происходит не по закону, а по усмотрению суда, что создает возможность произвола суда.

Рекомендация Комитета министров Совета Европы «Об условно-досрочном освобождении» № Rec (2003) 22 (принята 24.09. 2003 г. на 853-м заседании представителей министров) также определяет условно-досрочное освобождение как освобождение лица, отбывающего лишение свободы, раньше назначенного срока с наложением на данное лицо с учетом особенностей его личности обязанностей, которые оно должно соблюдать после освобождения. То есть данная рекомендация ни коим образом не признает условно-досрочное освобождение наказанием.

В уголовно-правовой науке России условно-досрочное освобождение рассматривается как комплексный межотраслевой институт, так как его нормы регулируются сразу тремя отраслями права: уголовным, уголовно-исполнительным и уголовно-процессуальным [3 с.4]. Уголовный закон определяет круг лиц и виды наказаний, к которым может применяться условно-досрочное освобождение, основания его применения, обязанности, которые могут быть назначены к освобождаемым в течение испытательного срока и последствия их неисполнения. Уголовно-процессуальное законодательство регламентирует порядок представления к условно-досрочному освобождению лиц, имеющих право подавать ходатайства, а также процессуальный порядок рассмотрения таких дел судом, то есть процедуру освобождения от наказания. Уголовно-исполнительное законодательство определяет систему подготовки освобождения осужденных.

До недавнего времени условно-досрочное освобождение в Литве так же регулировалось тремя отраслями права. Однако сейчас оно регламентируется только уголовно-процессуальным и уголовно-исполнительным кодексом. Как нам кажется, это внесло неясность как раз именно в определение правовой природы условно-досрочного освобождения. Если раньше, ст. 77 УК Литовской Республики «условно-досрочное освобождение и замена неотбытой части наказания» находилась в разделе X «отсрочка исполнения наказания и освобождение от наказания», что характеризовало природу условно-досрочного освобождения как освобождение от наказания, то теперь эта статья удалена и формальные и материальные основания предусматриваются 7-м отделом уголовно-исполнительного кодекса, который имеет название «условно-досрочное освобождение из исправительных учреждений».

В Российской Федерации Ст. 79 УК, регулирующая условно-досрочное освобождение, размещена в главе 12 «Освобождение от наказания» раздела IV «Освобождение от уголовной ответственности и наказания». На наш взгляд, такая законодательная регламентация освобождения от наказания в УК РФ является более верной, так как основания назначения наказания и освобождения от него должны определяться именно в уголовном законе. Уголовно-исполнительное законодательство обеспечивает лишь условия для освобождения, а уголовный процесс – порядок освобождения.

Список литературы

1. *Бадамшин И.Д.* Условно-досрочное освобождение от отбывания наказания в системе законодательства России: монография / И. Д. Бадамшин; М-во внутр. дел Рос. Федерации, Уфим. юрид. ин-т. Уфа: УЮИ МВД РФ, 2008. 115 с.
2. *Богданов М.А.* Эволюция института условно-досрочного освобождения в российском законодательстве : (теорет. и ист.-правовые аспекты) : автореф. дис.... канд. юрид. наук : 12.00.01 / Богданов М. А.; Владим. юрид. ин-т ФСИН. Владимир, 2011. 29 с.
3. *Бутенко Т.П.* Некоторые вопросы применения условно-досрочного освобождения от отбывания наказания в виде лишения свободы / Т. П. Бутенко, М. Петров // Уголов. право. 2012. № 1. С. 4-8.
4. *Дурушев Ю.А* Правовое регулирование условно-досрочного освобождения от отбывания наказания / Ю. А. Дурушев. Москва: Перо, 2011. 49 с.
5. *Мартышкин В.Н.* Пределы судейского усмотрения // Уголов. процесс. 2007. № 7. С. 3-7.
6. *Пионтковский А.А.* Условное освобождение : уголовно-политическое исследование / [соч.] А. А. Пионтковского, проф. Казан. ун-та. Казань : типо-лит. Ун-та, 1900. VIII, 243 с.
7. *Плюснин А.М.* Условное освобождение осужденных из мест лишения свободы: (организационно-правовой аспект) : монография / А. М. Плюснин; С.-Петерб. ин-т внешнеэкон. связей, экономики и права, фил. в г. Кирове. Киров: Киров. фил. Акад. ФСИН России, 2011. 261 с.
8. *Степанов В.В.* Проблемы теории и практики условно-досрочного освобождения от отбывания наказания: на примере Тамбовской области : дис.... канд. юрид. наук: 12.00.08 / Степанов В. В.; Ин-т междунар. права и экономики им. А. С. Грибоедова. Москва, 2009. 249 с.
9. *Улицкий С.Я.* Некоторые теории юридической природы условно-досрочного освобождения в советском уголовном праве // Ученые записки ДВГУ. Владивосток, 1968. Т. 14.
10. *Хибина Н.Н.* Условно-досрочное освобождение несовершеннолетних от отбывания наказания (уголовно-правовые и уголовно-исполнительные аспекты): автореф. дис. … канд. юрид. наук: 12.00.08 / Хибина Н. Н., Кыргыз. гос. юрид. акад. при Правительстве Кыргыз. Республики. Бишкек, 2011. 28 с.
11. *Liutikas R.* Lygtinio paleidimo paskirtis baudžiamojoje teisėje. Jurisprudencija, 2003, t. 47(39).

12. *Mesoniene S.* Lygtinispaleidimasišpataisosįstaigų: teisiniaiirsocialiniaiaspektai : daktarodisertacija : socialiniaimokslai, teisė (01 S) / SimonaMesonienė; MykoloRomeriouniversitetas.: Vilnius : MykoloRomeriouniversitetoLeidyboscentras, 2009 (Vilnius : Baltijoskopija). 182 p.
13. *Mesoniene S.* Teisiniai lyginamieji lygtinio paleidimo is pataisos įstaigų aspektai // Jurisprudencija. Mokslo darbai. 2006 5(83), 73-81 p.
14. Рекомендации Rec (2003) 22 Комитета министров Совета Европы «Об условно-досрочном освобождении».
15. www.lat.lt

Reference list

1. *Badamshin I.* Parole from serving a sentence in Russian legislation system: Monograph / I. Badamshin; Ministry of Internal Affairs of the Russian Federation, Ufa Law Institute. Ufa: the Ufa Law Institute of Ministry of Internal Affairs of the Russian Federation, 2008. 115 p.
2. *Bogdanov M.* The evolution of the institute of parole in the Russian legislation. (theoretic and historic-legal apsects): Synopsys of a thesis of PhD in Law: 12.00.01 / Bogdanov M; Vladimir Law Institute of the Federal Penitentiary Service of Russia. Vladimir, 2011. 29 p.
3. *Butenko T.* Some issues of conditional release application from serving a sentence of imprisonment / T. Butenko, M. Petrov // Criminal Law. 2012. №1. P 4-8.
4. *Durushev Yu.* Legal regulation of parole from punishment. Moscow: Pero, 2011. 49 p.
5. *Martyshkin V.* The limits of judicial discretion // Criminal process. 2007. № 7. P. 3-7.
6. *Piontkovskiy A.* Conditional release: Criminal-political research / [works] A. Piontkovskiy, Professor of the Kazan University. Kazan: Typography of the University, 1900. VIII, 243 p.
7. *Plyusnin A.* Conditional release of convicts from prison (the organizational-legal aspect): Monograph / A. Plyusnin; non-State Education Institution"Saint-Persburg Institute of Foreign Relations, Economics and Law", the Kirov branch. Kirov: The Kirov branch of Academy of the Federal Penitentiary Service of Russia. 2011. 261 p.
8. *Stepanov V.* Issues of the theory and practice of conditional release from serving a sentence: on the example of the Tambov region. Thesis of PhD in Law: 12.00.08 / Stepanov V; Institute of International Law and Economics named after A. Griboedov. Moscow, 2009. 249 p.
9. *Ulitskiy S.* Some theories of the legal nature of parole in the Soviet criminal law // Scientific notes of the Far Eastern State University. Vladivostok, 1968. Vol. 14.
10. *Hibina N.* Parole minors from punishment (criminal-legal and criminal-procedural aspects): Synopsis of a thesis of PhD in Law: 12.00.08 / Hibina N.; Kyrgyz State Law Academy under the Government of Kyrgyzstan. Bishkek, 2011. 28 p.
11. *Liutikas R.* Lygtinio paleidimo paskirtis baudžiamojoje teisėje. [Value parole in criminal law]. Jurisprudencija. Mokslo darbai. 2003, t. 47(39).
12. *Mesoniene S.* Lygtinis paleidimas iš pataisos įstaigų: teisiniai ir socialiniai aspektai. [Conditional release from correctional facilities: legal and social aspects]. Dr. Law sci. diss. Vilnius: Mykolo Romerio universiteto Leidybos centras, 2009. 182 p.
13. *Mesoniene S.* Teisiniai lyginamieji lygtinio paleidimo is pataisos įstaigų aspektai.[Comparative Legal parole from correctional facilities aspects]. Jurisprudencija. Mokslo darbai. 2006, no 5(83), 73-81 p.
14. Recommendation Rec (2003) 22 on Conditional Release, the Committee of Ministers of the Council of Europe.
15. www.lat.lt

УДК 334.02

Солодуха П.В.,
доктор экономических наук, профессор кафедры политической экономии и международных экономических отношений Российского государственного социального университета

Черновалов П.А.,
аспирант кафедры менеджмента Брестского государственного технического университета

ЛОГИСТИКА В СИТУАЦИЯХ КРИЗИСОВ (КРИЗИСНАЯ ЛОГИСТИКА)

В статье, рассматриваются вопросы реагирования логистичекой деятельности на возникающие в процессе общественного и природного развития кризисные ситуации. Описываются основные причины возникновения кризисов, взаимосвязь понятий кризис и риск в логистической управленческой работе. Установлены основные фазы логистической деятельности в условиях кризиса и определены этапы антикризисных управленческих воздействий, позволяющих вернуть кризисную ситуацию к первоначальному состоянию.
Ключевые слова: логистика, кризисная логистика, логистическое управление, кризис, кризисная ситуация, управление, безопасность

Solodukha P.,
Doctor of Economics, Professor of Chair of Political Economy and International Economic Relations of the Russian State Social University

Chernovalov P.,
Postgraduate student of Chair of Management of the Brest State Technical University

LOGISTICS IN CRISIS SITUATIONS (CRISIS LOGISTICS)

The article is discussed the issues when the logistical activity is responding on arising crisis situations in the process of social and community development. There are described the main issues of crisis causes, the relations between the crisis conceptions and risk in a logistical management work. The main logistical activity phases are determined in crisis conditions and there are specified the anti-crisis management actions stages, allowing to bring the crisis situation to its original state.
Keywords: logistics, crisis logistics, logistical management, crisis, crisis situation, management, security

Введение

Ситуации, имеющие характеристики кризиса: экономического, политического, социального, экологического и природного, становятся для общества все более привычными, при этом появляется уверенность, что подобные явления с течением времени исчезнут с нашего поля зрения посредством антикризисных воздействий правительства и прочих организаций и все вернется к привычному порядку вещей. Начиная с первых декад XIX века, а также и в бурлящем событиями XX столетии общество потеряло оптимистический способ мышления. Как утверждают некоторые средства массовой информации современное общество перешло к пессимистическому пониманию происходящих событий и явлений, в результате этого сформировалось кризисное мышление, что, по утверждению некоторых специалистов, и является причиной большинства кризисов. При этом деятельность государственных организаций и частных фирм, по устранению последствий кризисов считается недостаточной. Одной из таких недостаточно развитых сторон деятельности являются функционирующие в кризисных ситуациях цепи логистических поставок и уровень их развития.

Кризис и кризисная ситуация

Слово «кризис» происходит от греческого понятия krino, что означает: выбор, решение, борьба, происходящие на протяжении определенного времени. «Кризис» в англоязычном толковании, рассматривает такие параметры как: травмоопасность, а также субъективные последствия травмы, связанные с негативными переживаниями. Исходя из вышесказанного, кризис можно понимать как временной переход в состоянии объекта от изменений к лучшему или худшему и эмоциональное восприятие такого перехода. Дальнейшая история развития этого понятия связана с его широким распространением на различные на-

учные направления, так например, в медицине кризис означат переломный для организма момент из которого возможны только два исхода: либо больной выздоровеет, либо нет.

Достаточно глубоко и обстоятельно в экономике эту проблему исследовал К. Маркс. Он вскрыл причины кризисов и обосновал неизбежность их в условиях стихии и анархии производства. Известный экономист В. Леонтьев писал: «Теория делового цикла явно в долгу перед Марксовой политэкономией. Вряд ли было бы преувеличением сказать, что три тома «Капитала» в гораздо большей степени, чем какая бы то ни было другая работа, способствовали выдвижению этой проблемы на передовые рубежи экономических дебатов» [1].

Принципиальным отличием точки зрения К. Маркса в данной проблеме является то, что причины цикличности капиталистического воспроизводства он видел в самой природе капитализма. Представители неоклассической и либеральной школы обосновывают различные причины экономических кризисов, не связывая их с капитализмом. Многие из них считают причиной кризисов недопотребление населения, вызывающее перепроизводство[1]. Лекарством от кризисов считалось стимулирование потребления. Но возникающий недостаток потребления (платежеспособности) является скорее следствием, чем причиной кризисов [2]. Более близки к марксистской позиции экономисты, считающие причиной кризисов диспропорциональность, или «неравновесие». Кризисы обусловлены отсутствием правильных пропорций между отраслями, стихийными действиями предпринимателей. Теория неравновесия сочетается с другим распространенным взглядом на кризисы как порождение внешних условий – политических, демографических, природных[2]. [3].

Существует и психологическая теория кризисов, вытекающая из англоязычного толкования понятия кризис. По мнению Й. Шумпетера, каждой фазе свойственна своя психологическая картина, формирующая отношение к инвестициям. Паника и разброд кризисного состояния ведут к застою капиталовложений, повышенное настроение в условиях подъема стимулирует горячку.

Понятие «кризис» теснейшим образом связано и с понятием «риск» (рис.1), которое в той или иной мере влияет на методологию разработки любого управленческого решения. Исключите из него ожидание кризиса, и пропадет острота восприятия риска, станут неожиданными и от этого еще более тяжелыми не только кризисные ситуации, но и вполне обычные ошибки. Причины кризиса, согласно Э. Короткову, могут быть различными [4, с. 17]. Они делятся на объективные, связанные с циклическими потребностями, и субъективные, отражающие ошибки и волюнтаризм в управлении, а также природные, характеризующие явления климата, землетрясения и др. (рис. 2).

Особенности логистического управления в кризисных ситуациях

В иерархической системе потребностей человека Маслоу безопасность являет второй по важности потребностью, обеспечивающей его жизнедеятельность. С понятием *безопасность* связано другое понятие, являющееся его антонимом – это *угроза*. Человек, группа людей, государство или международная организация, предпринимают попытки воздействовать на окружающую среду таким образом, чтобы снижать уровень угроз в целях повышения качественного состояния собственной безопасности. Совокупность существующих угроз можно сгруппировать по нескольким критериям, как-то: *время* – мирное время, военное время; *географической распространенности* – глобальные, международные, национальные, региональные; *по отношению к рассматриваемому объекту*: эндогенные и экзогенные, сферы проявления – военные, политические, энергетические, экологические, информационные, общественные культурные, социальные, структурные и персональные.

В этой связи *логистика,* применяемая в условиях *кризисных ситуаций,* занимается не только выстраиванием цепей поставок для доставки необходимых продуктов и медикаментов пострадавшим в результате возникновения описанных выше угроз, но и обеспечением всем необходимым организаций, устраняющих последствия угроз, восстановлением критически важной социальной, транспортной энергетической и прочей инфраструктуры. В настоящее время среди большинства специалистов существует убежденность в наличии четырех основных фаз функционирования *кризисной логистики.*

1. *Начальная фаза:* ее характеризует резкий рост и опережающее развитие основных составляющих элементов рассматриваемой угрозы и, в этом случае, характер такой угрозы может превышать потенциальные возможности существующего и подготовленного в данном регионе или государстве логистического обеспечения на время кризиса.

2. *Фаза интеграции*, на протяжении которой происходит объединение всех доступных ресурсов и логистических возможностей, адекватных размаху

[1] Последовательной представительницей теории недопотребления была Джоан Робинсон, лидер левого кейнсианства.

[2] Ф. Фон Хайек – сторонник рыночной свободы и яростный противник государственного вмешательства – считал, что кризисы перепроизводства возникают из-за избыточного финансирования со стороны государства (дешевые кредиты, накачивание спроса)

Рис 1. Размещение понятия риск в системе потенциальных угроз

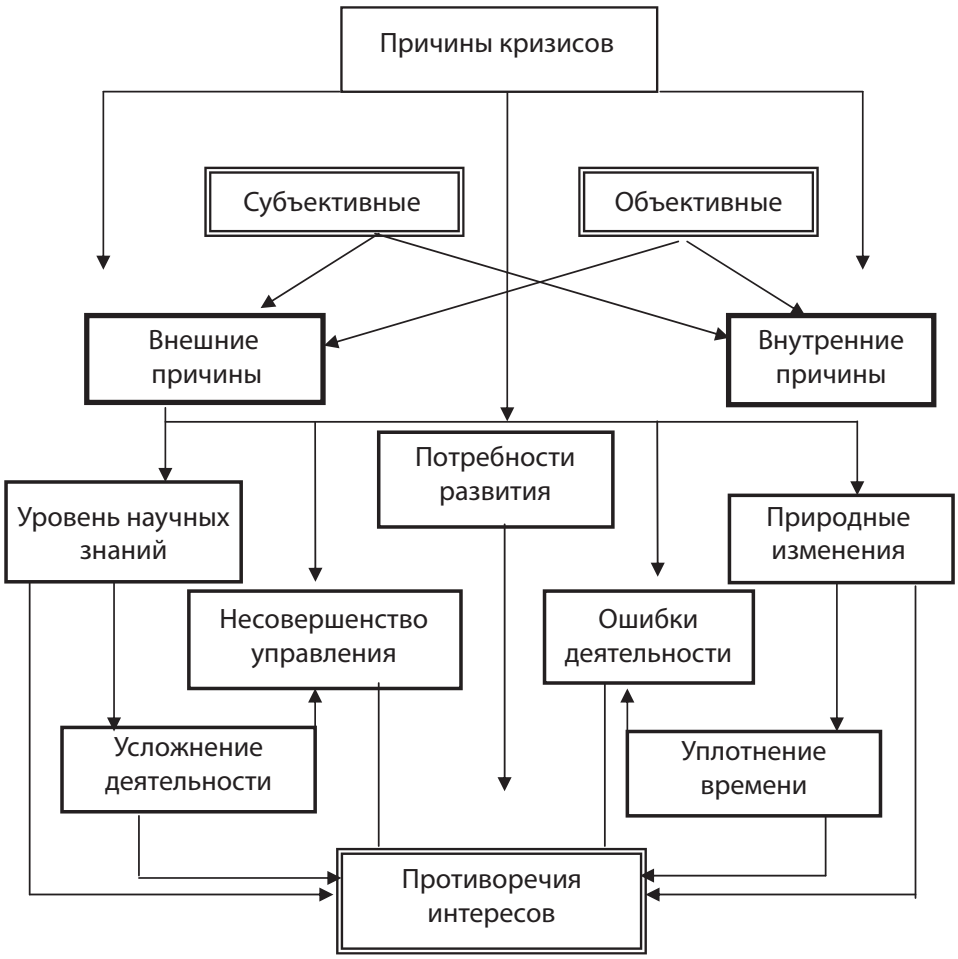

Рис 2. Причины кризисов (согласно Э. Короткову)

и распространенности возникшей угрозы безопасности группы людей, государству или региону.

3. *Фаза ликвидации последствий*, в течение которой к антикризисной деятельности подключаются не только специальные службы и организации, но и частные, а также государственные фирмы транспортной, медицинской, строительной, ремонтной, энергетической и прочей сферы деятельности.

4. *Фаза восстановления первоначального состояния.* Эта фаза характеризуется процессами восстановления первоначальной инфраструктуры, разрушенной во время кризиса, начала деятельности служб социальной помощи и прочее.

Каждой из перечисленных фаз служат специфические цепи поставок, процедуры функционирования и управления которые описаны достаточно широко в специализированной литературе. Вместе с тем следует учитывать, что основная цель функционирования кризисной логистики (в отличие от коммерческой логистики, нацеленной на получение прибыли) состоит в обеспечении условий жизнедеятельности всем пострадавшим в результате возникших угроз и обеспечение им всей необходимой помощи. Исходя из опыта большого числа практиков сферы кризисной логистики, следует, что при подготовке и реализации таких цепей поставок следует придерживаться способов управления, характерных для четырех основных этапов антикризисной деятельности: – это *предупреждение кризиса*, *подготовка к предотвращению кризиса, мониторинг и реагирование на все возникающие угрозы и посткризисное восстановление.*

Экономической наукой к настоящему времени разработан целый ряд различных теорий, объясняющих причины кризисов и способы реагирования на их проявления. Отмеченные в данной статье особенности кризисной логистики имеют важное значение для реализации деятельности по предотвращению и регулированию кризисных ситуаций. Особое место в этом процессе принадлежит стратегии, предусматривающей осознание надвигающейся нежелательной критической ситуации; выявление причин возникновения такой ситуации и направленности ее составляющих; количественную и качественную оценку возможного ущерба и способов его возмещения, разработку тактических вариантов деятельности в условиях критических ситуаций и выхода из них. [3]

Список литературы

1. *Леонтьев В.* Экономические эссе. М.: Политиздат, 1990. 230 с.
2. *Робинс Дж.* Теория несовершенной конкуренции. М.: Политиздат, 1986. 450 с.
3. *Хайек Ф.* Дорога к рабству. М.: Экономика, 1992. 360 с.
4. Антикризисное управление / Под ред. Э. Короткова, А. Беляева, А. Валовой. М.: Инфра-М, 2000. 432 с.
5. *Черновалов А.В.* Логистика: современный практический опыт. Минск: Изд-во Гревцова, 2008. 296 с.
6. *Черновалов А.В., Черновалов П.А.* Развитие логистического центра «Козловичи-2» в рамках формирования глобальных структур экономической координации ЕАЭС и проекта Шелкового пути // Материалы II научно-практической конференции «Потенциал социально-экономического развития российской Федерации в новых экономических условиях» в двух частях. 2016.С. 692-699.
7. *Черновалов А.В., Солодуха П.В.* Институциональное измерение цифровой экономики / Социальная политика и социология. Т.16. 2017. №2. С. 104-112.
8. *Черновалов А.В., Солодуха П.В. Черновалов П.А.* Начала количественного анализа в институциональной экономике: социальный аспект: монография М.:РУСАЙНС, 2017. 256 с.
9. *Черновалов А.В., Солодуха П.В.* Проблемы повышения эффективности хозяйствования и трудовых отношений в сфере услуг союзного государства // Социальная политика и социология. 2015. № 5 (112). С.161-169.

Reference list

1. *Leont'ev V.* Economic essay. M.: Politizdat, 1990. 230 p.
2. *Robbins J.* The Theory of Imperfect Competition. M.: Politizdat, 1986. 450 p.
3. *Hayek F.* The Road to Serfdom. M.: Ekonomika, 1992. 360 p.
4. Anti-crisis management / Under the editorship of E. Korotkov, A. Belyaev, A Valovoy. M.: Infra-M, 2000. 432 p.
5. *Chernovalov A.* Logistics: Modern practical experience. Minsk: The Grevtsov's publishing house, 2008. 296 p.

[3] На практике такие стратегии разрабатываются чрезвычайно редко, что объясняется неподготовленностью руководителей и менеджеров к принятию обоснованных стратегических решений, отсутствием в хозяйствующих структурах технологических схем разработки, реализации и контроля стратегических планов, т.е. систем стратегического управления. Серьезной помехой выступает, во-первых, устаревшее мышление. Во-вторых, довлеет груз старых приоритетов. В-третьих, старые страхи ведут к оборонительной реакции.

6. *Chernovalov A., Chernovalov P.* Development of logistics centre "Kozlovichi-2" through the formation of global structures of economic coordination, the EEU and the silk road project // Proceedings of II scientific-practical conference "The potential of social-economic development of the Russian Federation under new economic conditions" in two parts. 2016. P. 692-699.
7. *Chernovalov A., Solodukha P.* The institutional dimension of digital economy / Social policy and sociology. Vol. 16. 2017. № 2. P. 104-112.
8. *Chernovalov A., Solodukha P., Chernovalov P.* The outsets of a quantitative analysis in institutional economy: Social aspect: Monograph M.:RUSAYNS, 2017. 256 p.
9. *Chernovalov A., Solodukha P.* The issues of management and labour relations increasing efficiency in a service sector of the Union State of Russia and Belarus // Social policy and sociology. 2015. №5 (112). P. 161-169.

УДК 331.44

Салихов Б.В.,
доктор экономических наук, профессор, профессор кафедры экономики и менеджмента Московского государственного университета дизайна и технологии, профессор кафедры менеджмента и маркетинга Московского университета им. С.Ю. Витте, главный научный сотрудник Института проблем рынка РАН

Каримов А.О.,
аспирант Российского научно-технического центра информации по стандартизации, метрологии и оценке соответствия (ФГУП «Стандартинформ»)

СУЩНОСТЬ, ЦЕННОСТНАЯ ОНТОЛОГИЯ И МЕЖДИСЦИПЛИНАРНЫЙ ХАРАКТЕР КОРПОРАТИВНЫХ ДОВЕРИТЕЛЬНЫХ ОТНОШЕНИЙ

В статье исследуется онтология и аксиология доверия, а также характеризуется междисциплинарная качественная целостность корпоративных доверительных отношений в современной поведенческой экономике; рассматривается система доверия в широком смысле, включающая релевантные субъект-субъектные и субъект-объектные отношения. Методологическим основанием статьи является дисциплинарная матрица системной парадигмы, обеспечившая равнозначность эндогенных и экзогенных факторов развития доверительных отношений, а также четко фиксирующая их междисциплинарную феноменологию. Научная новизна статьи заключается в конкретизации ключевых понятий и новом видении междисциплинарных основ развития корпоративных доверительных отношений. Значение статьи для экономической науки и практики состоит в актуализации исследования системы доверительных отношений как действенного и императивного фактора создания добавленной стоимости. Положения статьи следует использовать для развития научно-практических основ исследования и последующего созидательного использования корпоративных доверительных отношений в экономике знаний
Ключевые слова: доверие, доверительные отношения, системная парадигма, неявное знание, междисциплинарный анализ

Salikhov B.,
Doctor of Economics, Professor, Professor of Chair of Economics and Management of the Moscow State University of Design and Technology, Professor of Chair of Management and Marketing of the Moscow Witte University, Chief Researcher Fellow of the Institute of Market Problems of the Russian Academy of Sciences

Karimov A.,
Postgraduate student of the "Russian Scientific - Technical Center for Information on Standardization, Metrology and Conformity Assessment" (Standardinform)

ESSENCE, VALUE ONTOLOGY AND INTERDISCIPLINARY CHARACTER OF CORPORATE TRUST RELATIONS

The article explores the ontology and axiology of trust, and it also characterizes the interdisciplinary qualitative integrity of corporate trust relations in modern behavioral economics; the system of trust in a broad sense is considered, including relevant subject-subject and subject-object relations. The methodological basis of the article is the disciplinary matrix of the system paradigm, which ensured the equivalence of endogenous and exogenous factors in the development of trust relations, and also clearly fixes their interdisciplinary phenomenology. The scientific novelty of the article is the concretization of key concepts and a new vision of the interdisciplinary foundations for the development of corporate trust relations. The importance of the article for economic science and practice consists in actualizing the study of the trust relations system as an effective and imperative factor of creating added value. The provisions of the article should be used to develop the scientific and practical bases of research and the subsequent creative using of corporate confidential relations in the knowledge economy
Keywords: trust, trust relations, system paradigm, implicit knowledge, interdisciplinary analysis

В условиях «бизнеса со скоростью мысли» (по образному выражению Б.Гейтса [2]), неуклонно возрастет экономическое значение невещественных факторов повышения эффективности хозяйственной деятельности, среди которых наиболее действенным и, одновременно, сложным является система доверия, наиболее отчетливо проявляющаяся в рамках корпоративных (внутрифирменных и межфирменных) взаимодействий. Как свидетельствуют результаты множества исследований, именно *доверие* обеспечивает возможность развития отношенческих контрактов, которые экономят творчески-трудовое время и созидательную энергию экономических агентов; именно доверие сокращает трансакционные издержки в процессе множества социально-экономических и других взаимодействий, а также является основанием расширенного воссоздания такого доходного интеллектуального актива как деловая репутация. Кроме того, доверие расширяет клиентский капитал предприятия и является «магнитом» для творческих сотрудников, способствует повышению качества индивидуального и корпоративного человеческого и/или интеллектуального капитала [6, 8, 9, 10, 18]. Очевидно, что дальнейшее осмысление роли и четкое видение места доверия в современной экономике, требуют углубленного исследования данного феномена, акцентируя внимание, прежде всего, на выявлении онтологии, аксиологии и междисциплинарной феноменологии доверия и доверительных отношений, что и является *целью данной статьи*.

Выявление сущности и характеристику структуры корпоративных доверительных отношений резонно осуществлять в рамках исследовательского концепта, отражающего диалектику *общего и особенного,* поскольку система корпоративного доверия (особенное) есть некое специфическое бытие системы доверия как такового, в принципе (общее). Отсюда отправным пунктом исследования является понимание сущности как такового доверия и, далее, сущности корпоративного доверия, в частности. Очевидно, что возможен и другой ракурс использования методологического концепта *общего и особенного,* с добавлением *единичного,* если, например, исследовать генетические и функциональные взаимосвязи доверительных отношений, или системы доверия на уровне общества (общее), корпоративных сообществ (особенное) и отдельных индивидов (единичное), с последующей интеграцией полученных выводов, характеризующих формы и способы взаимосвязей названных «этажей» доверия. Могут быть и другие «вкусовые» градации применения названной исследовательской парадигмы, например, внутри корпоративного сообщества: корпорация как целостность (общее), корпоративные группы, или социально-сетевые сообщества (особенное), отдельные креативные сотрудники внутри этих сообществ (единичное) и т.д. В любом случае аналитическое «предметное сечение» осуществляет сам исследователь, руководствуясь собственной логикой и методологией рассмотрения проблемы.

Кроме того, следуя исследовательской логике системной парадигмы [7, 12, 15], и как показывает анализ релевантной литературы, доверие и одноименные отношения следует рассматривать, одновременно, как в узком, так и в широком смысле. В *узком смысле* доверие «не покидает» пространства социального капитала экономического агента и всегда присутствует исключительно в системе субъект-субъектных отношений. Существует немало исследований, фиксирующих доверие именно в этом смысле и отмечающих его место как составного элемента социального капитала, наряду с соответствующими нормами, регулирующими социально-сетевые взаимодействия [19, 20]. Понимаемое в *широком смысле* доверие, включая «узкий смысл», выходит за пределы социально-сетевых (вертикальных, горизонтальных и смешанных) отношений и дополняется другими релевантными формами: доверием субъекта к самому себе, доверием к институтам, технологическим процессам и технике (назовем это «эргономическим доверием»), доверием к миру как разумно и справедливо устроенному объекту познания и общему «вместилищу» жизни всех живых существ и т.д [4]. Отмеченные суждения, а также другие аналогичные, не персонифицированные формы доверия, могут быть названы как вещественные, или субъект-объектные доверительные отношения.

Строго говоря, вещественные формы доверия есть не что иное, как специфическое продолжение субъект-субъектных доверительных отношений, поскольку за любой такой формой всегда просматривается определенное *субъективное начало.* Например, если человек оказывает доверие технике, то есть, уверен в ее безопасности и безотказности, то, по сути, речь идет о доверии к тем людям, которые создавали эту технику, используя соответствующие, вызывающие «наведенное доверие», технологические приемы и способы. Если личность или сообщество граждан страны доверяют общественным институтам, что представляет собой качественную целостность институционального доверия, то здесь, в неявное форме, доверие оказывается тем людям, которые разрабатывали и внедряли данные институты, выполняя свои функции в рамках, например, органов законодательной власти. При этом всегда существует ясность в том, что субъект-объектные отношения изначально имеют субъект-субъектную природу. В данной статье доверие рассматривается, одновременно, в узком и широком смысле, то есть в системе, как субъект-субъектных, так и субъект-объектных отношений. Такой

подход к исследованию доверия в целом и корпоративного доверия, в частности, целесообразно сохранить и в будущем, иначе едва ли удастся рассчитывать на высокое качество ожидаемых результатов анализа.

В современной литературе *доверие* предстает как сложный междисциплинарный феномен, характеризующий многоуровневый, неоднозначный и весьма противоречивый характер человеческих отношений, воссоздаваемых в процессе совместных социальных действий и взаимодействий. В словаре В.И Даля доверие понимается как «чувство или убеждение, что такому-то лицу, обстоятельству или надежде можно доверять, верить»; при этом доверять значит «поверить, поручить, отдать на веру, на совесть, уполномочить, не сомневаться в честности» кого-либо [3, с. 413]. Часто доверие употребляется, как синим понятия *вера* [5, с. 192]; не менее часто доверие понимается и функционально используется как ожидаемое честное кооперативное поведение других субъектов [20, с. 300-305]. В литературе существуют интерпретации доверия как *убежденность* в честности, порядочности, искренности и добросовестности других людей; доверие также разъясняется как ожидание, связанное с моральным риском, ожидание безопасной и благоприятной ответной реакции другого, как уверенность в доброжелательности тех, с кем субъект вступает в определенные взаимодействия [4, с. 18-33] и др.

Таким образом, в предельно общем плане, *доверие* резонно понимать как «правильные ожидания относительно *действий* других людей, влияющие на выбор собственного способа действий, когда этот выбор должен быть сделан еще до того, как окажется возможным *мониторинг* действий этих других субъектов» [19, с. 37]. При этом *доверительные отношения* понимаются как отношения, в рамках которых реализуются, или осуществляются «правильные ожидания» всех субъектов, вступающих в соответствующие, например, корпоративные экономические творчески-трудовые взаимодействия. Если доверие может быть характеристикой одного субъекта, который доверяет другому субъекту, причем еще не известно, будет ли ответная реакция столь же доверительной, то доверительные отношения априори предполагают наличие встречного потока «правильных ожиданий». Очевидно, что степень интенсивности и качественные аспекты названных ожиданий могут существенно отличаться друг от друга, но бесспорным остается понимание именно обоюдности этих ожиданий. В исследовании экономических явлений, особенно в научно-практическом плане, резонно делать акцент именно о доверительных отношениях, а не только о доверии как феномене, релевантном, прежде всего, сугубо односторонним представлениям о честности и порядочности поведения какого-либо внешнего субъекта.

Краткая ретроспектива, далеко не исчерпывающая огромный перечень трактовок сущности доверия и понимания качества доверительных отношений, позволяет выделить ключевые характеристики доверия, без учета специфики и понимания которых едва ли возможно выстраивать научно обоснованные алгоритмы исследования роли и значения данного явления в современной экономике в целом, а также в созидательной деятельности корпоративных сообществ, в частности. *Первое исходное положение состоит в том, что доверие и доверительные отношения предстают как социокультурное, ценностно-смысловое явление.* Отмеченные ранее «правильные ожидания» честного и порядочного поведения свидетельствуют именно о том, что доверие и соответствующие отношения не могут рассматриваться вне контекста таких духовно-нравственных форм, как справедливость, требования принципов и ценностей добра, высокий моральный статус субъекта деятельности и его неподкупность, приверженность ценностям творческого общения и многое другое.

При этом речь идет именно о ценностях созидания и гуманизма, принятых в здоровом обществе, а не об иррациональных «ценностях общения», или специфических локальных социальных институтах как «клубных благах», функционирующих в рамках каких-либо мафиозных и им подобных социально-сетевых групп. В любом случае, ценностно-смысловой ракурс исследования доверия и доверительных отношений предопределяет необходимость философского осмысления проблемы, нацеленности на ее глубинный и всесторонний логико-гносеологический анализ. Критически важно с самого начала исследование проблемы корпоративных доверительных отношений основывать на системе созидательных смыслов и ценностных ориентиров, которые не противоречат, а дополняют общую логику гуманистической и ноосферной рефлексии используемого аналитического концепта.

Онтология ценностно-смыслового, именно созидательного детерминанта доверия и доверительных отношений закономерно предопределяется, в том числе, потребностями ноосферного типа индивидуального и общественного воспроизводства. Другими словами, система честных и порядочных отношений как таковых, проистекает из императива *принципиально правильного* понимания роли места человека в мире экономических явлений и в мире как таковом. Хрупкий и повсеместно уязвимый объективный мир заключает в себе «внутренний спрос» на ожидания от человека честного к нему, к этому миру, отношения. Резонно предположить, что «неправильные ожидания» объективного мира, относительно экономического поведения человека, стремящегося исключительно к личной и/или коллективной

выгоде, закономерно оборачиваются «непредсказуемыми ожиданиями» человека, относительно того, как «поведет» себя ноосфера в условиях, когда нет сознательного стремления к оптимизации человеческих интенций, общественных целей, производства и природы [1, 13, 17].

К сожалению, в современных условиях экономические агенты всех уровней действуют преимущественно в режиме разрушенных «доверительных отношений» между человеком и природой в широком смысле. Многочисленные исследования и релевантные научно-практические выводы, характеризующие *низкое качество «доверительных отношений»* между человеком, олицетворяющим экономику, и его же средой обитания, одновременно свидетельствуют об «утрате» доверия со стороны природы человеку, что результируется в таких феноменах, как перманентное изменение климата в форме, например, глобального потепления, оживление вулканической активности, исчезновение прежних источников пресной воды, ускоренная деградация флоры и фауны и многое другое. Восстановить и укрепить доверительные отношения между человеком и миром (не только доверие человека к миру, а именно отношения доверия между человеком и природой) возможно лишь в том случае, если руководствоваться не утилитарными смыслами *рыночного детерминизма,* нацеливающего экономических агентов на безудержное обогащение, а смыслами и ценностями созидания и гуманизма, *сотрудничества и дарообмена,* обеспечивающего реальность и действенную силу истинных доверительных отношений. Ценностно-смысловым основанием оптимизации доверительных отношений между человеком и окружающим миром, или «мир-системой», является четкое понимание того, что творчество человека не может быть «выше» эндогенных «творческих сил» самой природы.

Второе исходное ключевое положение состоит в том, что проблематика доверия носит ярко выраженный междисциплинарный характер, что предопределяет необходимость формирования системного подхода к решению соответствующих задач формирования, развития и созидательного применения корпоративных и иных доверительных отношений в воссоздании добавленной стоимости и экономическом росте экономического агента. При этом важно исходить, прежде всего, из когнитивной природы доверия и доверительных отношений; с одной стороны, доверие есть функция неявного знания экономического агента, фиксирует результат его опыта, воспитания, ранее приобретенных знаний в рамках «университета жизни»; с другой стороны, резонно вести речь о системе собственно «доверительного» явного знания, как основания способности субъекта «разбираться в людях» и понимать, кому из них можно доверять, а кому доверять нельзя. Междисциплинарный ракурс исследования и прикладного применения системы доверия кратко представлен в табл. 1.

Таблица 1.

Междисциплинарный ракурс исследования и практического использования корпоративных и иных доверительных отношений

Предметная область исследования	Исследуемый «срез» в рамках доверия	Значение для экономического роста
Экономическая культура и философия экономики	*Доверительные отношения всегда имеют определенный ценностно-смысловой статус и соответствующую направленность*	Формируется и развивается ноосферный тип воспроизводства с целевой функцией воссоздания достойной жизни человека
Экономика неявных и явных знаний	*Доверие имеет многоуровневую когнитивную природу формирования и развития (доверяю, если знаю)*	Расширенно и ускоренно воссоздаются ключевые компетенции и сокращаются трансакционные издержки
Креативная экономика	*Исследование доверия как фактора эвристики и «инсайт-бизнеса» (доверяю, потому и «смелее» рискую)*	Раскрепощенное экономическое мышление обеспечивает быстрые эвристические и интуитивные экономические решения
Экономическая и когнитивная психология	*Без релевантных волевых качеств, черт характера и эмоций доверие может и не состояться*	Волевая «плотность» и эмоциональный подъем обеспечивают более высокую факторную производительность творчески-трудовой деятельности
Экономическая социология	*Доверие рассматривается как элемент социального капитала и основа высокого качества обмена-общения*	Конкордный обмен знаниями и деятельностью обеспечивает акселерацию воссоздания новых знаний и компетенций
Новая институциональная экономика	*Доверие здесь исследуется как системный фактор сокращения трансакционных издержек и профилактики оппортунизма*	Минимизация оппортунизма обеспечивает рост добавленной стоимости и общее экономическое развитие

Экономическая педагогика	*Доверительные отношения являются сферой и функцией образовательных решений и воспитательного воздействия*	Образованные и воспитанные субъекты обеспечивают расширенное воссоздание созидательных социальных компетенций
Экономическая физика	*Доверие обладает «магнитным полем притяжения» тех, кто заинтересован в развитии конкордных отношений*	Созидательное «поле доверия» как невещественный актив привлекает в организацию новых креативных сотрудников и повышает качество общего креативного капитала
Экономическая термодинамика	*Доверительные отношения способствуют повышению «креативной температуры» и активизации мотивации к творческой деятельности*	Активизируется экономический рост за счет повышения «мотивационной температуры» экономической микроскопической системы
Управление знаниями и инновациями	*Доверие сокращает управленческие издержки и повышает интенсивность функционирования каналов связи, власти, информации и делегирования полномочий*	Повышается эффективность использования управленческого капитала как системного фактора создания инноваций и добавленной стоимости (легче создаются «коалиции для инноваций»)
Управление интеллектуальным капиталом экономического агента	*Доверие способствует повышению качества интеллектуального капитала субъекта, поверившего в миссию организации и в ее руководителей*	Неуклонный рост качества интеллектуального капитала экономического агента напрямую обеспечивает рост добавленной стоимости и положительной экономической прибыли

В предложенной таблице показаны лишь отдельные, наиболее значимые междисциплинарные переменные, прямо и/или опосредованно влияющие на доверие, которое, в свою очередь, воздействует на динамику экономических показателей функционирования экономического агента. Очевидно, что внушительный потенциал междисциплинарного исследования доверия и доверительных отношений заключается в рамках экономической и когнитивной психологии, также возможен для расширенного и, одновременно, углубленного анализа качественно новый системный блок, характеризуемый экономической антропологией, немало возможностей для повышения эффективности исследования доверия содержатся в рамках логико-гносеологического потенциала естественных наук. В частности, анализ социально-экономической эффективности функционального единства видов доверительных отношений, имеющих целью обеспечить рост продуктивности творчески-трудовой деятельности экономического агента, едва ли возможен без сознательного обеспечения когерентности и комплементарности названных видов отношений [11, 14, 16, 21]. Очевидно, что в последующих исследованиях следует «развернуть» ценностно-смысловую и междисциплинарную природу корпоративного доверия и показать конкретику его предполагаемых производственно-функциональных форм, непосредственно связанных с субъектной и объектной структурой соответствующих доверительных отношений.

Таким образом, выявленная междисциплинарная природа доверия и, следовательно, корпоративных доверительных отношений, объективно предопределяет необходимость использования *сложного методологического и научно-практического комплекса* при исследовании генезиса, становления, развития и производительного использования различных форм и видов данных отношений в деятельности современной экономической организации. Этот сложный комплекс включает, как минимум, следующие самостоятельные методологические и научно-практические концепты. Первое – это *концепт системной парадигмы,* инновационное качество которой заключается в «равных правах» эндогенных и экзогенных условий и факторах развития предмета логико-гносеологического анализа, а также в актуализации междисциплинарных и невещественных детерминантов воссоздания доверительных отношений. Второе – это *концепт единства генетического и функционального* подходов к рассмотрению проблемы доверия и релевантных внутрифирменных и межфирменных отношений, что позволяет обеспечить воспроизводственный ракурс исследования и акцентировать внимание на критических «точках» и «звеньях» развития корпоративного доверия. Третье – это *концепт поведенческой экономики,* в рамках которой человеческий и/или интеллектуальный капитал является, по сути, единственным интегрирующим фактором производства, причем существенную «факторную роль» здесь играют отнюдь не только собственно профессиональные знания и компетенции, но также социокультурные и ценностно-смысловые, эмоционально-волевые и другие психологические, социологические и другие переменные.

Список литературы

1. *Вернадский В.И.* Биосфера и ноосфера. М.: Айрис-пресс, 2004. 576 с.
2. *Гейтс Б.* Бизнес со скоростью мысли. М.: Изд-во «Эксмо-Пресс», 2001. 241 с.
3. *Даль В.И.* Толковый словарь живого великорусского языка. В 4 тт. Т. 1: А-З. М.: Олма-Пресс, 2002. 672 с.
4. *Ильин Е.П.* Психология доверия. СПб.: Питер, 2013. 288 с.
5. *Кожевников А.Ю.* Большой синонимический словарь русского языка. Речевые эквиваленты: практический справочник. В 2-х тт. СПб.: Издательский дом «Нева», 2003. Т. 1. 448 с.
6. *Корнаи Я.* Честность и доверие в переходной экономике // Вопросы экономики. 2003. № 9. С. 4-18.
7. *Корнаи Я.* Системная парадигма // Вопросы экономики. 2002. № 4. С. 4-23.
8. *Ляско А.К.* Проблема стабильности в неформальных системах денежного трансфера: нормы доверия или институты контроля? // Вопросы экономики. 2017. № 3. С. 131-146.
9. *Ляско А.К.* Доверие и трансакционные издержки // Вопросы экономики. 2003. № 1. С. 42-59.
10. *Розинская Н., Розинский И.* Национальный проект «Доверие» // Вопросы экономики. 2015. № 12. С. 138–147.
11. *Салихов Б.В., Лунева Е.В.* Социальный капитал как фактор инновационного развития предприятия: Монография. М.: Издательско-торговая корпорация «Дашков и К°», 2011. 140 с.
12. *Салихов Б.В., Салихова И.С.* Системная парадигма в управлении экономикой корпоративных знаний: монография. М.: изд. «МУ им. С.Ю. Витте», 2014. 167 с.
13. *Салихов Б.В.,* Салихова И.С. Качество знаний и компетенций в зеркале структурных реформ российской экономики // Национальные интересы: приоритеты и безопасность. 2016. № 10 (343). С. 68-84.
14. *Салихова И.С.* Качество образовательных услуг: социально-экономическая онтология и основы эффективности управления // Экономика и предпринимательство. 2014. № 3(44). С. 119-126.
15. *Салихова И.С., Антипова Д.А.* Феномен лидерского капитала в экономике корпоративных знаний // Финансы и кредит. 2014. № 35 (611). С. 51-61.
16. *Симачев Ю., Кузык М.* Влияние государственных институтов развития на инновационное поведение фирм: качественные эффекты // Вопросы экономики. 2017. № 2. С. 109-136.
17. *Ферстер Ф.В.* Образ жизни, который мы выбираем. М., 2010. 304 с.
18. *Фукуяма Ф.* Доверие: социальные добродетели и путь к процветанию. М.: ООО «Издательство АСТ», 2004. 730 с.
19. *Фуруботн Э.Г., Рихтер Р.* Институты и экономическая теория: Достижения новой институциональной экономической теории. СПб.: Издат. дом Санкт-Петерб. гос. Ун-та, 2005. 702 с.
20. *Ходжсон Джеффри.* Экономическая теории и институты: Манифест современной институциональной экономической теории. М.: Дело, 2003. 464 с.
21. *Шаститко А., Курдин А.* Стимулы к процессным инновациям в дискретных структурных альтернативах конкурентной политики // Вопросы экономики. 2016. № 4. С. 56-86.

Reference list

1. *Vernadskiy V.* The biosphere and the Noosphere. - Moscow: Ayris-press, 2004. 576 p.
2. *Gates Bill.* Business with the Speed of Thought. M.: Eksmo-Press, 2001. 241 p.
3. *Dal' V.* Explanatory dictionary of the living Great Russian language. Vol. 1: A-Z. M.: Olma-Press, 2002. 672 p.
4. *Il'in E.* Psychology of trust. SBR.: Piter, 2013. 288 p.
5. *Kozhevnikov A.* The large synonymic dictionary of the Russian language. Speech equivalents: Practical guide. In 2 volumes. SBR.: Publishing house "Neva", 2003. Vol. 1. 448 p.
6. *Kornai Ja.* Honesty and Trust in the Transitional Economy // Issues of Economy. 2003. № 9. P. 4-18.
7. *Kornai Ja.* System paradigm // Issues of Economy. 2002. № 4. P. 4-23.
8. *Lyasko A.* The issue of stability in informal money transfer systems: confidence standards or institutions of control? // Issues of Economy. 2017. № 3. P. 131-146.
9. *Lyasko A.* Trust and transaction costs // Issues of Economy. 2003. № 1. P. 42-59.
10. *Rozinskaya N., Rozinskiy I.* "Trust" national project // Issues of Economy. 2015. № 12. P. 138-147.
11. *Salikhov B., Luneva E.* Social capital as a factor of innovative development of the enterprise: Monograph. M.: Publishing and trading corporation «Dashkov and Co°», 2011. 140 p.
12. *Salikhov B., Salikhova I.* The system paradigm in the management of the economics of corporate knowledge: Monograph. M.: Publishing office of "Moscow Witte University", 2014. 167 p.
13. *Salikhov B., Salikhova I.* Quality of knowledge and competencies in the mirror of structural reforms of the Russian economy // National interests: priorities and security. 2016. № 10 (343). P. 68-84.
14. *Salikhova I.* Quality of educational services: Socio-economic ontology and the basics of management effectiveness // Economics and Entrepreneurship. 2014. № 3 (44). P. 119-126.
15. *Salikhova I., Antipova D.* The phenomenon of leadership capital in the economy of corporate knowledge // Finance and Credit. 2014. № 35 (611). P. 51-61.

16. *Simachev Yu., Kuzyk M.* Influence of state development institutes on innovative behavior of firms: qualitative effects // Issues of Economy. 2017. № 2. P. 109-136.
17. *Förster F.* The Way of Life that We Choose. M., 2010. 304 p.
18. *Fukuyama F.* Trust: Social virtues and the path to prosperity. M.: LLC "Publishing house AST", 2004. 730 p.
19. *Furubotn E., Richter R.* Institutions and Economic Theory: Achievements of the New Institutional Economic Theory. SBR.: Publishing office of the St. Petersburg State University, 2005. 702 p.
20. *Hodgson Geoffrey.* Economic Theories and Institutions: Manifesto of Modern Institutional Economic Theory. M.: Delo, 2003. 464 p.
21. *Shastitko A., Kurdin A.* Incentives to process innovations in discrete structural alternatives of competition policy // Issues of Economy. 2016. № 4. P. 56-86.

УДК 331.44

Резникова О.С.,
доктор экономических наук, заведующая кафедрой управления персоналом и экономики труда
Института экономики и управления Крымского федерального университета им. В.И. Вернадского

Ганиева А.К.,
кандидат экономических наук, доцент кафедры управления персоналом и экономики труда
Института экономики и управления Крымского федерального университета им. В.И. Вернадского

Верна В.В.,
кандидат экономических наук, доцент кафедры управления персоналом и экономики труда
Института экономики и управления Крымского федерального университета им. В.И. Вернадского

Данилина Е.И.,
доктор экономических наук, профессор, заведующая кафедрой государственного и муниципального
управления Московского института государственного управления и права

ВНЕДРЕНИЕ КОНЦЕПЦИИ УПРАВЛЕНИЯ ТАЛАНТЛИВЫМИ СОТРУДНИКАМИ В СОВРЕМЕННЫХ ОРГАНИЗАЦИЯХ

В статье раскрыта сущность и роль управления молодыми талантами в деятельности организации. Отражена связь между управлением молодыми талантами, как системой и повышением уровня компетенций персонала. Показана специфика и направленность реализации концепции управления талантами в практике управления персоналом. Представлены изменения организаций в результате внедрения и развития программ по привлечению, развитию, продвижение и удержанию молодых талантливых сотрудников. Также показана задача руководителя организации – привлечь молодых талантливых специалистов, побудить к выполнению установленных требований к результативности и качеству труда, к активному участию в деятельности компании. В статье показана узкая направленность рассматриваемого вопроса для большинства российских организаций, что предусматривает применение новых подходов к изучению и внедрению технологии управления кадровым резервом. Выделена и раскрыта сущность технологии управления кадровым резервом. Приведены примеры отечественной практики эффективного использования данной кадровой технологии в деятельности организаций. В качестве примера положительный пример реализации кадровой политики по управлению талантами в ПАО «Татнефть» деятельности, в частности, творческой активности молодых специалистов компании способствует деятельность Центрального совета молодых специалистов (ЦСМС), где в целях вовлечения молодых работников в инновационную деятельность Компании Центральным советом молодых специалистов ежегодно проводятся семинары по рационализации и изобретательству. Основное внимание уделено роли корпоративной культуры для взаимосвязи управления талантами и стратегии развития бизнеса. Указаны инструменты для выявления и выращивания талантливых сотрудников, что позволит повысить производительность и удовлетворенность работников трудом, а также вывести бизнес на новый уровень развития.

Ключевые слова: управление, таланты, управление персоналом, кадровый резерв, корпоративная культура, производительность

Reznikova O.,
Doctor of Economics, Head of Chair of Personnel Management and Labour Economics
of the Institute of Economics and Management of V.I. Vernadskiy Crimean Federal University

Ganieva A.,
PhD in Economics, Associate Professor of Chair of Personnel Management and Labour Economics
of the Institute of Economics and Management of V.I. Vernadskiy Crimean Federal University

Verna V.,
PhD in Economics, Associate Professor of Chair of Personnel Management and Labour Economics
of the Institute of Economics and Management of V.I. Vernadskiy Crimean Federal University

Danilina E.,
Doctor of Economics, Professor, Head of Chair of State and Municipal Management
of the Moscow Institute of Public Administration and Law

THE MANAGEMENT CONCEPTION INTRODUCTION OF TALENTED EMPLOYEES IN THE CONTEMPORARY ORGANIZATIONS

This article reveals the essence and the role of young talents management in the organization activity. There is reflected a link between young talents management like a system and raising a skill level of the personnel competencies. There is shown the specifics and a focus of talents management conception implementation in the practice of personnel management. In the article there are presented organizations changes as a result of implementation and development of the programs to involvement, growth, progress and retention of young talented employees. Also there is shown the task of an organization head to involve young talented specialists, to encourage compliance to performance set requirements to efficiency and work quality, to active participation in the activity of a company. The article reveals the narrow focus of the issue for the majority of the Russian organizations that is stipulating new approaches to the study and implementation of personnel reserve management techniques. The essence of personnel reserve management techniques is emphasized and revealed. There are examples of the domestic practice of effective use of this personnel technique in the organization activity. As an example there is a good example of the personnel policy implementation on talents management in JSC "Tatneft" activity, in particularly the creative activity of young specialists of the Company is contributing the activities of the Central Council of Young Professionals (CCYP), where the workshops on rationalism and invention holds annually in order to involve young employees in the Company's innovation activity by the Central Council of Young Professionals. The focus is on the role of corporative culture in the relation between talents management and business strategy development. There are proved tools to identify and raise talented employees that will increase productivity and employees satisfaction with their work, as well as to take the business to the new level of development.

Keywords: management, talents, personnel management, personnel reserve, corporative culture, productivity

В современных условиях хозяйствования в условиях возрастающей конкуренции на рынках товаров и услуг особую актуальность в России и во всем мире приобретает поиск новых резервов роста конкурентоспособности компании, интеллектуализация всех бизнес-процессов, повышение роли персонала компании и его потенциала как источников развития организации в условиях динамических изменений среды ее функционирования. Все большее внимание компании уделяют развитию менеджерских компетенций сотрудников, формированию сильной организационной культуры, повышению лояльности сотрудников. Ярким примером инноваций является фокусирование компаний на талантах, использование в своей деятельности концепции управления талантами организации.

Данная парадигма управления свойственна в основном зарубежным компаниям в практике управления персоналом. Российский опыт по управлению талантливыми сотрудниками многие годы был сосредоточен на управлении кадровым резервом организации, который является предшествующей фазой развития в эволюции управления талантами.

Управление талантами представляет собой одну из форм кадровых технологий развития персонала. Ключевыми аспектами работы по управлению талантливыми сотрудниками в организации является эффективная реализация трех основных факторов: поиска и привлечения талантов посредством использования качественных методов оценки персонала с целью идентификации талантов на этапе найма либо использование внутренних источников их привлечения («выращивание» из собственных сотрудников);формирование и развитие ключевых, профессиональных и управленческих компетенций талантливых сотрудников с целью повышения уровня их личностного потенциала и кадрового потенциала компании в целом; удержание талантливых сотрудников за счет рациональной системы мотивации и повышения уровня их лояльности к организации.

Термин «управление талантами», был использован впервые Дэвидом Уоткинсом из Softscape в статье, опубликованной в 1998 г. и в дальнейшем получил развитие в его книге «Системы управления талантами» в 2004 г.

В конце 1990-х годов консалтинговая компания McKinsey опубликовала отчет «Война за таланты», ставший предметом обсуждения на корпоративных собраниях. Руководители крупнейших компаний, таких как General Electric, Procter&Gamble задумались о том, как их компании работают с талантами. На данном этапе развития практики управления персоналом основным инструментом поощрения сотрудников, вместо денежных средств, стали акции и опционы. Во многих технологически продвинутых компаниях, таких как Microsoft и Cisco в результате такой политики появилось множество сотрудников–миллионеров и начались споры о том, как удержать в компании материально независимых молодых сотрудников. Компания McKinsey определила, что талант–менеджмент

или управление талантами – это деятельность компании, которая дает возможность использовать вложения в талантливый персонал в области среднего и высшего менеджмент.

Управление талантами продолжает определять ключевые особенности эффективного ведения бизнеса сегодня, талант стал ключевым фактором, определяющим успешность и эффективность функционирования организации, правильный подбор талантливого персонала, его развитие и содержание – одно из главных конкурентных преимуществ компании.

Обеспечение соответствия профессиональных знаний, умений и навыков требованиям современного уровня производства и управления осуществляется на основе обучения талантливых сотрудников в виде:

– подготовки их в учебных заведениях, где они получают базовые специальности;

– переподготовки персонала для приобретения новой специальности, направления подготовки, что является необходимым в условиях существования различных форм собственности;

– повышения квалификации в различных учебных заведениях и послевузовское профессиональное образование.

Обучение молодых специалистов способствует непрерывному повышению уровня квалификации каждого работника и формированию резерва кадров, необходимого предприятию как жизненно важной задачи функционирования. Ключевой формой управления талантами является работа с кадровым резервом. Под резервом кадров понимается та часть персонала, которая проходит планомерную подготовку для занятия рабочих мест более высокой квалификации. Формируется резерв на основе профессионального отбора кадров, модели соответствующих рабочих мест, результатов аттестации, личных дел сотрудников, штатного расписания предприятия и планов служебной карьеры.

Обязательным условием работы с талантливыми сотрудниками является их постоянное развитие компанией посредством различных форм обучения. Сложностями в обучении персонала в России являются: недостаточное финансирование образования за счет федерального и местного бюджетов (из федерального бюджета выделяется всего лишь 3,8% на финансирование образования); тяжелое финансовое положение крупных промышленных предприятий; ограниченные возможности существующей системы образования; концентрация высококвалифицированных кадров преподавателей в крупных городах; бурное развитие негосударственных учебных заведений (они обеспечивают невысокое качество подготовки специалистов); перегрузка высшего руководства предприятий текущими вопросами и отсутствие времени для повышения квалификации; диверсификация производства и уход высококвалифицированных молодых специалистов в другие сферы.

Основной задачей расстановки молодых талантливых сотрудников является эффективное замещение рабочих мест с учетом результатов аттестации, плановой служебной карьеры, условий и оплаты труда персонала, планомерного движения кадров. С этой целью используются результаты аттестации, модели служебной карьеры, материалы аттестационной комиссии, штатное расписание и должностные инструкции, Положения об оплате труда и расстановке кадров. При правильной расстановке персонала все вакантные места на предприятии должны быть заняты с обязательным учетом пожеланий его работников.

Переход к постиндустриальному обществу развитых стран свидетельствует о важности условий труда, предполагающих автоматизацию производственных и управленческих работ. При реализации процесса автоматизации легче и быстрее адаптируются в этот процесс молодые специалисты. Автоматизация вносит существенные изменения в условия труда, среди которых: уменьшение объема работ, что влечет сокращение административного аппарата; внедрение гибких, более приемлемых и удобных для работающих перечней профессий и должностных инструкций; внедрение гибких форм оплаты труда; применение матричных структур управления, объединяющих молодых специалистов многих профессий в проектно-целевые группы (начиная от научных исследований, конструирования и заканчивая производством новой продукции).

В практике работы предприятий необходимо использовать такие инструменты управления молодыми талантами, оптимальное применение которых руководством предприятия может быть обеспечено только в случае идентификации целей управления с личными желаниями работающих. Это означает, что руководство предприятия ставит своей целью:

- так оформить оплату за труд и оказывать услуги социального характера молодым талантливым специалистам предприятия, чтобы была реализована наибольшая эффективность их функционирования;

- подбор персонала из числа молодых талантливых специалистов и создание условий труда, способствующих повышению его производительности.

Таким образом, предприятию необходимо не только использовать выше перечисленное в качестве инструмента для извлечения денежных доходов работающих на нем сотрудников, но и рассматривать его как социальную систему. Социально-психологический климат предусматривает учет воздействия множества факторов, влияющих на обеспечение бесконфликтности в работе персонала предприятия. Он проявляется в процессе общения работников, их

межличностных и групповых связях. Нормальная атмосфера этих отношений дает возможность каждому сотруднику чувствовать себя частицей коллектива, обеспечивает его интерес к работе и необходимый психологический настрой, побуждает к справедливой оценке достижений и собственных неудач, а также коллег и предприятия в целом.

Изучение социального компонента внешнего окружения помогает уяснить и оценить влияние на бизнес таких социальных явлений, как отношение людей к труду и качеству жизни. В свою очередь, работник оценивает стимулы, сопоставляя их с кругом и объёмом своих потребностей. Следовательно, молодой талантливый специалист, осознавая свое место в деятельности фирмы, формирует субъектное отношение к кругу совершенно объективных обстоятельств, в которых взаимодействуют его способности и потребности, установленные требования, интересы и возможности. Это отношение обусловливает характер поведения человека в сфере трудовой жизнедеятельности и проявляется в тех или иных формах и степени индивидуальной трудовой активности.

Одним из ключевых аспектов в процессе управления талантами является создание условий реализации потенциала сотрудников, чья деятельность в организации может быть расценена как исключительный результат, обладающий особой ценностью. В рамках внутриорганизационной среды ключевые сотрудники становятся объектом мотивационной системы, построенной с учетом индивидуального набора инструментов воздействия на такого сотрудника. Действенные мотивационные теории, активно применяемые в традиционных концепциях менеджмента, неэффективны вследствие сложности и особенности построения ценностных ориентиров талантливых сотрудников.

Сотрудники, достигающие исключительных результатов с точки зрения индивидуального поведения не входят, как правило, в традиционные рамки системы управления вследствие своей незаурядности. Особенности построения творческой деятельности и умения решать нетривиальные задачи дополняют личность трудностями формирования коммуникативных связей и межличностного общения. К таким сотрудникам всегда нужен нестандартный подход, даже процесс постановки целей вызывает затруднения линейного руководителя, если он не учитывает личностных параметров талантливого подчиненного. Для того, чтобы «включалось» нестандартное мышление необходим открытый интерес исполнителя к поставленной задаче. Традиционно мотивация работника в достижении целей основана на стимулирующем воздействии, при этом должны совпадать интересы и основные ценностные ориентиры. Когда речь идет о талантливых сотрудниках, то для них характерна ориентация на потребности высшего уровня (в самореализации, самоутверждении, признании достижений, уважении.), несмотря даже на недостаточный уровень удовлетворения первичных потребностей. Учитывая это, система мотивации таких работников должна существенно отличаться от мотивации подавляющего большинства персонала.

В динамично растущих организациях мотивационные стимулы занимают ведущее место, к ним можно отнести бонусы, премии, грамоты, отпуска и т.п.почти везде работают мотиваторы: «сделав А, получаешь Б». Но такие стимулы действенны для механических, алгоритмических задач, когда помогают сосредоточиться на конечном результате, сужают внимание. То есть если цель и средства ее достижения фокусированны. Когда возникает необходимость в поиске нестандартных решений, выработке новых идей, неординарных задач, которые и выполняют талантливые сотрудники, классические стимулы малодейственны. Важную информацию о том, как мотивировать человеческие ресурсы в разных культурах, могут предоставить результаты социологических исследований по определению места работы в жизни человека, так, в разных странах мира существует прямая зависимость между культурой и качеством работы; мотивацией во внешней социальной среде.

Поскольку талантливые сотрудники на современном этапе создают существенные конкурентные преимущества, то возникает необходимость в формировании обоснованной системы их мотивации. Такая система должна охватывать совокупность материального и морального методов. Набольший интерес представляют нематериальные методы, к ним относятся следующие:

1) концентрация внимания не на контроле, а в итоге на гибкости, а не на процессе исполнения, то есть внедрение свободного графика работы. Например, во многих компаниях практикуют свободный режим с представлением в неофициальной обстановке своих проектов. Результатом этого, как правило, становятся определенные особые продукты, которые, возможно, никогда бы и не появились на свет, в соответствии с «принципом Парето», по которому затраты в 20% усилий и времени достаточны, чтобы получить 80% результата. Когда талантливые сотрудники сосредоточены только на результате, они повышают эффективность организации с созданием условий для людей, чтобы управлять всеми своими потребностями;

2) использование принципа партисипативности, согласно которому менеджеры привлекают талантливых сотрудников к принятию решений на различных уровнях управления;

3) создание благоприятных нестандартных условий труда, при которых талантливый сотрудник чувствовал бы желание идти на «маленькие подвиги»

ежедневно. Это может быть комфортный интерьер, позитивная музыка, комнатные растения, комнаты отдыха и комнаты развлечений. В некоторых компаниях даже разрешено пребывание домашних питомцев в личном пространстве офиса. Такие меры подчеркивают ценность ключевых работников, и отражаются в их лояльности к организации;

4) создание краткосрочных и долгосрочных планов-целей для талантливых сотрудников, четких сроков и методов оценивания заданий, ежегодные церемонии с вручением наград за достижения. Так информация, что определенный проект с указанием «может быть премирован», вызывает интерес у не привлеченных работников, поощряет их к работе в проекте, а инсайдеров приводит к удвоению усилий.

Каждая инновация, творческая идея в той или иной степени ведет к разрушению стереотипов, вызывает сопротивление исполнителей, и талантливый сотрудник, который вносит изменения, должен его преодолеть.

Формируя индивидуальный план развития талантливого сотрудника, руководство организации не должно забывать о некоторых внутренних барьерах, возникающих в процессе. Одним из значимых препятствий в эффективной работе может стать неприятие других сотрудников, а их окажется большинство в компании, которые откажутся принимать или будут враждебно относиться к особенным условиям, созданным для таких сотрудников. Степень воздействия этого барьера зависит во многом от уровня корпоративной культуры организации и способности руководства донести до коллектива важность и значимость результатов, следовательно, и их ценность для компании. Таким образом, некоторые этические и моральные аспекты в данной ситуации можно сгладить. Любой персонифицированный мотивационный план для работника требует коллегиального согласования, иначе даже самый талантливый сотрудник воспринимаемый коллективом как индивидуалист не сможет показать своих лучших результатов. Будет нарушен командный принцип работы и внутренние конфликты интересов станут существенным фактором негативного влияния.

Проанализировав опыт управления персоналом крупнейших российских корпораций, нами был отмечен положительный пример реализации кадровой политики по управлению талантами в ПАО «Татнефть». В этой компании впервые на территории России был внедрен автоматизированный комплекс решений(программный продукт) по оптимизации подбора, оценки и обучения персонала, управления талантами, базирующийся на SAPERP HCM (Human Capital Management).

На данном этапе российские корпорации все чаще используют подобные интегрированные программные продукты по управлению талантами, которые позволяют оптимизировать ключевые этапы процесса управления персоналом, его эффективностью и развитием.

Рассмотрим более подробно инструменты управления талантливыми сотрудниками в ПАО «Татнефть» (табл. 1). В компании действует целостная система управления персоналом, направленная на поддержание высокого профессионального уровня рабочих и специалистов, занятых во всех сферах деятельности Компании.

Таблица 1.

Основные инструменты управления талантливыми сотрудниками ПАО «Татнефть» в зависимости от этапа

Этап управления талантами	Инструмент управленческого воздействия
Идентификация талантов в организации	- функционирование НИЦ моделирования компетенций (корпоративных, профессиональных и др.) в структуре ПАО «Татнефть»; - реализация проекта «Студенческая биржа труда»; - проект «Краудсорсинг-диплом»; - работа Центра совершенствования молодых специалистов (ЦСМС), проведение семинаров по рационализаторству и изобретательству; - система наставничества в ходе адаптации молодых специалистов в компании; - система кадрового резерва ПАО «Татнефть»
Развитие талантливых сотрудников	- функционирование Корпоративного университета в структуре ПАО «Татнефть»; - обучение и подготовка персонала в Корпоративном Центре обучения и развития; - система непрерывного профессионального образования в компании
Удержание талантливых сотрудников в организации	- система непрерывного профессионального образования в компании; - конкурентоспособная оплата труда в ПАО «Татнефть»; - справедливая и прозрачная мотивация; - оплата труда, определяемая индивидуальными результатами деятельности и регулярной аттестации персонала; - высокие социальные стандарты и ответственность компании перед работниками

Компания «Татнефть» ориентирована на создание интегрированной системы непрерывного образования, направленной на постоянное совершенствование и развитие сотрудников в соответствии со стратегическими целями, включающей подготовку и повышение квалификации рабочих, специалистов, менеджеров высшего и среднего звена. Подготовка рабочих осуществляется в центре подготовки кадров и восьми его филиалах по программам профессиональной подготовки рабочих – 273, программам дополнительного обучения рабочих – 148, программам дополнительного обучения руководителей и специалистов – 73. Подготовка и повышение квалификации специалистов осуществляются в профильных образовательных учреждениях Российской Федерации. Специалисты компании участвуют в Программе подготовки управленческих кадров для организаций народного хозяйства России («Президентской программе»).

Работа с талантливой молодежью ПАО «Татнефть» реализуется по нескольким основным направлениям: профессионально-трудовая реализация, социальная защита, творческая самореализация, взаимодействие в информационном пространстве, формирование толерантности и гражданской позиции у молодых работников компании. Повышению производственной и творческой активности молодых специалистов компании способствует деятельность Центрального совета молодых специалистов (ЦСМС). В целях вовлечения молодых работников в инновационную деятельность Компании Центральным советом молодых специалистов ежегодно проводятся семинары по рационализации и изобретательству. В компании действует наставничество для систематической и целенаправленной работы с каждым впервые принятым молодым рабочим или специалистом в течение одного года. Конечной целью наставничества является становление молодого работника полноправным членом производственного коллектива.

В целях привлечения в ПАО «Татнефть» молодых специалистов совместно с ведущими ВУЗами России ежегодно организуется целевая контрактная подготовка специалистов за счет средств федерального и республиканского бюджетов, учреждаются именные стипендии для поощрения студентов, отличившихся в учебе и научной работе. В 2015 г.совместно с Институтом нефтегазового бизнеса было реализовано несколько масштабных образовательных программ. По международной модульной программе «Начальник цеха добычи нефти и газа» прошли обучение 74 специалиста. Цель программы – повышение профессиональных навыков и компетенций начальников цехов добычи нефти и газа и их заместителей, менеджеров проектов и т.д.

Программа «Молодой лидер нефтегазовой компании» сформирована для молодых специалистов – победителей научно-практической конференции Компании «Татнефть». Программа, в том числе и включала зарубежные стажировки специалистов. Одним из мощнейших инструментов развития персонала в компании «Татнефть» является Корпоративный университет в структуре компании – инновационный образовательный ресурс, обеспечивающий непрерывное профессиональное развитие специалистов с использованием передовых образовательных форм и технологий. Основными задачами Корпоративного университета являются интеллектуальное и профессиональное развитие работников, выявление и отбор талантливых специалистов в перспективный кадровый резерв Компании, сотрудничество с профессиональной адаптацией молодых специалистов, профориентационная работа со школьниками. Главным преимуществом корпоративного университета компании является его строгая ориентированность на цели, благодаря тому, что разработчиками курсов, практикумов и тренингов являются ведущие специалисты компании, слушатели обучаются в соответствии со стратегией развития ПАО «Татнефть».

Для привлечения талантливых сотрудников в компанию «Татнефть» в рамках Корпоративного университета продолжает свое развитие проект «Студенческая биржа труда», открытый в 2012 году. В 2014 году сайт Студенческой биржи труда посетили 39 438 человек, зарегистрировались 1 589 соискателей, из них выпускников вузов с оконченным высшим образованием – 909 человек. 42 предприятия – работодателя разместили 152 вакансии. В 2014 г. в ПАО «Татнефть» запущен новый проект по привлечению молодых талантов в организацию – «Краудсорсинг-диплом». Проект работает по следующему принципу: студент-дипломник публикует свою работу и информацию о проблеме, рассматриваемой в рамках диплома. Специалисты компании в режиме online проводят экспертизу работы, оценивают актуальность темы дипломной работы, эффективность предложенной студентом идеи по решению проблемы, а также предлагают альтернативные варианты ее решения. В 2014 году для апробации технологии были отобраны 19 дипломных проектов студентов факультета экономики и управления АГНИ.

Всего за 2015 г. в компании «Татнефть» обучение и повышение квалификации прошли 18 713 сотрудников, в числе которых: рабочих – 10825; руководителей – 4364; специалистов и служащих – 3524. На обучение и повышение квалификации персонала в 2015 г. направлено около 160 млн. руб.Количество часов обучения в среднем на одного обученного работника ПАО «Татнефть» в 2015 г. составило 74,9 часа.

Компания «Татнефть» рассматривает оплату труда как составную часть интегрированной системы материального и нематериального стимулирования персонала, позволяющую Компании сохранять высокую конкурен-

тоспособность, привлекая и удерживая квалифицированных и мотивированных сотрудников. Основными принципами политики оплаты труда в Компании являются: связь с результатами работы и достижением целей, справедливость и прозрачность, обеспечение конкурентоспособности заработной платы. Система оплаты труда ориентирована на мотивацию сотрудников к качественному и результативному труду и определяется важностью и сложностью задач, решаемых сотрудником, результатами работы структурного подразделения и Компании в целом, индивидуальными результатами труда сотрудника, уровнем профессиональной квалификации и результатами аттестации сотрудника.

Выводы. Управление молодыми талантами (talent management) – это система, нацеленная на повышение уровня компетенций в критических, с точки зрения бизнеса, видах деятельности путем внедрения и развития программ по привлечению, развитию, продвижение и удержанию молодых талантливых сотрудников. Задача руководителя предприятия – привлечь молодых талантливых специалистов к труду, побудить его к выполнению установленных требований к результативности и качеству труда, к активному участию в деятельности компании.

Несмотря на узкую направленность в реализации концепции управления талантами в практике управления персоналом большинства российских организаций и сосредоточение фокуса на технологии управления кадровым резервом, в отечественной практике существует достаточно примеров эффективного использования данной кадровой технологии в деятельности организаций. Опыт отечественных предприятий показывает, что получение отдачи от талантливых сотрудников невозможны само по себе, без определенной корпоративной культуры, без взаимосвязи управления талантами и стратегии развития бизнеса.

Основной целью концепции управления талантами является целенаправленное развитие работника и постоянный поиск и раскрытие его потенциала. Управление талантами должно рассматриваться как циклический и непрерывный процесс их выявления, использования и развития. Выбор верного инструмента для выявления и выращивания талантливых сотрудников может помочь организации достигнуть поставленных целей, повысить производительность и удовлетворенность работников трудом, а также вывести бизнес на новый уровень развития.

Список литературы

1. Annual Report of the JSC Tatneft (2014) / / The official website of the JSC Tatneft / [Electronic resource] – URL: http://www.tatneft.ru/storage/block_editor/files/ba51e4029f7060e3da0bdf500fbf4389bef10a86.pdf
2. Annual Report of the JSC Tatneft (2015) / / The official website of the JSC Tatneft / – [Electronic resource] – URL: http://www.tatneft.ru/storage/block_editor/files/7b015fcff5f44cdcc6b1373b537161c29397b5ac.pdf
3. *Ghasemi M., Zeinali S., Gholami A.* The Study of Performance and Analysis of Talent Management Impacts on its Improving // The Social Sciences, 2016. Issue: Page 26. №: 6376-6381 URL:http://medwelljournals.com/abstract/?doi=sscience.2016.6376.6381
4. *Josh Bersin.* Why People Management is Replacing Talent Management // 2015 URL: http://joshbersin.com/2015/01/why-people-management-is-replacing-talent-management/
5. *Kadol V.* Talent management: A systems Approach / V. Kadol–[Electronic resource] – URL: www.lanit–consulting.ru/files/texts/409/upravlenie_talantami–systemny_podhod.
6. *Latuha M.* Talented employees in the Russian and foreign companies / / [Economic Portal] / M. Latuha – [Electronic resource] – URL: http://institutiones.com/general/2144–talantlivye–sotrudniki–v–rossiyskix–i–zarubezhnyx–kompaniyax.html
7. *Malikova Y., Danilina E., Reznikova O.* Part of scientific-technical progress in efficiency of using labour resources (at the example of agrarian sector of economy)/ Malikova Y., Danilina E., Reznikova O. // "European Journal of Natural History" №3 2016, P. 111-114. URL: http://world-science.ru/en/article/view?id=33570
8. *Tatoglu E., Glaister A.J., Demirbag M.* Talent Management Motives and Practices in an Emerging Market: a Comparison between Manes and Local Firms // World Business Journal JAI Vol. 51, №2 2016 P. 278-293 URL:http://elibrary.ru/item.asp?id=28007784.
9. The Plan of Activity of the Ministry of Labor and Social Protection of the Russian Federation for 2016 and the planning period until 2021. URL: http://www.rosmintrud.ru/docs/mintrud/projects/284
10. *T.N. Krishnan.* Hugh Scullion Talent Management and Dynamic View of Talent in Small and Medium Enterprises // Human Resource Management Review, In Press, Corrected Proof, Available online 7th of November, 2016. URL: http://doi.org/10.1016/j.hrmr.2016.10.003
11. *Wahyuningtyas R.* An Integrated Talent Management System: Challenges for Competitive Advantage // International Business Management, 2015. P. 384-390. URL: http://medwelljournals.com/abstract/?doi=ibm.2015.384.390.

Reference list

1. Annual Report of the JSC Tatneft (2014) / / The official website of the JSC Tatneft / [Electronic resource] – URL: http://www.tatneft.ru/storage/block_editor/files/ba51e4029f7060e3da0bdf500fbf4389bef10a86.pdf

2. Annual Report of the JSC Tatneft (2015) / / The official website of the JSC Tatneft / – [Electronic resource] – URL: http://www.tatneft.ru/storage/block_editor/files/7b015fcff5f44cdcc6b1373b537161c29397b5ac.pdf
3. *Ghasemi M., Zeinali S., Gholami A.* The Study of Performance and Analysis of Talent Management Impacts on its Improving // The Social Sciences, 2016. Issue: Page 26. №: 6376-6381 URL:http://medwelljournals.com/abstract/?doi=sscience.2016.6376.6381
4. *Josh Bersin*. Why People Management is Replacing Talent Management // 2015 URL: http://joshbersin.com/2015/01/why-people-management-is-replacing-talent-management/
5. *Kadol V.* Talent management: A systems Approach / V. Kadol–[Electronic resource] – URL: www.lanit–consulting.ru/files/texts/409/upravlenie_talantami–systemny_podhod.
6. *Latuha M.* Talented employees in Russian and foreign companies / / [Economic Portal] / M. Latuha – [Electronic resource] – URL: http://institutiones.com/general/2144–talantlivye–sotrudniki–v–rossiyskix–i–zarubezhnyx–kompaniyax.html
7. *Malikova Y., Danilina E., Reznikova O.* Part of scientific-technical progress in efficiency of using labour resources (at the example of agrarian sector of economy)/ Malikova Y., Danilina E., Reznikova O. // "European Journal of Natural History" № 3 2016, P. 111-114. URL: http://world-science.ru/en/article/view?id=33570
8. *Tatoglu E., Glaister A.J., Demirbag M.* Talent Management Motives and Practices in an Emerging Market: a Comparison between Manes and Local Firms // World Business Journal JAI Vol. 51, №2 2016 P. 278-293 URL:http://elibrary.ru/item.asp?id=28007784.
9. The Plan of Activity of the Ministry of Labor and Social Protection of the Russian Federation for 2016 and the planning period until 2021. URL: http://www.rosmintrud.ru/docs/mintrud/projects/284
10. T.N. Krishnan. Hugh Scullion Talent Management and Dynamic View of Talent in Small and Medium Enterprises // Human Resource Management Review, In Press, Corrected Proof, Available online 7th of November, 2016. URL: http://doi.org/10.1016/j.hrmr.2016.10.003
11. *Wahyuningtyas R.* An Integrated Talent Management System: Challenges for Competitive Advantage // International Business Management, 2015. P. 384-390. URL: http://medwelljournals.com/abstract/?doi=ibm.2015.384.390.

УДК 338.46:621.31(575.2)

Баетов Б.И.,
доктор экономических наук, профессор, профессор Института непрерывного открытого образования Кыргызского экономического университета им. М. Рыскулбекова

ВОПРОСЫ ОПТИМИЗАЦИИ И ПОВЫШЕНИЯ ЭФФЕКТИВНОСТИ МЕНЕДЖМЕНТА В ЭНЕРГЕТИКЕ КЫРГЫЗСКОЙ РЕСПУБЛИКИ

Энергетика является приоритетной отраслью экономики Кыргызстана. Вместе с тем, данная сфера находится в кризисном состоянии и характеризуется многими продолжающимися кризисными тенденциями.
В статье установлены проблемные вопросы государственной энергетической политики Кыргызстана, анализируются причины кризисного состояния энергосистемы и исследуется широкий круг причин и тенденций, обусловивших такое кризисное состояние отрасли.
В частности, проводится анализ эффективности механизмов управления энергетической системой Кыргызстана, исследуется развитие системы менеджмента энергосистемы, приведен обобщенный анализ текущего состояния отрасли. Рассматриваются вопросы эффективности менеджмента в свете произошедших в 2015-2016 гг. реформ в данной сфере, а именно процессы, связанные с ликвидацией Министерства энергетики и промышленности и передачей функций по реализации энергетической политики другим государственным органам (Министерству экономики, и затем Комитету по промышленности, энергетики и недропользования), и создание «Национальной энергетической холдинговой компании», которая фактически стала выполнять функции передаточного звена между энергокомпаниями и государством.
Основной фокус исследования направлен на анализ таких кризисных явлений и тенденций, как вопрос несоответствие/противоречие тарифной политики государства существующим рыночным условиям, когда вследствие неэкономических причин (выборы, популизм) тарифы являются необоснованно заниженными, и на вопросы функциональной эффективности управления и менеджмента энергоотрасли в Кыргызстане и совершенные системные ошибки управления, что в совокупности с заниженной тарифной политикой привело к крупному дефициту средств в отрасли, к отсутствию инвестиционной ее привлекательности и значительному износу оборудования и сетей энергосистемы.
Ключевые слова: антикризисное управление, государственный пакет акций, тарифная политика, коррупция, дефицит средств, энергетическая безопасность, реформы, рыночные механизмы

Baetov B.,
Doctor of Economics, Professor, Professor of the Institute of Continuous Open Education of the Kyrgyz Economic University named after M. Ryskulbekov

THE ISSUES OF OPTIMIZATION AND IMPROVING MANAGEMENT EFFECTIVENESS IN THE ENERGY SECTOR OF THE KYRGYZ REPUBLIC

Energy sector is a priority sector of the Kyrgyz economy. At the same time, this sphere is in a crisis situation and is characterized by many ongoing crisis trends.
The article identifies the problematic issues of the state energy policy of Kyrgyzstan, analyzes the causes of the crisis situation and explores a wide range of causes and trends that have caused such critical situation in the industry.
In particular, the analysis of the effectiveness of mechanisms for managing the energy system in Kyrgyzstan is being conducted, the development of the management system of the energy system is being investigated, and a general analysis of the current state of the industry is given.
The paper considers the effectiveness of management in the light of the reforms which took place in 2015-2016. These reforms, namely, the processes associated with the liquidation of the Ministry of Energy and Industry and the transfer of functions for the implementation of energy policy to other government authorities (the Ministry of Economy and then to the Committee on Industry, Energy and Subsoil Use), and the creation of the "National Energy Holding Company", which is in fact began to perform the functions of a transfer link between energy companies and the state.

The main focus of the research is aimed at analyzing such crisis phenomena and trends as the issue of the inconsistency/contradiction of the state tariff policy to the existing market conditions, when due to non-economic reasons (elections, populism), tariffs are unreasonably underestimated, and to issues of the functional effectiveness of the energy sector management in Kyrgyzstan and existing systematic management mistakes, in a combination with a low tariff policy, have led to a large deficit in the industry, to lack of its investment attractiveness and significant wear of the equipment and networks.

Keywords: anti-crisis management, state shareholding, tariff policy, corruption, lack of funds, energy security, reforms, market mechanisms

В постсоветском периоде разрозненные энергетические предприятия республики, подчиненные разным ведомствам, были объединены в единую холдинговую компанию. Далее на базе Кыргызэнергохолдинга было создано АО «Кыргызэнерго» и в 2001 году оно было разделено на 7 самостоятельных энергокомпаний, в каждой из которых 93% акций принадлежало государству.

К 2003 году положение в энергоотрасли настолько ухудшилось (потери электроэнергии достигли 50%-ной отметки, а сборы деньгами оказались на уровне 30%), что в срочном порядке был создан институт Специального представителя Президента Кыргызской Республики по электроэнергетической безопасности со статусом вице-премьер-министра Кыргызской Республики (далее – Кыргызская Республика). Однако в условиях квазикорпоративного управления энергокомпаниями Спецпредставитель оказался без властных полномочий и запросил у руководства страны передать ему функции управления госпакетом акций энергокомпаний. Сначала было дано устное согласие, затем последовал отказ и переподчинение Спецпредставителя Первому вице-премьер-министру Кыргызской Республики.

Вторая безуспешная попытка поменять ситуацию коренным образом с получением госпакетов акций была предпринята при создании в 2007 году Министерства промышленности, энергетики и топливных ресурсов Кыргызской Республики и вновь был отказ. Причина обоих отказов оказалась простой – тогдашним властям нужен был единый кадровик в лице руководителя госкомимущества.

Позже, во исполнение Решения Совета обороны Кыргызской Республики от 28.04.2015 г. Правительство Кыргызской Республики 17.07.2015 г. приняло постановление о передаче госпакетов акций энергокомпаний в ведение Минэнергопрома Кыргызской Республики. Таким образом, уполномоченный госорган с третьей попытки получил возможность управлять акциями энергокомпаний, то есть проводить кардинальные реформы, вести независимую кадровую политику и т.д. Однако было принято решение о ликвидации Минэнергопрома Кыргызской Республики и создании энергохолдинга (16.11.2015г.), который впоследствии оказался лишней надстройкой над самостоятельными энергокомпаниями, с годовым бюджетом в 4-5 раз превышающим бюджет Минэнергопрома Кыргызской Республики.

Таким образом, с осени 2015г. государственная энергетическая политика была существенно ослаблена, ею начали заниматься такие совершенно далекие от энергетики госорганы, как Минэкономики Кыргызской Республики, затем Госкомпромэнергонедр Кыргызской Республики, а ОАО «Национальная энергетическая холдинговая компания» (далее – НЭХК) с момента своего создания оказалось вне правового поля, осуществляя свою деятельность как передаточное звено между энергокомпаниями и Госкомпромэнергонедр Кыргызской Республики.

Ни для кого не секрет, что руководители энергоотрасли последних лет оказались людьми далекими от энергетики, поэтому они даже и не брались за решение проблемных вопросов отрасли. Такое непрофессиональное управление, наряду с незначительными позитивными тенденциями, породило ряд кризисных последствий.

Первое. Пренебрегая экономическими рыночными законами, в угоду бесконечных выборов и политических конъюнктур с 2001 по 2014 год тарифы на электроэнергию оказались замороженными, хотя за это время стоимость всех составляющих себестоимости энергоносителей выросли в разы.

Утвержденная в установленном порядке Среднесрочная тарифная политика на 2014-2017 годы, предусматривающая постепенное повышение тарифов, из-за политических целей претерпела ослабление (произошли переносы сроков ввода новых тарифов, снизились установленные проценты роста) и, таким образом, не достигла поставленных целей. Таким образом, в качестве одной из главных причин финансовой неустойчивости энергоотрасли следует признать низкий уровень средневыставленного тарифа на электроэнергию в целом по системе (табл.).

Второе. В свою очередь, сверхнизкий социально-политический тариф привел к следующим негативным последствиям: ежегодный дефицит средств отрасли, отсутствие инвестиционной привлекательности отрасли и высокий уровень износа оборудования и сетей

Существует ежегодный дефицит средств отрасли. По данным Госагентства по регулированию ТЭК общий доход (товарная продукция) за 2015 г. соста-

Таблица

№п/п	Наименование статьи затрат	Стоимость (сомы на 1 кВтч), факт 2015г.	Стоимость (сомы на 1 кВтч), план на 2016г.
1	Выработка электроэнергии в т.ч.: - на ГЭС - на ТЭЦ	0,978 0,126 4,114	0,978 0,342 4,325
2	Передача электроэнергии	0,154	0,160
3	Распределение электроэнергии	0,488	0.618
4	НДС (покупка и транзит электроэнергии для распредкомпаний)	0,136	0,137
5	Технические потери электроэнергии (транспортировка)	0,224	0,189
	Всего полная стоимость	**1,979**	**2,081**
6	Средневыставленный тариф электроэнергии по системе	1,403	1,374
7	Уровень дефицита, %	**-29**	**-34**
* По материалам Государственного агентства по регулированию ТЭК при Правительстве Кыргызской Республики			

вил 16,0891 млрд сом при фактических суммарных затратах (расходах) энергокомпаний 23,3259 млрд сом, то есть дефицит денежных средств отрасли по факту составил 7,2368 млрд сом. Утвержденные приказом госагентства от 30.04.2016 г. №55 плановые объемы этих показателей на 2016 г. составили соответственно 17,5748 млрд сом, 25,5018 млрд сом и 7,927 млрд сом;

Наблюдается отсутствие инвестиционной привлекательности отрасли, ибо сегодняшний средневыставленный тариф покрывает лишь 2/3 себестоимости электроэнергии. По этой причине в последние десятилетия в отрасль практически не вливаются прямые инвестиции ни от внешних, ни от внутренних инвесторов, так как они не видят даже возможности возврата вложенных средств, не говоря о прибылях;

Уровень износа оборудования и сетей превысил 50%-ную отметку, что говорит о двойном кризисе, так как по международным критериям энергобезопасности 15%-ный износ означает предкризисное состояние отрасли, а 25% – кризисное. Отсюда берет начало 12-тысячный в среднем уровень аварий, отказов и отключений электроэнергии в год, сверхнизкое напряжение в сети, особенно в холодное время года.

Третье. Ошибочные позиции и некомпетентные решения руководства энергоотрасли еще более усугубили и без того тяжелое финансово-экономическое и техническое положение.

Остановимся на 4-х моментах.

I. В последние годы насаждалось в общество ошибочное мнение о том, что если в Токтогульском водохранилище накопится достаточный объем воды, то вопрос обеспечения электроэнергией внутреннего рынка решится. На самом же деле от объема воды в Токтогулке мало что зависит, ибо даже при безаварийной работе всех имеющихся 23 гидроагрегатов на гидроэлектростанциях (ГЭС) страны и всех турбин ТЭЦ г.Бишкек можно выработать максимум 14 млрд кВтч электроэнергии. Ежегодный устойчивый дефицит электроэнергии составляет порядка 4 млрд кВтч, а с учетом отложенного спроса в виде моратория на подключение к электроснабжению новых производственных объектов (завод ферросплавов и завод поликристаллического кремния в г. Ташкумыр, цементный завод в Чуйской области, золотодобывающие предприятия, жилые дома и объекты соцкультбыта) составляет 6 млрд кВтч.

II. При отсутствии прямых инвестиций неизмеримо возрастет актуальность вопроса правильности направления тех внешних инвестиций, которые пришли к нам через усилия руководства нашей страны.

Сегодня стало очевидным, что сооруженная в долг ВЛ 500 кВ «Датка-Кемин» дала лишь энергонезависимость, но, отнюдь, не энергобезопасность. Примечательно, что за провал проектов Верхне-Нарынского каскада ГЭС и Камбаратинской ГЭС-1 никто не понес ответственности.

Вызывает совершенно обоснованные сомнения правильность направления средств для участия Кыргызстана в проекте CASA-1000.

III. До настоящего времени центр тяжести антикоррупционной работы в энергоотрасли находился на уровне отраслевого министерства, далее необходимо опустить эту работу на уровень отдельных энергокомпаний, оставляя на уровне отраслевого госоргана лишь функции мониторинга и принятия ежегодно тех или иных решений в отношении руководителей энергокомпаний по результатам их деятельности в этом направлении.

IV. Из-за неимения (а с 17.07.2016г. из-за нежелания принять) госпакета акций отраслевой госорган практически не смог провести ни одну из начатых реформ (оптимизация структур энергокомпаний, передача энергохозяйства 35 кВ от распредкомпаний в ведение ОАО «НЭСК», объединение ТЭЦ г.Бишкек и ОАО «Бишкектеплосеть», передача наиболее проблемных участков распредкомпаний в частные руки для улучшения качества обслуживания абонентов, создание единого расчетного центра, сокращение численности сотрудников и т.д.).

На основании вышеизложенного государственная энергетическая политика должна проводиться в следующих направлениях.

1. Во исполнение Постановления Жогорку Кенеша Кыргызской Республики от № 524-VI от 18.05.2016г. Правительству Кыргызской Республики следовало рассмотреть вопрос «воссоздания Министерства энергетики как государственного органа по выработке политики в стратегически важной отрасли экономики республики», передав промышленный блок в ведение Минэкономики Кыргызской Республики, ибо последнее профессионально занимается вопросами создания благоприятной предпринимательской и инвестиционной среды в рыночных условиях.

В срочном порядке необходимо ликвидировать НЭХК, как не оправдывающую своего создания надстроечную незаконную высокозатратную структуру. Отраслевому министерству следует вернуть госпакет акций и возможность привлечь при необходимости в установленном порядке специализированные управляющие компании на конкурсной основе.

2. Активно вести начатые ранее реформы в энергоотрасли с целью оптимизации управления деятельностью энергоотраслью/энергокомпаний, повышения качества обслуживания абонентов, пресечения коррупционных проявлений, сокращения непроизводительных расходов, в том числе за счет ликвидации дублирующих служб и сокращения численности сотрудников, а также усиления мотивации и обоснованности начисления заработных плат.

3. Вывести энергоотрасль на самоокупаемость с повышением ее инвестиционной привлекательности на основе проведения выверенной, обоснованной, предсказуемой тарифной политики. При этом тарифы должны быть едиными для всех потребителей (это будет срединная позиция между существующей практикой и положительного опыта развитых стран, где тарифы на производственную сферу гораздо ниже, чем для населения).

4. Провести реформы в сфере теплоснабжения, а именно путем ведения сбалансированной тарифной политики с исключением перекрестного субсидирования, возможного объединения ОАО «Бишкектеплосеть» и ТЭЦ г.Бишкек в условиях рынка и т.д.

5. Ввести практику назначения на руководящие должности энергокомпаний с госдолей акций исключительно из числа высококвалифицированных специалистов-управленцев, состоящих на резерве кадров на уровне отрасли и энергокомпаний.

6. Принять неотложные меры по подготовке кадрового потенциала для обслуживания энергообъектов с учетом интенсивного старения и ухода высококвалифицированных кадров старшего поколения на заслуженный отдых, сооружения высокотехнологичных современных энергообъектов и, следовательно, необходимости их качественного их эксплуатации, ремонта и обслуживания.

7. В соответствии с Программой формирования общего электроэнергетического рынка Евразийского экономического союза (далее – ЕАЭС), подписанной руководителями государств-членов ЕАЭС, до 1.07.2018г. должна быть завершена разработка проекта международного договора о формировании общего электроэнергетического рынка ЕАЭС, содержащего, в том числе, единые правила доступа к услугам субъектов естественных монополий в сфере электроэнергетики. К этому времени в государствах-членах ЕАЭС должна функционировать обновленная нормативная правовая база и подзаконные акты, отвечающие требованиям общего электроэнергетического рынка ЕАЭС. В этой связи необходимо ускорить принятие новой редакции Закона Кыргызской Республики «Об электроэнергетике». Данный законопроект предусматривает регулирование по всем видам деятельности, тогда как действующий одноименный закон, принятый в 1997 г., содержит лишь рамочные нормы. Упомянутый законопроект прошел первое чтение в Жогорку Кенеше Кыргызской Республики и содержит нормы, позволяющие вести эффективную государственную энергетическую политику в современных рыночных условиях.

Список литературы

1. *Касымова В.М.* Основы антикризисного управления в энергетике Кыргызской Республики [Текст] / В.М. Касымова. Б.: Инсанат, 2009. 339 с.
2. *Баетов Б.И.* Актуальные вопросы энергетической безопасности Кыргызской Республики. Б.: Инсанат, 2010. 228 с.

Reference list

1. *Kasymova V.* The foundations of anti-crisis management in the energy sector of the Kyrgyz Republic [Text] / V. Kasymova. B.: Insanat, 2009. 339 p.
2. *Baetov B.* Topical issues of the energy security of the Kyrgyz Republic. B.: Insanat, 2010. 228 p.

УДК 331.105.6

Ольховик И.В.,
кандидат экономических наук, доцент, доцент кафедры «Экономические теории»
Белорусского национального технического университета

ФОНДЫ КАК САМОСТОЯТЕЛЬНЫЕ СУБЪЕКТЫ НАЦИОНАЛЬНЫХ ИННОВАЦИОННЫХ СИСТЕМ

Статья посвящена анализу деятельности фондов как самостоятельных субъектов национальных инновационных систем. Предлагается создание в Российской Федерации фонда поддержки инноваций в высшей школе, который целесообразно использовать в качестве элемента организационно-экономического механизма и соответственно системы экономического стимулирования инновационной деятельности в вузах. Это дает возможность на основе рейтингового числа вуза определить объем средств, выделяемых ему из соответствующего вышестоящего фонда. Основными фундаментальными принципами функционирования предлагаемой организационной структуры фондов должны стать: а) сквозное («сверху-донизу») экономическое стимулирование инновационного процесса, предполагающее, что экономические стимулы будут применяться как на общегосударственном уровне (по отношению к вузам), так и на уровне вузов и их структурных подразделений вплоть до менеджеров и рядовых сотрудников; б) возможность использования части средств, заработанных вузами и их структурными подразделениями, на цели экономического стимулирования собственной инновационной деятельности. Исходя из этого, предлагаемая организационная структура фондов стимулирования инновационной деятельности как фактора конкурентоспособности вузов предусматривает, что часть средств специально созданного федерального фонда поддержки инноваций в высшей школе будет использоваться для создания фондов стимулирования инновационной деятельности отдельных российских вузов.

Ключевые слова: высшее образование, научная деятельность, инновации, экономическое стимулирование, инновационная деятельность, высшие учебные заведения, инновационные фонды

Ol'khovik I.,
PhD in Economics, Associate Professor, Associate Professor of Chair "Theoretical Economics"
of the Belarusian National Technical University

THE ROLE OF FUNDS AS INDEPENDENT ACTORS IN THE NATIONAL INNOVATION SYSTEMS

The article analyzes the activities of the funds as independent actors in the national innovation systems. The author proposes to create the fund for supporting innovations in higher school in the Russian Federation, which should be operated as an element of the organizational-economic mechanism and thus – a system of economic stimulation of the innovation activities in higher education institutions. This gives the opportunity on the basis of rating number of a higher education institution to determine the amount of means allocated to it from its appropriate parent fund. The following main fundamental principles of the functioning of the proposed organizational structure of funds should be: a) pass-through ("top-down") economic stimulation of the innovation process, suggesting that economic stimulations will be applied both at the national level (towards the higher education institutions), and at the level of higher education institutions and their structural units up to managers and employees; b) the possibility of using the part of the financial means earned by higher education institutions and their structural units for the purpose of economic stimulation of their own innovation activities. On this basis, the proposed organizational structure of funds for stimulation of innovation activities as a factor of competitiveness of higher education institutions provides that part of the financial means of the specially created federal fund for supporting innovations in higher school will be used to provide funds for stimulation of innovation activities of separate Russian higher education institutions.

Keywords: higher education, scientific activities, innovations, economic stimulation, innovation activities, higher education institutions, innovation funds

Значимость деятельности фондов как самостоятельных субъектов финансовой инфраструктуры доказана практическим опытом во всех развитых странах мира. Научно-технические, инновационные, венчурные и другие фонды действуют на всех стадиях инновационной цепи, образуя систему, являющуюся неотъемлемой частью национальных инновационных систем. Мы полагаем, что с целью активизации инновационной деятельности и ускорения формирования современной национальной инновационной системы необходимо активно содействовать возникновению подобной системы фондов в Российской Федерации. Это следует из того, что работа в интенсивном инновационном режиме в рамках национальной инновационной системы на уровне лучших мировых образцов требует и качественно, и количественно улучшить основные финансовые факторы обеспечения научно-инновационных процессов в высшем образовании. К основным направлениям деятельности следует причислить: увеличение объемов и совершенствование форм финансирования вузовской науки и образовательной деятельности; стимулирование инновационной активности вузов, их структурных подразделений и персонала; ускоренное обновление материально-технической базы вузов.

Необходимость создания разветвленной сети финансовых фондов, очевидно, осознанна руководством России. По итогам заседания Совета при Президенте по науке и образованию 29 октября 2012 г. Главой государства даны поручения по развитию системы государственных и негосударственных фондов, осуществляющих финансирование обеспечения научной и научно-технологической деятельности, а также по совершенствованию механизма регулирования труда научных работников в научных организациях и образовательных учреждениях высшего профессионального образования [4]. Также В.В. Путин отметил, что будет в несколько раз – до 25 млрд. руб. в 2018 г. – увеличено финансирование государственных научных фондов, поддерживающих инициативные разработки научных коллективов. Размеры грантов будут сопоставимыми с тем, что предоставляют своим ученым на Западе [3].

С учетом изложенного, полагаю критически важным существование в Российской Федерации фонда поддержки инноваций в высшей школе. Учитывая сложившуюся в России структуру источников финансирования исследований и разработок (в 2013 г. на долю организаций предпринимательского сектора приходилось лишь 17,2% средств, на долю иностранных источников – 3% [1]), такой фонд должен иметь бюджетное финансирование. В этих целях возможно либо создание нового фонда в форме федерального бюджетного государственного учреждения, либо преобразование в указанную форму существующего Фонда содействия развитию инновационной деятельности высшей школы. Для юридического закрепления статуса фонда необходимо принятие Федерального закона. Размер бюджетного финансирования указанного фонда в первый год его существования должен быть не менее размера средств, выделяемых Российскому гуманитарному научному фонду в 2016 г. – т.е., около 1,8 млрд. руб. (см. статью 589 Ведомственной структуры расходов федерального бюджета на 2016 г. [2]).

Названный фонд целесообразно использовать в качестве «конструктивного» элемента организационно-экономического механизма и соответственно системы экономического стимулирования инновационной деятельности в вузах. Для этого часть средств названного фонда будет направляться для стимулирования инновационной активности вузов с целью эффективной мотивации их сотрудников, занимающихся инновационной деятельностью. С учетом этого нами разработана *организационная структура фондов экономического стимулирования инновационной деятельности как фактора конкурентоспособности вуза* на всех ее уровнях, начиная с фонда поддержки инноваций в высшей школе, включая механизм экономического стимулирования вузов (их структурных подразделений) и заканчивая мотивацией сотрудников вузов.

Согласно данной структуры вузы, их структурные подразделения промежуточного и базового уровня (факультеты и кафедры) имеют свои собственные фонды стимулирования инновационной деятельности. Средства этих фондов образуются за счет распределения ресурсов соответствующих вышестоящих фондов. В частности, ресурсы фонда стимулирования инновационной деятельности вузов образуются за счет распределения средств части фонда поддержки инноваций в высшей школе, предназначенных для реализации данной цели. Кроме того, весьма важно, чтобы вуз, факультет, кафедра имели возможность часть средств, заработанных соответствующим подразделением, направлять в свой собственный фонд стимулирования инновационной деятельности, что внесет в их деятельность элементы финансовой самостоятельности и рыночной конкуренции, а также само по себе явится мощным стимулирующим фактором. Возможность руководителей вузов и их структурных подразделений автономно принимать решения о назначении стимулирующих выплат своим подчиненным обеспечит повышение эффективности расходования средств соответствующих фондов стимулирования инновационной деятельности, ибо, что называется, «на местах» из-за полноты оперативной информации качество таких управленческих решений будет выше.

В конечном счете, ресурсы фонда стимулирования инновационной деятельности кафедры на-

правляются на премирование ее руководителя, а также на создание премиального фонда стимулирования сотрудников, из которого выделяется премия конкретному сотруднику. Весьма важным фактором успешного функционирования данной организационной структуры является условие, согласно которому суммы, получаемые вузом или его структурным подразделением из вышестоящего фонда, напрямую зависят от демонстрируемых ими уровней инновационной активности – их интегральных рейтинговых чисел. Желание максимизировать указанные суммы послужит вузу и любому его структурному подразделению экономическим стимулом для повышения интегрального рейтингового числа, что, в свою очередь, побудит их активизировать направления инновационной деятельности, фиксируемые индикаторами в процессе диагностики уровня инновационной активности в качестве значащих параметров.

В целях повышения эффективности расходования средств инновационных фондов через создание механизма экономического стимулирования инновационной деятельности в вузах, предложено часть средств из специально созданного фонда поддержки инноваций в высшем образовании направлять для стимулирования инновационной активности вузов и мотивации лиц, занимающихся инновационной деятельностью в высшем образовании. Концептуальной основой функционирования данного механизма является принцип экономического стимулирования на всех уровнях функционирования системы высшего образования: общегосударственном, вузовском, уровне структурных подразделений различного вида, а также менеджеров и специалистов.

Эффективность экономического стимулирования как важнейшей функции управления инновационной деятельностью должна основываться на объективной диагностике (оценке) уровня инновационной активности конкретных вузов (их подразделений, работников). Само экономическое стимулирование должно быть поставлено в прямую зависимость от результатов указанной диагностики – *рейтингового числа*, характеризующего уровень инновационной активности вуза, его подразделения, конкретного работника. В этом случае вузы, его подразделения и отдельные работники будут материально и морально заинтересованы в повышении своего рейтинга, а значит – в улучшении всех тех значимых факторов (критериев оценки инновационной деятельности), из которых собственно и складывается рейтинговая оценка.

В частности, расчетная формула доли фонда поддержки инноваций в высшем образовании, направляемой на стимулирование инновационной деятельности в вузах, имеет следующий вид (см. формулу 1):

$$ДФс = \frac{ДПр \cdot РЗП \cdot КПСО \cdot ДПЛ}{ФПИВШ \cdot 100}, (1)$$

где *ДФс* – доля фонда поддержки инноваций в высшем образовании, направляемая на стимулирование инновационной деятельности в вузах, %; *ДПр* – доля премии, стимулирующей инновационную активность, в средней заработной плате работников системы высшего образования, %; *РЗП* – размер средней заработной платы в системе высшего образования, руб.; *КПСО* – количество штатного профессорско-преподавательского состава со степенью доктора или кандидата наук в системе высшего образования, чел.; *ДПЛ* – доля премируемых лиц, %; *ФПИВШ* – размер фонда поддержки инноваций в высшем образовании, руб.

Абсолютная величина части фонда поддержки инноваций в высшем образовании, направляемой на стимулирование инновационной деятельности в вузах, рассчитывается с использованием формулы 2:

$$Фс = \frac{ДФс \cdot ФПИВШ}{100}, (2)$$

где *Фс* – размер части фонда поддержки инноваций в высшем образовании, направляемой на стимулирование инновационной деятельности в вузах, руб.

Далее на базе методики оценки (диагностики) уровня инновационной активности вузов (их структурного подразделения), позволяющей рассчитать их соответствующие рейтинговые числа, разработан и предложен механизм экономического стимулирования инновационной деятельности и повышения эффективности управления ею в вузах. Концептуальной основой функционирования данного механизма является принцип материального стимулирования на всех уровнях функционирования вуза, начиная с высшего учебного заведения в целом и заканчивая его структурными подразделениями. Возможно и необходимо выделять вузу дополнительное бюджетное финансирование из созданного для этих целей фонда стимулирования инновационной деятельности. Таковое должно зависеть от уровня инновационной активности вуза, его структурных подразделений промежуточного и низшего уровня (их суверенных рейтинговых чисел $R_{Вi}$, $R_{Фg}$, $R_{Кq}$). Полученные вузом суммы, в свою очередь, могут и должны быть использованы для стимулирования (в зависимости от уровня инновационной активности) как структурных подразделений вуза, включая их руководителей, так и отдельных работников – специалистов.

Расчет интегрального рейтингового числа вуза, характеризующего уровень его инновационной активности на основе учета величин и значимостей всех *m* наблюдаемых факторов, имеет следующий вид (см. формулу 3):

$$R_{Bi} = \sqrt{W_1 X_{Bi1}^2 + W_2 X_{Bi2}^2 + \ldots + W_j X_{Bij}^2 \ldots + W_m X_{Bim}^2}, (3)$$

где $R_{Вi}$ – значение интегрального рейтингового числа *i*-го вуза; *i* – порядковый номер наблюдаемого

вуза в их перечне; m – количество наблюдаемых факторов (m = 30); W_j – весовой коэффициент j-го фактора; X_{Bij} – значение стандартизированного коэффициента для i-го вуза при j-м факторе.

Аналогичным образом рассчитывается значение интегрального рейтингового числа для g-го структурного подразделения промежуточного уровня (факультета) i-го вуза ($R_{Фg}$) и значение интегрального рейтингового числа для q-го структурного подразделения базового уровня (кафедры), входящего в состав g-го структурного подразделения промежуточного уровня (факультета) i-го вуза ($R_{Кq}$).

Рейтинговые числа ранжируются, в результате чего определяется место (ранг) объекта наблюдения – вуза или его структурного подразделения – среди других аналогичных объектов по уровню их инновационной активности. Наличие суверенного рейтингового числа у каждого объекта наблюдения дает возможность не просто ранжировать вузы страны или их структурные подразделения по степени причастности к инновационному процессу, но и иметь объективный критерий оценки последней, что имеет большое значение для создания и практического внедрения механизма экономического стимулирования инновационной деятельности в вузе.

Механизм распределения финансовых ресурсов из фонда стимулирования инновационной деятельности должен удовлетворять следующим условиям:

1) сумма, получаемая конкретным объектом наблюдения (вузом, его структурным подразделением) из фонда стимулирования инновационной деятельности, должна непосредственно определяться значением рейтингового числа данного объекта, что призвано обеспечить стимулирующий эффект в направлении увеличения этого рейтинга и, соответственно, повышения инновационной активности вуза или его подразделения;

2) суммы, получаемые вузами или их подразделениями из фонда стимулирования инновационной деятельности, должны изменяться от нуля для объекта наблюдения, у которого значение рейтингового числа минимально, до максимального значения для объекта, имеющего наибольшее значение рейтингового числа.

С учетом указанных условий расчетная формула суммы, получаемой i-м вузом из фонда поддержки инноваций в высшей школе для стимулирования инновационной деятельности, имеет следующий вид (см. формулу 4):

$$Ф_{Bi} = \frac{Фc}{\sum_{i=1}^{d}\left(R_{B\,i} - R_{B\min}\right)} \cdot \left(R_{B\,i} - R_{B\min}\right), \quad (4)$$

где $Ф_{Bi}$ – сумма, получаемая i-м вузом из фонда поддержки инноваций в высшей школе для стимулирования инновационной деятельности, руб.; $Фc$ – размер части фонда поддержки инноваций в высшей школе, направляемой на стимулирование инновационной деятельности в вузах, руб.; d – общее количество вузов, ед.; R_{Bi} – значение интегрального рейтингового числа i-го вуза (см. формулу 3); $R_{B\,min}$ – минимальное значение рейтингового числа из всех d наблюдаемых вузов.

Аналогичным образом рассчитывается сумма, получаемая g-м структурным подразделением промежуточного уровня (факультетом) i-го вуза для стимулирования инновационной деятельности ($Ф_{Фg}$), и сумма, получаемая q-м структурным подразделением базового уровня (кафедрой) g-го структурного подразделения промежуточного уровня (факультета) i-го вуза для стимулирования инновационной деятельности ($Ф_{Кq}$).

Необходимо подчеркнуть, что средства, направляемые на стимулирование инновационной деятельности, должны создаваться не только за счет распределения средств фонда поддержки инноваций в высшем образовании, но и за счет собственных средств вузов и их подразделений, образующихся в процессе реализации образовательных услуг и другой научно-технической продукции.

Следует отметить, что использование средств в рамках фондов стимулирования инновационной деятельности сулит большие выгоды. Если учесть, что предложенный нами объем бюджетного финансирования фонда поддержки инноваций в высшей школе составляет около 1,8 млрд. руб. или 23 580 млн. долл., а предельный потенциальный экономический эффект от функционирования предлагаемой нами системы методов экономического стимулирования инновационной деятельности как фактора конкурентоспособности вузов достигает 568,7 млн. долл. в год, то при условии, что если за счет стимулирования инновационной деятельности в высшем образовании путем использования на эти цели всего лишь 15% средств фонда указанный потенциальный эффект будет реализован хотя бы на 10%, то экономическая отдача от использования средств на данные цели составит 7,8 долл. на каждый доллар затрат. Кстати говоря, согласно мировому опыту, отдача от средств инновационных фондов, связанных с вложениями в высокотехнологичные, наукоемкие, интеллектуальные факторы экономического роста, составляет примерно такую же величину.

В завершение необходимо отметить, что разработанный механизм экономического стимулирования инновационной деятельности в вузах, способен обеспечить высокий стимулирующий эффект, повысить эффективность управления инновационной деятельностью в вузе, а значит, в системе высшего образования в целом и обеспечить предпосылки для ее перехода к инновационным факторам развития.

Список литературы

1. Наука России в цифрах: 2014 // ФГБНУ НИИ РИНКЦЭ. 2017 [Электронный ресурс] URL: http://www.csrs.ru/archive/stat_2014_science/science_ 2014.pdf (дата обращения: 14.11.2016).
2. О федеральном бюджете на 2016 год: Федеральный закон от 14 дек. 2015 г. № 359-ФЗ // КонсультантПлюс. 2017 [Электронный ресурс]. URL: http://base.consultant.ru/cons/cgi/online.cgi?req=doc;base=LAW;n=190535;dst=4294967295;rnd=189271.32147695613093674;div=LAW;mb=LAW;opt=1;7=%7C3389892;SearchAnotherDiv=1;SEM=;TS=0B601CB517F3BA715EDA5D1FB5D249AD;SORTTYPE=0;BASENODE=1280210795-4213728314;ts=41619525318927185792093607597 05 (дата обращения: 15.03.2017).
3. *Путин В.В. О* наших экономических задачах // АО Бизнес Ньюс Медиа. 2017 [Электронный ресурс]. URL: http://www.vedomosti.ru/politics/news/ 1488145/o_nashih_ekonomicheskih_zadachah (дата обращения: 10.03.2017).
4. Утвержден перечень поручений по итогам заседания Совета по науке и образованию // Администрация Президента России. 2017 [Электронный ресурс]. URL: http://www.kremlin.ru/assignments/16840 (дата обращения: 26.03.2017).

Reference list

1. Science of Russia in figures: 2014 // SRI FRCEC. 2017 [Electronic resource]. URL: http://www.csrs.ru/archive/stat_2014_science/science_ 2014.pdf (date of access: 14.11.2016).
2. On the Federal budget for 2016: Federal Law of 14 Dec. 2015 г. № 359-ФЗ // Consultant Plus. 2017 [Electronic resource]. URL: http://base.consultant.ru/cons/cgi/online.cgi?req=doc;base=LAW;n=190535;dst=4294967295;rnd=189271.32147695613093674;div=LAW;mb=LAW;opt=1;7=%7C3389892;SearchAnotherDiv=1;SEM=;TS=0B601CB517F3BA715EDA5D1FB5D249AD;SORTTYPE=0;BASENODE=1280210795-4213728314;ts=41619525318927185792093607597 05 (date of access: 15.03.2017).
3. *Putin V.* On our economic goals // JC Business News Media. 2017 [Electronic resource] URL: http://www.vedomosti.ru/politics/news/1488145/o_nashih_ekonomicheskih_zadachah (date of access: 10.03.2017).
4. A list of orders approved following meeting of the Council on science and education // The administration of the President of Russia. 2017 [Electronic resource] URL: http://www.kremlin.ru/assignments/16840 (date of access: 26.03.2017).

УДК 330.101

Каширцева А.Ю.,
кандидат экономических наук, доцент кафедры управления и экономики
Московского института государственного управления и права

Чарочкина Е.Ю.,
кандидат экономических наук, доцент кафедры региональной экономики и менеджмента
Юго-Западного государственного университета

РОЛЬ НАУЧНЫХ КАДРОВ В ФОРМИРОВАНИИ ЭФФЕКТИВНОЙ СОЦИАЛЬНО-ЭКОНОМИЧЕСКОЙ ПОЛИТИКИ ГОСУДАРСТВА

Статья посвящена исследованию связи подготовки научных кадров, научной и образовательной деятельности с формированием социально-экономической эффективностью экономики и общества на основе реформирования социально-экономических механизмов их взаимодействия и стимулирования.

Ключевые слова: научные кадры, экономика, социально-экономическая эффективность, производство, научная и образовательная деятельность, стимулирование труда ученых

Kashirtseva A.,
PhD in Economics, Associate Professor of Chair of Management and Economics
of the Moscow Institute of Public Administration and Law

Charochkina E.,
PhD in Economics, Associate Professor of Chair of Regional Economy and Management
of the South-West State University

THE ROLE OF SCIENTIFIC PERSONNEL IN FORMING AN EFFECTIVE SOCIAL-ECONOMIC POLICY OF THE STATE

This article is devoted to study the linkage between scientific personnel training, scientific and education activities and the formation of social-economic efficiency of the economy and society through reforms of the social-economic mechanisms, their interaction and encouragement.

Keywords: scientific personnel, economy, social-economic efficiency, industry, scientific and education activities, encourage of scientists work

Мировая практика свидетельствует, что отсутствие эффективной системы подготовки и использования в обществе научных кадров чревато торможением его развития, отставанием в использовании новейших знаний прогрессивных технологий, а так же научных достижений[1,2]. Многовековая история России тоже не раз в прошлом ощущала на себе роль этого фактора, дело доходило до того, что для развития науки, образования, создания новых отраслей, освоения природных богатств, создания промышленности, новых видов вооружений приходилось приглашать зарубежных, в основном европейских ученых и специалистов.

Предпринятые российским, а затем и советским, правительством в XIX и XX столетиях меры, существенно изменили ситуацию с подготовкой научных кадров, что способствовало ускоренному развитию промышленности, строительства, геологоразведки, появлению новых производств, отраслей, индустриализации регионов, добыче полезных ископаемых, строительству городов, интенсификации сельскохозяйственного производства, развитию здравоохранения и образования, освоению космоса[3].

Сегодня задачи научной деятельности видятся не только в том, что бы создавать новую научную продукцию, но и отслеживать на каких основах развиваются новые технологии у конкурентов, в том числе и за рубежом. Опасно получать новые технологии из-за рубежа и не понимать, на каких принципах они функционируют, это приводит к их недоиспользованию, а то и вовсе они остаются без применения и вызывают прямые потери. В конце XIX, начале XX столетий благодаря науке в мире, а так же и в России была развернута масштабная подготовка специалистов по самым

различным направлениям, как науки, так и производства, были созданы институты, опытные станции, испытательные полигоны, научные лаборатории, конструкторские отделы. Значительно расширилась тематика научных исследований, интенсивно развивалась пропаганда научных знаний, сформировалась научная общественность, возникли общества НТП, рационализаторов, изобретателей, были созданы структуры по управлению наукой, научные достижения сыграли большую роль в развитии промышленности, военно-промышленного комплекса, сельского хозяйства, образования, здравоохранения, культуры, подготовки научных кадров и кадрового потенциала национальной экономики в целом (рис. 1).

XX столетие явилось выдающимся периодом в деле развития науки и подготовки научных кадров, а так же в освоении достижений научно-технического прогресса. Научные кадры способствовали значительному росту сферы образования, многие ученые сочетали научную деятельность с педагогической и производственной, в это время формируется здравоохранение как важнейшая социально-экономическая сфера жизни общества[4]. Ускоренное развитие получила подготовка управленческих кадров. Появляются принципиально новые отрасли промышленности – машиностроение, приборостроение, электроэнергетика, химическая промышленность, промышленная переработка сельскохозяйственной продукции, радио и телевидение, экономика многих стран становится диверсифицированной, более эффективной. Значительно снижается зависимость экономики от импортной продукции. Развитие науки оказало, положительное влияние и на духовные ценности общества. Однако, наиболее существенное влияние научная деятельность оказывают на формирование экологической, научно-технической, продовольственной и экономической безопасности, но особенно значительное влияние она оказывает на формирование безопасности в сфере образования, здравоохранения, управления экономикой, в части повышения конкурентоспособности. Большое значение подготовка научных кадров имеет и для модернизации экономики, перехода на инновационный путь развития[5].

На сегодняшний день дана установка на подготовку кадров по новым приоритетным направлениям развития техники и технологий, экономики и управления. Повышается роль дополнительного профессионального образования. В таблицах 1 и 2 представлены данные по подготовке научных кадров в Российской Федерации[6].

Согласно данным таблицы, за исследуемый период объем приема в аспирантуру снизился, что соответственно сказалось и на числе защитившихся аспирантов по сравнению с 2005 годом. Снижение числа защищенных диссертаций в 2015 году по сравнению с предыдущими годами можно объяснить последствиями демографической ямы, усложнением требований и порядка защиты.

Представленные в таблице данные показывают, что с 2005 года число организаций, ведущих подготовку докторантов, уменьшается, число самих докторантов и их выпуск за последние 2 года достаточно резко уменьшился, Причинами такого снижения можно отметить низкий уровень оплаты труда научных сотрудников, особенно в регионах, бюрократизация процедуры защиты и отсутствие эффективной системы подготовки научных кадров.

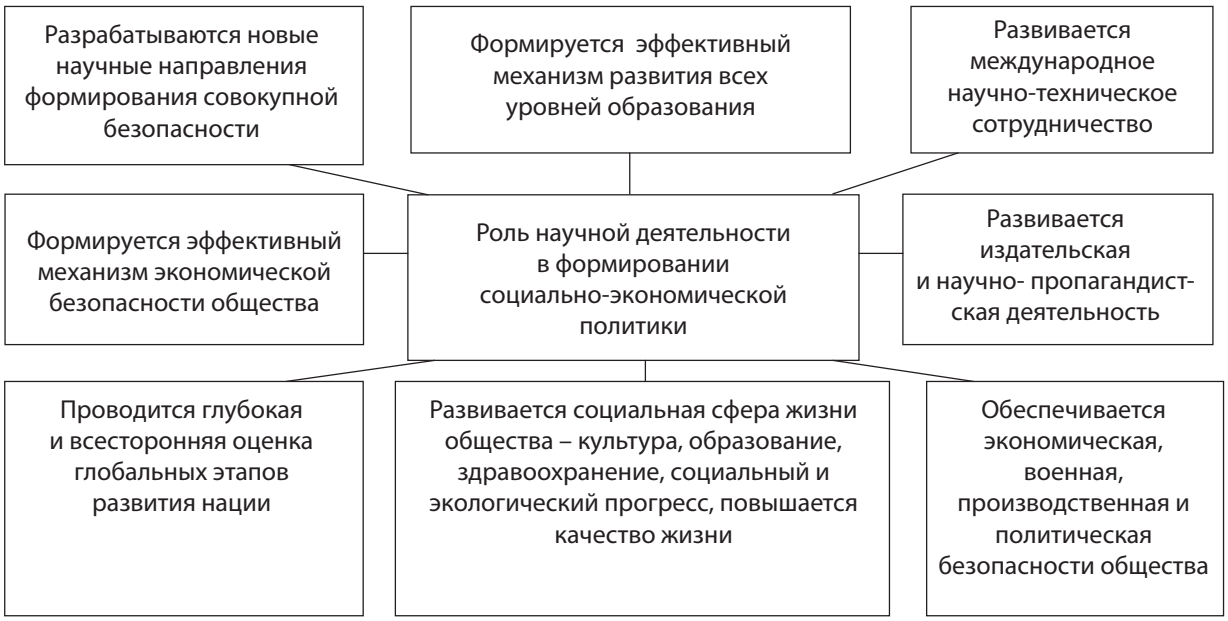

Рис. 1. Роль научной деятельности в формировании социально-экономической политики

Таблица 1.

Основные показатели подготовки научных кадров аспирантуры в России

Годы	Число организаций ведущих подготовку аспирантов	Численность аспирантов, человек	Прием в аспирантуру, человек	Выпуск из аспирантуры, человек	В том числе с защитой диссертации
2005	1473	142899	46896	33561	10650
2010	1568	157437	54558	33763	9611
2011	1570	156279	50582	33082	9635
2012	1575	146754	45556	35162	9195
2013	1557	132002	38971	34733	8979
2014	1519	119868	32981	28273	5189
2015	1446	109936	31647	25826	4651
Источник: составлено авторами по данным Федеральной службы государственной статистики					

Таблица 2.

Основные показатели подготовки научных кадров докторантуры в России

Годы	Число организаций ведущих подготовку докторантов	Численность докторантов, человек	Прием в докторантуру, человек	Выпуск из докторантуры, человек	В том числе с защитой диссертации
2005	535	4282	1457	1417	516
2010	602	4418	1650	1259	336
2011	608	4562	1696	1321	382
2012	597	4554	1632	1371	394
2013	585	4572	1582	1356	323
2014	478	3204	166	1359	231
2015	437	2007	419	1386	181
Источник: составлено авторами по данным Федеральной службы государственной статистики					

Современный анализ российской экономики, убедительно демонстрирует неоптимальность воспроизводства экономики и всех ресурсов. Это отставание, как показывает опыт многих стран, грозит потерей экономической и научно-технической безопасности и как следствие грозит снижением эффективности производства и качества жизни, не исключено и утерей способности двигаться темпами, сопоставимыми с развитием мировой экономики.

Созданные в XX столетии во многих развитых странах системы подготовки и использования научных кадров характеризуются их масштабностью, разнообразием направлений, различными уровнями компетентности, нацеленностью на реальное производство, тщательностью отбора претендентов на научную деятельность. Однако последующая трансформация этих систем, в той или иной мере, характерна появлением в этой сфере тенденций возникновения неэффективных учебных и научных учреждений, а подчас и появлением лженаучных результатов. Это свидетельствует об устаревании системы институциональных отношений вокруг организации образовательной и научной деятельности. Среди причин этих отрицательных явлений можно отметить использование устаревших систем подготовки научных кадров, форм оплаты труда ученых и систем материального и морального стимулирования. Это способствует превращению научной деятельности всего лишь в область массовой подготовки молодых людей с учеными степенями, то есть более высоким уровнем профессиональной подготовки, но вовсе не наращиванию новых знаний. Хотя в такой масштабной подготовке научных работников нет ничего плохого, труд ученых, как и новые знания, всегда был полезен, но необходима и соответствующая научная продукция, не только в виде диссертаций, но и в виде новых знаний, способных изменить экономику и общество. Погоня за степенями и званиями может приводить, особенно среди социально-гуманитарных и экономических дисциплин, к появлению множества неглубоких письменных работ, выполняемых не только их авторами, но и соавторами, научными посредниками, просто на коммерческой основе. Они, как правило, не оказывают заметного влияния на развитие производ-

ства, экономику и общество в целом. В этих условиях важно перейти от экстенсивного варианта развития науки к интенсивному, высокотехнологическому, характеризующегося реальными результатами в части получения новых знаний. К недостаткам современной организации научно-исследовательской деятельности следует отнести и моральное старение тематики исследований, бюрократизацию ее формирования, и совсем уже недопустимые явления как плагиат и заимствование. Эти тенденции очень опасны и могут широко распространиться и нанести большой ущерб обществу.

Необходимо ускоренное институциональное и экономическое реформирование системы научных исследований и сферы подготовки научных кадров. В работах современных российских ученых предлагаются различные варианты реформирования этой сферы от ультра – радикальных, путем ликвидации сложившейся системы до вариантов ее совершенствования, как за счет имеющегося российского опыта, так и опыта зарубежных стран. На наш взгляд, реформирование научной сферы в новых постиндустриальных условиях развития общества действительно необходимо, об этом говорит не только наш опыт, но и процессы, которые происходят за рубежом. Это, несомненно, должна быть система институциональных преобразований. Можно было бы начать с пересмотра принципов отбора бакалавров, магистров, специалистов для продолжения учебы в аспирантуре (докторантуре). Как известно, долгое время прием в аспирантуру основывался на студентах отлично и хорошо завершивших обучение и проявивших себя в научной работе. В 50-е годы XX столетия появилось и было реализовано требование обязательного стажа работы по специальности, что, несомненно, особенно для технологических, экономических и социально-политических наук имеет смысл и может позволить значительно повышать уровень практических знаний, имеющих немаловажное значение и для науки. Особенно перспективными для приема в аспирантуру следует считать молодых научных работников уже работающих в научных учреждениях и добивающихся интересных результатов. Сохраняющиеся до сих пор требования по приему в аспирантуру, часто незаслуженно их отсекают (по формальным признакам) от учебы в аспирантуре. Это зачастую бывают научные работники, действительно занимавшиеся наукой – селекционеры, агрономы, конструкторы, изобретатели, например испытывающие трудности с иностранными языками. Для их поступления в аспирантуру следовало бы создавать определенные льготы, приемлемые формы обучения. В тоже время необходимы институциональные препятствия для тех, кто не занимается наукой и не собирается ею заниматься, в перспективе, нацеленные на степени. Именно работающие в науке аспиранты и должны быть основным источником формирования научных кадров. В обновлении нуждаются и методы оценки эффективности научных работ. Следует снизить роль формальных признаков ее характеризующих, так оценка научной деятельности по количеству и объему публикаций, редко свидетельствует о новых знаниях, а лишь приводит к чрезмерно большому объему печатной продукции. Новые научные знания лучше всего оформлять патентами, интеллектуальными свидетельствами, которые могут стать основой оформления интеллектуальной собственности. В трансформации нуждается и система оплаты труда научных работников. Труд научного работника достаточно сложен, он обладает высокой мультипликативной эффективностью, поэтому оплачиваться он должен достойно. Научному работнику зачастую некогда заняться личным домашним хозяйством, бизнесом, второй занятостью. Даже свой отпуск ученые используют для приобретения новых знаний, продолжения научных исследований. Однако у большинства российских ученых заработная плата уступает даже оплате простого труда, она слабо связана с результатами научной деятельности, полученными научными продуктами, а так же их использования в экономике.

В больших городах уровень оплаты труда преподавателей, научных работников несколько выше, но там и условия жизни намного сложнее и дороже. Широко распространена вторая занятость профессора, доцента, но это снижает активность ученых и качество их научно-исследовательской работы, делает ее формальной. Оплата труда научного работника должна быть не только на, более высоком уровне, хотя бы на среднерегиональном, но и тесно связанной с количеством и качеством научной продукции. Ученые степени лучше всего сделать показателем общекультурной и общепрофессиональной компетентности научного работника его научного потенциала [7]. Это приведет к большой нацеленности науки на результат.

Науке нужны как люди, способные разрабатывать научные проблемы, так и работники, владеющие практическими навыками и тесно сотрудничающих с производством в части разработки технологий и создания новых отраслей и материалов. В настоящее время значительная часть кадров реально интегрирована в производство, что приносит пользу в системе высшего образования, однако эффективность ее в науке невысокая, это связано со спецификой образования. Очень важно сферу подготовки научных кадров реально интегрировать с производством, образованием государственным управлением. В этих условиях важно разделить оценку преподавателей как ученых и как педагогов. Преподавателю вуза в современных условиях зачастую приходится одновременно вести повседневную, оригинальную, самостоятельную научно-исследовательскую деятельность с выходом на

новые занятия и интенсивную, тоже эффективную, полную научной информации педагогическую деятельность по формированию знаний, умений, общекультурных и общепрофессиональных компетенций у своих учащихся. Организация труда ученых в вузах может быть улучшена за счет более тесной интеграции образования с производством и наукой, за счет выделения научных коллективов в самостоятельные научные подразделения. Полезно было бы и периодическое освобождение ученых-педагогов от учебно-методической и воспитательной работы на 3-5 лет, для того, чтобы они имели возможность сделать за это время научный продукт, а в последующем возвращались бы и к научно-методической работе. В институциональных преобразованиях нуждается и система присвоения научных званий – доцента, профессора. В настоящее время они привязаны к ученым степеням кандидата и доктора наук и зачастую формально к педагогической работе, а можно было бы их развести и создать самостоятельные системы: одну систему, ориентированную на эффективную педагогическую деятельность, естественно с выполнением требований по учебно-методической, издательской, пропагандистской и воспитательной работе в широком смысле и с последующим присвоением званий доцента или профессора, и вторую систему, ориентированную на научную работу с последующим присвоением ученых степеней кандидата и доктора наук. Преимущество такого подхода к присвоению степеней и званий позволит сделать эти системы более эффективными, стимулирующими как интенсивную научную работу, так и активную высокопрофессиональную педагогическую деятельность, позволят более эффективно использовать индивидуальные интеллектуальные способности ученых и педагогов. Опыт указывает на то, что хороший ученый не обязательно и отличный педагог, за ними, все же, стоят разные человеческие ресурсы, для получения звания доцента или профессора недостаточно иметь степень кандидата или доктора наук, ученые степени конечно сами по себе очень весомы и являются высшей оценкой научной деятельности сотрудника, но необходимы еще и немалые усилия и для выполнения профессорских обязанностей, в частности, обязательна должна быть многолетняя (10-15 лет) педагогическая практика, а так же издание целого ряда учебных пособий, учебников, и других образовательных технологий. В реформировании нуждается и система управления научно-исследовательской работой. Главная задача этой сферы видится в том, что бы в максимальной степени стимулировать интенсификацию научно-исследовательской работы, повышение ее эффективности на основе интеграции науки с производством, образованием и культурой. Идеи интеграции науки с образованием и производством в широком смысле получила распространение в условиях научно-технической революции в 50-60 гг. XX столетия. За последние десятилетия в этом отношении многое сделано, быстро развивается мировая наука, образование, однако до органичной интеграции этих сфер еще далеко, наука, образование и производство, часто развиваются оторвано друг от друга, не образуют единого синхронного механизма. Выполняется большой объем устаревших исследований, не получающих технологического воплощения, а подготовка работников и специалистов хотя количественно и возрастает, но характерна тенденциями усиления ее отрыва от потребностей и требований общекультурных и общепрофессиональных компетенций. Отрыв науки, образования от реального производства проявляется в невостребованности получаемых научных результатов, слабом их использовании, невысоком качестве, недостаточной актуальности научных исследований, в необходимости переквалификации выпускников учебных заведений, повышение общекультурных и профессиональных компетенций рабочих и специалистов только что закончивших учебные заведения. Для повышения конкурентоспособности экономики, ее финансового благополучия важно чтобы наука в виде научно-исследовательских институтов, испытательных полигонов, опытных станций развивалась, прежде всего, на отраслевом уровне, может быть во главе с отраслевыми академиями, что позволит сделать связь науки и производства более тесной, влиять на их взаимодействие[8]. Перспективными являются и научно-производственные кластеры. Следует улучшать и финансовые взаимоотношения науки и производства, научные продукты должны соответствующим образом оплачиваться, быть востребованными. Значительные изменения предстоит сделать и в развитии образования, оно должно быть отраслевым, тесно связанным с потребностями соответствующего сектора экономики, не только в количественном, но и в качественном отношении. В настоящее время государство и бизнес проявляют все большую заботу о состоянии образования и о подготовки научных кадров, взаимодействии науки и производства, что соответствует их экономическим, социальным и политическим интересам, так как позволяет формировать экономическую безопасность страны. Не менее важно сформировать систему организационно-финансовых инструментов взаимодействия с наукой и образованием в условиях рынка. Даже небольшие отчисления от реализованной продукции в федеральные и региональные фонды развития науки и образования могли бы сделать их связи еще более тесными, способствовать созданию гибких форм взаимодействия: организации студенческих и аспирантских, научных и производственных практик студентов, договоров на выполнение проектов с новыми технологиями.

Успех их взаимодействия, как показывает мировая практика, часто обеспечивают не крупные научные учреждения, а организация небольших, мобильных отделов, кафедр, конструкторских бюро, тесно и оперативно работающих с производством.

Подводя итог, можно сказать, что создание благоприятной и эффективной системы подготовки научных кадров это один из основных факторов формирования социально-экономической политики любого государства. Мы должны стремится к тому, что бы вырастить свои профессиональные кадры, а это требует развития институтов, повышения зарплат, разработки государственных социальных программ для ученых и улучшения их социального содержания.

Исследование выполнено по гранту Президента РФ по государственной поддержке ведущих научных школ № НШ-9726.2016.6 «Реализация государственной экономической политики посредством развития инструментов стратегического и индикативного планирования»

Список литературы

1. *Brock William* A., *Leonard J. Mirman*. (1972). Optimal Economic Growth and Uncertainty: The Discounted Case. Journal of Economic Theory. 4 (479-513).
2. *Drucker P.F.* Post-Capitalist Society. N.-Y., 1993, p. 19-21.
3. *Андросова И.В., Чарочкина Е.Ю., Сокольникова Е.С.* Государственное регулирование инвестиционной деятельности на макроэкономическом уровне // Перспективы науки. 2015. №10 (73). С. 126-129.
4. *Беккер Г.* Человеческий капитал. Воздействие на заработки инвестиций в человеческий капитал // США: экономика, политика, идеология. 1993. №11.
5. *May B.* Новая модель социально-экономического развития России: Подходы к проблеме [Электронный ресурс] – Режим доступа: http://2020strategy.ru/data/2011/07/14/1214719972/6.
6. Прогноз социально-экономического развития Российской Федерации на 2016-2018 годы [Электронный ресурс]. Режим доступа: http://economy.gov.ru/minec/main.
7. *Сафронов В.В., Чарочкина Е.Ю.* Общекультурная и общепрофессиональная компетентности как новая парадигма формирования кадрового потенциала.
8. *Чарочкина Е.Ю., Переверзева Н.В.* Проблемы состояния и повышения занятости населения в региональной экономике // Государство и общество: вчера, сегодня, завтра. Серия: Экономика. Социология. Менеджмент. 2012. №2. С. 270-275.

Reference list

1. *Brock William* A., *Leonard J. Mirman*. (1972). Optimal Economic Growth and Uncertainty: The Discounted Case. Journal of Economic Theory. 4 (479-513).
2. *Drucker P.F.* Post-Capitalist Society. N.-Y., 1993, p. 19-21.
3. *Androsova I., Charochkina E., Sokol'nikova E.* The state regulation of investment activity at the macroeconomic level // Science Prospects. 2015. № 10 (73). P. 126-129.
4. *Gary Stanley Becker*. Human Capital. The Impact on Investment Earnings in Human Capital // The USA: Economics, Politics, Ideology. 1993. № 11.
5. *Mau V.* A new model of socio-economic development of Russia: approaches to the issue [Electronic resource] – Access mode: http://2020strategy.ru/data/2011/07/14/1214719972/6.
6. The 2016-2018 forecast of socio-economic development of the Russian Federation [Electronic resource]. Access mode: http://economy.gov.ru/minec/main.
7. *Safronov V., Charochkina E.* The general cultural and general professional competence as a new paradigm of personnel capacity formation.
8. *Charochkina E., Pereverzeva N.* The issues of the state and increase employment in the regional economy // The state and society: Yesterday, today, tomorrow. Series: Economics. Sociology. Management. 2012. № 2. P. 270-275.

УДК 330.8

Фомичев А.Н.,
кандидат экономических наук, профессор Московского института государственного управления и права

ДИСКУССИОННЫЕ АСПЕКТЫ ЗАРОЖДЕНИЯ РУССКОГО ПРОМЫШЛЕННОГО КАПИТАЛИЗМА В РАБОТАХ Г.В. ПЛЕХАНОВА И ДРУГИХ ИССЛЕДОВАТЕЛЕЙ

В статье рассматриваются спорные вопросы и проблемные аспекты детерминации периода зарождения отечественного промышленного капитализма в работах Г.В. Плеханова и других исследователей. На основе подробного анализа имеющихся литературных источников в работе сделан вывод о том, что вплоть до сегодняшнего дня вопрос о периоде генезиса отечественного промышленного капитализма остается дискуссионным. Автором сделана попытка разобраться в указанном вопросе посредством критического анализа имеющихся исторических материалов, а также разработок отечественных исследователей.

В частности рассмотрено мнение известного историка и автора пятитомного учебника «История России в картах, портретах и фотографиях с древнейших времен до XX века» Е.Ю. Спицына – период зарождения русского промышленного капитализма совпадает по времени с практической реализацией планов великого российского императора-информатора Петра I. Автором дана критическая оценка позиции историка-краеведа Бердянских В.А. об имитации наличия крупных промышленных предприятий за счет того, что ремесленники объединялись внутри города в цехи.

Далее в работе проведен сравнительный анализ процесса возникновения отечественных и западных (европейских) мануфактур, по результатам которого сделан вывод о том, что к началу XVII в. зарождавшаяся русская мануфактурная промышленность охватывала небольшое число отраслей и находилась в казённой собственности. Рассмотрена роль старообрядцев в формировании отечественного промышленного капиталистического производства. Подчеркнуто, что старообрядцы проявляли в собственном трудовом бихевиоризме твердое стремление к воплощению принципов хозяйственного рационализма. В сфере частного предпринимательства выходцы из старообрядческой среды неизменно добивались больших успехов, чем представители дворянской знати и «среднестатистические» члены лиги российских «миллионщиков» недворянского происхождения.

Ключевое внимание в работе уделено позиции Г.В. Плеханова относительно генезиса русского промышленного капитала, а также воззрениям его современников – народовольцев и большевиков.

По результатам проведенного исследования автором сделан ряд научно обоснованных выводов о том, что в Российской Империи начала XX века не было ни социальных, ни экономических, ни исторических предпосылок для свершения социалистической революции.

Ключевые слова: промышленный капитализм, генезис отечественного промышленного капитализма, проблемно-дискуссионные аспекты

Fomichev A.,
PhD in Economics, Professor, Professor of Chair of Organizational Development
of the Moscow Institute of Public Administration and Law

THE CONTROVERSIAL ASPECTS OF THE RUSSIAN INDUSTRIAL CAPITALISM BIRTH IN THE WORKS OF PLEKHANOV V. GEORGI AND OTHER RESEARCHERS

This article deals with the controversial issues and problematic aspects of the period determination of the domestic industrial capitalism birth in the works of Plekhanov V. Georgi and other researchers. Based on detailed analysis of existing literary sources, in the paper it is concluded that the issue about a period of domestic industrial capitalism genesis is remaining a debatable until today. The article author attempts to understand the issue through a critical analysis of existing historical files, as well as domestic researchers' developments.

In particular, there is considered Evgeni Yu. Spitsin's opinion, a famous historian and author of a five-volume textbook "History of Russia in maps, portraits and photographs from ancient times to the twentieth century", that the birth period of the

Russian industrial capitalism coincides with the practical implementation of the Peter I, the great Russian Emperor – informant, by times. The contributor is given a critical assessment of V. Berdyanskikh's viewpoint, a historian-ethnographer, about simulating the presence of large industrial enterprises due to the fact that artisans had been united in workshops inside a city. Further, in this paper there is conducted a comparative analysis of the process of domestic and western (European) manufactories emergence, the result of which is concluded that the Russian emerging manufacturing industry had been covered a small number of sectors by the early of seventieth century and had belonged to the governmental ownership. The role of old believers in the forming domestic industrial capitalist manufacture is also examined. The article is stressed that the old believers had showed a firm commitment to the economic rationalism principles embodiment in the private labour behaviorism. In the field of entrepreneurship the natives of old believers' environment had been very successful in this respect, than the representatives of noble families and "average" members of the League of the Russian "millionaires", having a not-noble origin. The key attention is paid to Georgi V. Plekhanov's viewpoint concerning the Russian industrial capitalism genesis, as well as his contemporaries – the people and the Bolsheviks.

Based on the conducted research results, the article author is done a number of scientifically-proven conclusions that in the Russian Empire of the beginning of twentieth century there had been neither social, nor economic, nor historical preconditions for the socialist revolution accomplishment.

Keywords: industrial capitalism, domestic industrial capitalism genesis, problematic-controversial aspects

Подробный анализ имеющихся литературных источников по вопросам возникновения и развития промышленного капитализма в России позволяет сделать вывод о том, что вплоть до сегодняшнего дня вопрос о периоде генезиса отечественного промышленного капитализма остается дискуссионным.

Так, например, известный историк и автор пятитомного учебника «История России в картах, портретах и фотографиях с древнейших времен до XX века» Е.Ю. Спицын[6] придерживается мнения, что период зарождения русского промышленного капитализма совпадает по времени с практической реализацией планов великого российского императора-информатора Петра I. И действительно, в эпоху правления Петра I промышленное производство в России развивалось достаточно интенсивно, но был ли это промышленный капитализм? Тем не менее, чтобы понять имеет ли позиция Е.Ю. Спицына право на существование, рассмотрим два исторических примера из жизни старинных русских городов Калуги и Вятки в петровский период.

В 30 км от города Калуги к северо-западу на реке Суходрев расположился поселок Полотняный Завод, бывшее поселение, именуемое погостом «Взгомонье». Своим появлением поселок обязан Петру I, который издал Указ об основании в 1718 году парусно-полотняной фабрики и Указ от 1720 года об основании бумажной фабрики под руководством предприимчивого Тимофея Карамышева. Развитие флота в XVIII веке шло огромными шагами и требовало от государства Российского своих производственных мощностей.

С этой задачей Т. Карамышев справился, выбрав местность, где крестьяне испокон веков занимались ткачеством и пеньковым промыслом и, и уже в 1725 году Завод выпустил первую продукцию: писчая бумага и парусное полотно.

И по сей день Завод, именуемый ООО «Полотняно-Заводская Бумажная Мануфактура» ведет свою деятельность, производя одни из лучших дневники, тетради, альбомы для рисования, книги учета, ежедневники и т.д.

Историк-краевед Бердянских В.А. подобным образом описывает состояние промышленного производства в г. Вятке: «Из сведений 1762 года мы видим, что в городе были «у обывателей промыслы, хотя не у всех, но у некоторых: кожевенные, мясничные, саловаренные, мыльные, крашеничные, семенно-масляные, кирпичные и горшечные… Народ больше упражняется в ремеслах: в иконном и живописном художестве, а также в серебряном, медном, оловянном и столярном, деревянном, плотничном и каменно-церковном, палаточном и штукатурном, иные же в кузнечном и чеботном и портных ремеслах. В лучшем же состоянии находится выделывание кож»[1, С. 178]. По сути дела, перечисленные специальности вятских мастеров в течение ближайших ста лет оставались основными в городе, слегка видоизменяясь, переживая периоды подъема или спада.

Имитация наличия крупных промышленных предприятий в то время обеспечивалась за счет того, что ремесленники объединялись внутри города в цехи, «дабы сподручнее нести городские тягости». В 1797 году, по сведениям вятской городской думы, в городе имелось семь цехов, и в них «записных мастеров: в портном – 16, медном – 11, кожевенном -8, чеботном – 50, кузнечном – 12, серебряном – 30 и в крашенинном – 8»[1, С. 179].

Является приведенный выше материал о создании Полотняно-Заводской мануфактуры и о со-

стоянии вятских промыслов подтверждением факта зарождения русского капитализма? Ведь промышленный капитализм Западной Европы начинался похожим образом, именно с появления мануфактур. Например, в Англии это были ткацкие мануфактуры.

Общеизвестно, что любая мануфактура обладает тремя ключевыми отличительными особенностями, а именно:

1. Крупное производство.
2. Ручной труд.
3. Разделение труда.

Согласно данным особенностям русские мануфактуры начала XVII века ничем не отличаются от мануфактурных производств Западной Европы и могут считаться капиталистическими. Тем не менее, отличия между русскими и европейскими мануфактурами того периода все-таки существуют. Кроются они, во-первых, в характере трудовых отношений между работниками и работодателем, а во-вторых, в отношениях права собственности на средства производства.

Если в западно-европейских мануфактурах применялся исключительно труд наемных работников, в то же самое время на русских мануфактурах трудились преимущественно крепостные крестьяне, принадлежащие либо местным помещикам, либо казне.

Мануфактурные производства Западной Европы в своем подавляющем большинстве находились в частной собственности, а промышленные заведения России конца XV – начала XVI вв. были казёнными военными предприятиями – Пушечный двор, Оружейная палата по производству огнестрельного и холодного оружия, Тульская оружейная мануфактура и др., на которых вместе с русскими мастерами работали английские и немецкие специалисты. Особенностью крупных промышленных заведений было то, что все они были казёнными на них использовался принудительный труд, связи с рынком они не имели, т.к. единое Российское государство сложилось до возникновения мануфактур.

Таким образом, началу XVII в. зарождавшаяся русская мануфактурная промышленность охватывала небольшое число отраслей и находилась в казённой собственности.

Следовательно, в России петровских времен развитие производства бесспорно имело место и носило довольно интенсивный характер, но, тем не менее, это было никак не капиталистическое, а исключительно государственное, казенное производство, не имеющее ничего общего с классическим капитализмом. Таким образом, историческое мнение о зарождении русского промышленного капитализма в начале XVII век представляется не вполне обоснованным.

Попытаемся рассмотреть другую, альтернативную, точку зрения относительно возникновения русского промышленного капитализма. Ряд исследователей полагает, что его основы были заложены в результате активизации хозяйственной деятельности старообрядческих общин, вызванной указами Екатерины II, согласно которым раскольники получали полные гражданские права и свободу богослужений.

Действительно, в результате реформ Екатерины Великой количество крупных промышленных предприятий в России к концу XVIII века возросло до 1200 против 663 предприятий, насчитывавшихся в 1767 году, однако в большинстве своем это были казенные предприятия, ничем не отличающиеся от производственных мануфактур петровской эпохи.

Кроме того, «екатерининские вольности» вызвали к жизни появление новых предпринимательских семейных династий, таких как Гучковы, Рябушинские, Морозовы и др. В подобных семьях отпрыски предпочитали следовать по жизненному пути своих отцов, в результате чего формировались семейные капиталы, с течением времени вырастающие до солидных размеров.

Старообрядцы проявляли в собственном трудовом бихевиоризме твердое стремление к воплощению принципов хозяйственного рационализма. В сфере частного предпринимательства выходцы из старообрядческой среды неизменно добивались больших успехов, чем представители дворянской знати и «среднестатистические» члены лиги российских «миллионщиков» недворянского происхождения. Но имеет ли место реальная связь между «капиталистическими наклонностями», довольно ярко проявляющимися в предпринимательской деятельности староверов с элементами капиталистического духа, описанными М. Веберов в известной работе «Протестантская этика и дух капитализма»? Ведь довольно широко распространено мнение о том, что раскол расчистил путь для продвижения капитализма в России.

Доцент СПбГУ и автор книги «Экономические институты старообрядчества» Д.Е. Расков развенчивает и этот миф, утверждая, что: «Современный капитализм возник именно в протестантской Европе, а из среды «русских протестантов»– раскольников – вышли знаменитые купеческие фамилии, являющие собой достаточно яркий пример успешного и эффективного частного предпринимательства, но никак не промышленного капитализма.

Явно ошибочной представляется и позиция относительно генезиса русского промышленного капитала современников Г.В. Плеханова – народовольцев. Они оставались социалистами-утопистами, разделявшими основные положения народнической идеологии и полагавшими, что капитализм в России – якобы «случайное явление», что крестьянская община способна не только противостоять капитализму, но и явиться главным преимуществом при переходе страны к социализму.

Плеханов нанёс сильный удар по идеологии народничества. Признавая заслуги народников и народовольцев в борьбе с деспотизмом, но отрицательно относясь к их теориям, называя эти теории реакционными, Плеханов в своей книге «Социализм и политическая борьба» обосновывает теорию марксизма в его применении к России. Он исходил из того, что, если в Российской Империи и имеют место признаки промышленного капитализма, то они носят исключительно фрагментарный и зачаточный характер. Должно было пройти достаточно времени прежде чем русский промышленный капитализм наберет силу и в России сформируется классический класс пролетариата, «не имеющего ничего кроме своих цепей», о котором писал К. Маркс.

Позиция Плеханова в большой степени созвучна с работа В.И. Ленина, который в результате исследования, проведенного в рамках написания книги «Развитие капитализма в России» пришел к выводу о том, что хотя «Россия сохи и цепа, водяной мельницы и ручного ткацкого станка стала быстро превращаться в Россию плуга и молотилки, паровой мельницы и парового ткацкого станка»[4, С. 597-598], но вместе с тем она, несмотря на развитие капитализма, оставалась страной по преимуществу аграрной, отсталой в технико-экономическом отношении по сравнению с передовыми капиталистическими странами. Многочисленные остатки и пережитки крепостничества являлись главной причиной этого отставания, они тормозили развитие производительных сил страны, тяжелым гнетом лежали на народных массах.

На основании проведенного выше анализа можно сделать ряд ключевых выводов:

Мнение ряда отечественных исследователей о том, что период зарождения русского промышленного капитала исторически совпадает с эпохой реформ Петра Iявляется не вполне обоснованным, поскольку большая часть промышленных производств того периода либо находились в казенной собственности, либо были основаны на феодальной форме ведения хозяйства, либо имели в своей основе не промышленный, а купеческий (торговый капитал).

Не вполне верным видится и мнение о том, что отечественный промышленный капитализм зародился в период, екатериниских преобразований, поскольку в данный период широкое распространение получили имитации крупных промышленных предприятий, образованные за счет объединения ремесленников в цехи.

Явно преувеличенной можно считать и роль старообрядцев в зарождении отечественного капиталистического промышленного производства, поскольку не прослеживается реальная связь между «капиталистическими наклонностями», довольно ярко проявляющимися в предпринимательской деятельности староверов с элементами капиталистического духа.

Таким образом, наиболее обоснованной представляется позиция Г.В. Плеханова, перекликающаяся с мнением В.И. Ленина о том, что в Российской Империи начала XX века не было ни социальных, ни экономических, ни исторических предпосылок для свершения социалистической революции.

Тем не менее, следует подчеркнуть приверженность Плеханова тезису о том, что в принципе, переход России к социалистическому строю, минуя стадию развитого капитализма, возможен. Справедливость подобного тезиса была подтверждена событиями первой половины XX века, происходившими в нашей стране.

Список литературы

1. *Бердянских В.А.* История города Вятки: Очерки. Киров. Вятское книжное издательство. 2002. 368 с.
2. *Вебер М.* Избранные произведения. М.: Прогресс, 1990.
3. *Катасонов В.Ю.* Метафизика истории. М.: Институт русской цивилизации, 2017. 400 с.
4. Ленин // Энциклопедический словарь: В 3 т / Гл. ред. Б. А. Введенский. 1954. Т. 2: К-Праща. С. 238-598.
5. *Расков Д.Е.* Экономические институты старообрядчества. СПб.: Изд-во С.-Петерб. Ун-та, 2012. 344 с.
6. *Спицин Е.Ю.* История России в картах, портретах и фотографиях с древнейших времен до XX века. М.: Концептуал, 2016. 288 с.

Reference list

1. *Berdyanskikh V.* The history of the city of Vyatka: Essays. Kirov. Vyatka book publishing house. 2002. 368 p.
2. *Weber M.* Selected works. M.: Progress, 1990.
3. *Katasonov V.* The metaphysics of history. M.: Institute of the Russian civilization, 2017. 400 p.
4. Lenin // Encyclopedic dictionary: In 3 volumes / Editor-in-chief A. Vvedenskiy. 1954. Vol.2. K-Prashcha. P. 238-598.
5. *Raskov D.* Economic institutions of the old believers. SBR.: Publishing office of the Saint Petersburg University, 2012. 344 p.
6. *Spitsin E.* The history of Russia in maps, portraits and photographs from ancient times to the twentieth century. M.: Kontseptual, 2016. 288 p.

УДК 378.1

Горовая В.И.,
доктор педагогических наук, профессор Северокавказского федерального университета

Назарова О.В.,
аспирант Ставропольского филиала Московского педагогического государственного университета

УНИВЕРСАЛЬНЫЕ УЧЕБНЫЕ ДЕЙСТВИЯ КАК УСЛОВИЕ И МЕХАНИЗМ ФОРМИРОВАНИЯ ПРОФЕССИОНАЛЬНЫХ КОМПЕТЕНЦИЙ СПЕЦИАЛИСТА-ДИЗАЙНЕРА

В работе рассмотрена категория «умение учиться» и ряд сопряженных с ней понятий, среди которых основное внимание уделено понятию «действие». Выделены некоторые теоретические подходы к определению его сущности, определено дидактическое значение действий в структуре «умения учиться». В контексте современных требований к результатам обучения раскрыты функции универсальных учебных действий в формировании профессиональных компетентностей студентов: как инвариантной основы введения студента в культуру учебной работы, как механизма (способа) приобретения и применения новых знаний и умений, как необходимого условия овладения будущим специалистом профессиональными компетентностями. В работе рассмотрены роль и место универсальных учебных действий в формировании компетенций будущего дизайнера.
Ключевые слова: умение учиться, действия, универсальные учебные действия

Gorovaya V.,
Doctor of Pedagogy, Professor of the North-Caucasus Federal University

Nazarova O.,
Postgraduate student of the Stavropol Branch of the Moscow Pedagogical State University

THE UNIVERSAL EDUCATION ACTIONS AS A CONDITION AND MECHANISM OF PROFESSIONAL COMPETENCES FORMATION OF A SPECIALIST-DESIGNER

This paper discusses the category "skills to learn" and a number of related concepts, the primary attention is paid the concept "action", among them. There are some emphasized theoretical approaches to its essence definition, determined the didactic value of the actions in the structure "skills to learn". In the context of contemporary requirements to training results there are revealed the following functions of universal education actions in the formation of professional students competences: as the invariant basis of a student's initiation into the academic work culture, as a mechanism (method) of new knowledge and skills acquiring and applying, as a necessary condition of mastering professional competences by an intended specialist. In the paper there is discussed the role and place of universal education actions in the competences formation of an intended designer.
Keywords: skills to learn, actions, universal education actions

В работах С.Л. Рубинштейна [15, с.11] четко обозначена основная цель учения: «…подготовка к будущей самостоятельной трудовой деятельности».

Исследователи (Л.П. Аристова, Ю.К. Бабанский, А.А. Вербицкий, Т.А. Ильина, И.И. Ильясов, Л. Клинберг, Н.Н. Нечаев, З.А. Решетова, В.Ф. Скиннер, Н.Ф. Талызина, Б.М. Теплов, Е.Л. Торндайк и др.) неоднократно обращались к вопросу *успешности учения*. Их трудами доказано, что успех учения зависит от наличия у субъекта умений учиться.

В определении сущности понятия «умение учиться» в педагогике используется ряд терминов – «действие», «операция», «прием», «умение», «навык». Обращаясь к ним, Ю.К. Бабанский [2,с. 9] пишет: «Деятельность осуществляется посредством совокупности определенных действий, которые *являются процессами*, подчиняющимися сознательным целям. Способы осуществления действия называются *операциями*. Совокупность определенных операций можно назвать *приемом* деятельности. Сознательное вла-

дение каким-либо приемом деятельности называется *умением*. Умение, доведенное до реально возможного автоматизма, характеризуется уже как *навык*... Владение совокупностью умений и навыков и называют *умением учиться*».

Итак, ведущим компонентом деятельности является умение. В большинстве педагогических источников термин «умение» определяется как знание в действии.

Заметим, что разработка теоретических представлений о категории «действия» была начата уже в конце XIX в. Так, Дж. Дьюи [9] в русле философии прагматизма создал теорию действий, рассматривая последние в качестве инструментального содержания понятий. М. Вебер [3], изучив различные виды действий, выделил в них роль ценностных установок и ориентаций личности. Развернутую психологическую концепцию действий предложил Ж. Пиаже [14]. К началу XX в. в психологии и педагогике утвердилось положение, согласно которому морфологической единицей анализа учения как специфического вида деятельности выступает действие.

Современная педагогика в понимании категории действия опирается на трактовку, предложенную А.Н. Леонтьевым [13, с.129]: «Это сложный элемент деятельности, который обладает несколькими признаками: 1) наличие акта сознания в виде постановки и удержания цели; 2) неразрывное единство сознания и поведения; 3) активное начало в субъекте (в форме цели); 4) предметность».

Основываясь на данном определении, отечественные исследователи представляют деятельность учения не как сумму отдельных действий, а как целостную систему, включающую несколько компонентов: *познавательные потребности > учебные мотивы > учебная цель > учебная задача > учебные действия > операции*.

В данной системе первостепенную роль выполняет компонент «*познавательные потребности*». П.Я. Гальперин [7, с. 92] определяет их значение следующим образом: «Потребности означают не только побуждения к действию во внешней среде, они предопределяют избирательное отношение к ее объектам и намечают общее направление действий на то, чего субъекту недостает и в чем он испытывает потребность. В этом смысле потребности являются исходным и основным началом ориентировки в ситуациях».

Потребности тесно связаны с мотивами и в своей совокупности они обусловливают *образ желаемого результата* деятельности учения или заранее заданную *цель*.

При выявлении сущностных особенностей компонентов деятельности учения Т.А. Габай [5, с. 48] предлагает опираться на такие категории, как «*субстациональное*» и «*динамическое*». Так, термины «деятельность», «действие», «операции», «процесс деятельности», «образ», «установка» она рассматривает с точки зрения *динамичности*, а такие реальности, как «способность», «знание», «умение», «навык», «отношение» – с позиции *субстанциональности* (потенции).

Кроме того, Т.А. Габай отмечает [5, с. 49], что потенциальная возможность выполнять действие – это *умение*, которое имеет следующий компонентный состав: 1) наличие в постоянной памяти субъекта информации обо всех могущих иметь место типах ситуаций (существенных для данной деятельности), с возможностью их использования путем актуализации соответствующих образов (или без нее); 2) возможность реализации всех вариантов способа деятельности; 3) возможность перехода от факта наличия той или иной конкретной ситуации к реализации адекватного ей варианта способа деятельности; 4) возможность распознавания любой наличной ситуации с отнесением ее к одной из категорий, значимых для данной деятельности.

Анализ понятийной системы теории учения показывает, что акцент в ней, как правило, делается на самом действии, а не на его *результатах*. В публикациях Л.И. Анцыферовой [1,с. 66] данный факт объясняется недостаточной разработанностью понятия «*результат*».

Исследования последних лет в некоторой степени ликвидировали данный пробел [11; 16; 20 и др.]. В них показано, что под результатом деятельности учения следует понимать ее *продукт,* т.е. компетентности.

Между тем, как свидетельствует практика, желаемый результат учения в виде компетентностей у современных выпускников вузов нередко отсутствует. Причиной тому является не только весьма низкий уровень предметных знаний у большинства поступающих в вуз абитуриентов, но и отсутствие готовности к напряженному умственному труду. Тогда как программы вузов изначально ориентированы на построение образовательного процесса не от основ каждой конкретной науки, а на сложившемся в школе прочном фундаменте – *умении учиться*. Красноречиво в этой связи замечание Д.Н. Турчена [17, с. 106]: в случае отсутствия такого умения «система компетенций, формируемая вузом, будет напоминать здание, построенное на песке».

Иначе говоря, низкий или недостаточный уровень сформированности у современных выпускников общеобразовательной школы умения учиться – фактор, тормозящий эффективную организацию вузовского учебного процесса и его результативность. Вместе с тем практика свидетельствует, что его устранение возможно благодаря реализации компетентностной модели обучения. В рамках этой модели результатом обучения на любой ступени непрерывного

образования должна выступать не система знаний, умений и навыков, хотя сама по себе она и весьма значима, а *система компетентностей*, которые, обладая интегративной природой, вбирают в себя однородные или близкородственные знания и умения, относящиеся к различным сферам деятельности. Вряд ли требует доказательств тот факт, что формирование системы компетентностей у студентов возможно лишь при наличии умения учиться.

На современном этапе развития педагогической мысли такое умение обозначается термином «универсальные учебные действия» (УУД), т.е. совокупность способов действий, универсальность которых проявляется в том, что они носят метапредметный (надпредметный) характер, создают целостность общекультурного, личностного и познавательного развития и саморазвития личности, обеспечивают преемственность всех ступеней образовательного процесса, становятся основой организации и регуляции любой деятельности обучающегося независимо от ее специально-предметного содержания. Иначе говоря, универсальные учебные действия обеспечивают достижение личностью метапредметных результатов.

Согласно современным требованиям [18], уже на этапе завершения общего образования у выпускника школы должны быть сформированы универсальные учебные действия, представленные четырьмя группами: 1) личностные (обеспечивают ценностно-смысловую ориентацию); 2) регулятивные(обеспечивают организацию собственной учебной деятельности); 3) познавательные (включают общеучебные и логические действия, а также действия, связанные с постановкой и решением проблем); 4) коммуникативные (обеспечивают социальную компетентность и умение учитывать позиции других людей, умение вести диалог, строить продуктивное взаимодействие и сотрудничество). Все они объединены общей целью – *развитие личности в процессе обучения*.

Для высшей школы понятие «универсальные учебные действия» еще не стало предметом глубокого научного осмысления, хотя обучение студентов без опоры на предыдущий этап обучения невозможен по ряду причин.

Во-первых, экспоненциальный рост информации в любой предметной области приводит к тому, что студентам с каждым годом приходится осваивать все большее количество учебных дисциплин. Невозможность освоения всего массива современных научных знаний влечет за собой не только увеличение сроков обучения, но, главное, поверхностность знаний и, следовательно, низкий уровень их качества. В то же время бурное развитие информационных технологий позволяет облегчить процесс работы с информацией, что, в свою очередь, требует от субъекта уже на этапе вхождения в вузовский дидактический процесс *владения умением учиться* с помощью новых технических средств.

Во-вторых, для современного вузовского процесса обучения важным является не количество усвоенной информации, а умение выделять в ней наиболее значимое, необходимое, способность верифицировать, перерабатывать и применять полученные знания на практике. По этой причине на первый план выходят *способы учебной деятельности* и ее эффективная организация.

В-третьих, постоянно растущие требования работодателей к уровню образованности и профессиональной подготовки выпускников вузов побуждают систему образования искать новые пути развития. Высшая школа реформируется сегодня в направлении гибридизации очной и заочной форм обучения, что влечет за собой увеличение доли самостоятельных видов работ студентов. Это в свою очередь предполагает наличие у них умений *самообразования* и готовность к нему.

В-четвертых, одной из главных задач современного высшего образования является развитие у будущих специалистов *креативных способностей*, обусловливающих готовность к решению разных по содержанию и сложности профессиональных проблем, выполнению разнообразных видов деятельности, овладению в случае необходимости смежной специальностью или новой профессией. В этой связи каждый выпускник вуза должен быть *готов к саморазвитию* путем *сознательного присвоения* нового социального опыта.

Все сказанное как основополагающая идея нашло отражение в компетентностной модели вузовского обучения, которая способна быть эффективной лишь тогда, когда обеспечивается интеграция образовательных результатов предыдущей ступени в новую, более высокого уровня организации процесса учения. Мы, прежде всего, имеем в виду взаимосвязь систем «школа – вуз», которая обусловлена *принципом преемственности*, в самом общем смысле понимаемого как «… сохранение и дальнейшее развитие того прогрессивного, рационального, что было достигнуто на предыдущих ступенях, без чего невозможно движение вперед ни в бытии, ни в познании» [19, с. 293].

В педагогике принцип преемственности выполняет *методологическую функцию*. Это значит, что он служит основой проектирования вузовской дидактической системы, главная задача которой состоит в подготовке конкурентоспособного специалиста, владеющего всей системой необходимых компетенций. При этом логика проектирования и затем развертывания дидактического процесса опирается на

предшествующий *учебный опыт* обучающегося, который включает в себя несколько компонентов (когнитивный опыт, опыт осуществления способов деятельности, опыт творческой деятельности, опыт мотивационно-ценностных отношений).

Суммарным компонентом учебного опыта является владение субъектом *универсальными учебными действиями*, которые необходимы и для приобретения новых знаний, и для работы со знаниями, и для организации творческого процесса, и для проявления рефлективности.

Поскольку универсальные учебные действия, как отмечалось, обладают свойством метапредметности, т.е. решения различных типов задач при освоении разных учебных дисциплин, то в вузовской образовательной практике они выступают инвариантной основой введения студента в *культуру учебной работы*, направленной на развитие профессионально значимых личностных качеств и требуемых для данного вида профессиональной деятельности компетенций. При этом перед каждым студентом должна стоять задача не просто усвоить содержание той или иной учебной дисциплины, способы работы со знанием, а расширить, усложнить свой потенциальный ресурс в этом направлении. Ибо эффективен не тот, кто знает, а тот, у кого сформированы механизмы (способы) приобретения, организации и применения знаний. Представляется, что такой механизм как раз и заложен в слове «*действие*», являющееся основополагающим в термине «*универсальные учебные действия*». Заметим, здесь оно употребляется в значении «*умение*». Однако в отличие от умений, формируемых в границах «знаниевой» парадигмы образования, умения компетентностной модели обучения, предполагают *способность* и *готовность* человека продуктивно, с должным качеством и в соответствующее время выполнять работу в новых условиях, и потому они являются метаумениями. Таковыми, например, можно считать *организационно-управленческие* (планирование, организация, контроль, регулирование), *информационно-технологические* (нахождение, переработка и использование информации для решения учебных и профессиональных задач), *логические* умения (анализ, синтез, сравнение, обобщение, классификация, доказательство, опровержение, определение и решение проблем и т.п.).

Итак, дидактическая роль универсальных учебных действий состоит в том, чтобы служить основой организации продуктивного учения студентов и выступать механизмом достижения метапредметных результатов – интегративной целостности знаний, умений и навыков, обеспечивающих эффективную профессиональную деятельность.

Специалист-дизайнер с квалификацией «бакалавр» к моменту окончания вуза должен быть готов к выполнению следующих видов профессиональной деятельности: художественно-творческая, проектная, информационно-коммуникативная, производственно-технологическая, организационно-управленческая, научно-исследовательская и педагогическая. Эта готовность специалиста-бакалавра обеспечивается наличием общекультурных, общепрофессиональных и профессиональных компетенций, формируемых в период накопления знаний, опыта практической деятельности. Содержанием компетенций выступают способности (умения) личности, определяющие ее мировоззренческую составляющую, направленность профессиональной деятельности и уровень общей культуры (*таблица* 1).

Анализ представленного в таблице содержания показывает, что универсальные учебные действия мотивируют, организуют, направляют деятельность студентов на овладение компетенциями. При этом познавательная группа является ведущей. Доминирующую функцию ей обеспечивает *логическая составляющая*, что связано с тем, что логические действия лежат не только в основе процесса познания, но и составляют неотъемлемую часть в процессах коммуникации и регуляции деятельности [6, с 34].

В рамках компетентностного подхода личность студента как будущего специалиста-дизайнера рассматривается не столько как формируемая извне, сколько как саморазвивающаяся. В этой связи возникает вопрос: на что наиболее интенсивно влияет новый формат обучения, а что остается за пределами его возможностей?

В педагогике при объяснении причин, обеспечивающих успешность протекания тех или иных процессов, используется понятие «условие» [8; 10; 12 и др.].

Универсальные учебные действия с этих позиций выступают не просто условием, а необходимым условием овладения будущим специалистом профессиональными компетентностями. Такое утверждение основано нами на следующих суждениях.

1. Динамика процесса овладения студентами профессиональными компетентностями предполагает переход возможного в действительное. В каждом обучающемся в любой момент развития сосредоточено несколько уровней действительного и возможного. Во-первых, это прежние возможности, переросшие в действительность и отражающие Я- настоящее; во-вторых, настоящие возможности, готовые к актуализации и отражающие Я- желаемое; в-третьих, это будущие возможности, зарождающиеся в настоящем и связанные с Я-идеальным. С этой точки зрения универсальные учебные действия являются тем личностно-субъектным контекстом перевода Я-настоящее в Я-желаемое и затем в Я-идеальное.

2. Особую роль в становлении образа «Я-будущий дизайнер» выполняет раскрытие творческого

Таблица 1.

Способности как компонент компетенций дизайнера

Компетенции	Способности, формируемые на основе УУД
Общекультурные	- способность использовать философские знания для формирования мировоззренческой позиции (*личностные, познавательные УУД*); - способность анализировать основные этапы и закономерности исторического развития общества для формирования гражданской позиции (*личностные, познавательные УУД*); - способность использовать основы экономических и правовых знаний в различных сферах дизайнерской деятельности (*личностные, познавательные УУД*); - способность к коммуникации для решения задач межкультурного взаимодействия (*личностные, коммуникативные УУД*); - способность работать в команде (*коммуникативные, личностные, регулятивные УУД*); - способность к самоорганизации и самообразованию (*регулятивные, личностные УУД*); - способность к абстрактному мышлению, анализу, синтезу (*познавательные, личностные УУД*); - способность действовать в нестандартных ситуациях *(личностные, регулятивные УУД*).
Общепрофессиональные	- способность владеть рисунком, использовать его при проектировании объектов, понимать принципы выбора техники исполнения конкретного рисунка (*познавательные, личностные УУД*); - владение основами академической живописи, приемами работы с цветом и цветовыми композициями (*познавательные, личностные УУД*); - способность обладать начальными навыками скульптура, приемами работы в макетировании и моделировании (*познавательные, личностные, регулятивные УУД*); - способность применять современную штриховую культуру и компьютерные технологии в дизайн-проектировании (*личностные, познавательные УУД*); - способность реализовывать навыки в преподавании художественных и проектных дисциплин (*личностные, регулятивные УУД*); - способность решать стандартные задачи деятельности дизайнера на основе применения ИКТ (*личностные, коммуникативные, регулятивные УУД*); - способность осуществлять поиск, хранение, обработку и анализ информации из различных источников и баз данных, (*познавательные, личностные, коммуникативные УУД*).
Профессиональные	*Художественная деятельность*: - способность владеть рисунком и приемами работы с обоснованием художественного замысла дизайн-проекта (*личностные, познавательные, коммуникативные УУД*); - способность обосновать свои предложения при разработке проектной идеи (*личностные, коммуникативные, познавательные УУД*); - способность учитывать при разработке художественного замысла особенности материалов с учетом их формообразующих свойств (*личностные, познавательные УУД*); *Проектная деятельность*: - способность анализировать и определять требования к дизайн-проекту и синтезировать набор возможных решений (*личностные, регулятивные, познавательные УУД*); - способность конструировать предметы, товары, промышленные образцы, комплексы, коллекции, сооружения в т. ч. для создания доступной среды (*познавательные, личностные, коммуникативные УУД*); - способность применять современные технологии для реализации дизайн-проекта на практике (*личностные, коммуникативные УУД*); - способность выполнять эталонные образцы объекта дизайна или его отдельные элементы (*познавательные, личностные УУД*); - способность разрабатывать конструкцию изделия с учетом технологий изготовления (*познавательные, личностные УУД*); *Информационно-технологическая деятельность*: - способность составлять подробную спецификацию требований к дизайн-проекту и готовить полный набор документации по дизайн-проекту (*познавательные, личностные УУД*); - способность использовать информационные ресурсы (*познавательные, личностные, регулятивные УУД*); *Организационно-управленческая деятельность*: - готовность руководить коллективом в сфере профессиональной деятельности и принимать управленческие решения (*личностные, регулятивные, коммуникативные УУД*); *Научно-исследовательская деятельность*: - способность применять методы научных исследований при создании дизайн-проектов и обосновывать их новизну (*познавательные, личностные УУД*); *Педагогическая деятельность*: - способность осуществлять планирование образовательного процесса, выполнять методическую работу и самостоятельно проводить учебные занятия *(личностные, познавательные, регулятивные, коммуникативные УУД)*.

потенциала обучающегося, которое протекает через последовательную смену его психологических состояний: 1) осознание своих потенциальных возможностей; 2) адекватное их проявление в разных видах учебной и предстоящей профессиональной деятельности; 3) активное овладение способами и средствами профессиональной деятельности. Основным способом раскрытия творческого потенциала будущего дизайнера является включение его в различные виды творческой деятельности, требующих универсальных учебных действий: *личностных* (осознание цели деятельности, ее мотивация); *регулятивных* (организация деятельности, проявление инициативы, самоконтроль и самооценка действий); *познавательных* (поиск информации, ее переработка в продукт деятельности, формулировка и аргументация своей позиции, рефлексия); *коммуникативных* (сотрудничество, учет иных позиций, участие в дискуссии).

3. Преподавание преследует одновременно две цели – развитие у обучающегося мышления, которое связано с формированием понятийной формы и развитие знаний, объективно существующих в дизайнерской культуре. Взаимосвязь между этими двумя целями очевидна – ведь именно понятийная форма определяет характер знания. Если под знанием понимать такую организованность, которая может быть расшифрована в виде деятельностных процедур (действий, операций), определенных процессов мышления (воображение, различение, понимание, придумывание, идеализация и др.), зафиксированных в знаковой форме, то тогда студент на основе универсальных учебных действий, может осваивать новые деятельностные процедуры, которые лежат в основе разных типов знания.

4. Для специалиста-дизайнера наиболее значимым компонентом профессиональной компетенции является *совокупность способностей*. Их формирование в первую очередь связано с различными типами *мыследеятельности* (ассоциативной, структурно-логической, эмпирической, теоретической, рефлексивной, репродуктивной, творческой). Среди них особо выделяется художественно-образный тип мышления – способность мысленно манипулировать образами, находить в воображении варианты формы проектируемых объектов и наглядно их фиксировать в различных видах проектной графики. Специфика художественно-образного мышления дизайнеров проявляется в особых его свойствах, обеспечивающих эффективность профессиональной деятельности. В педагогическом процессе подготовки дизайнера формирование свойств художественно-образного мышления предполагает универсализм действий, обеспечивая в конечном итоге выход на профессиональные компетенции, обладающие субъективной и объективной новизной, ценностью, личной и общественной значимостью.

Таким образом, универсальные учебные действия выступают не только механизмом, но и условием эффективной организации учебной деятельности студентов, основанной на принципе преемственности. Иначе говоря, универсальные учебные действия являются организационно-педагогическим условием. Учитывая диалектическую взаимосвязь между универсальными учебными действиями и формированием профессиональных компетенций, они выводят студента в конечном итоге на готовность к профессиональной деятельности дизайнера.

Список литературы

1. *Анциферова Л.И.* Принцип связи психики и деятельности и методология психологии // Методологические и теоретические проблемы психологии. М., 1969.
2. *Бабанский Ю.К.* Рациональная организация учебной деятельности. М.: Знание, 1981. 86 с.
3. *Вебер М.* Избранные произведения. М.: Прогресс, 1990.
4. *Выготский Л.С.* Проблемы развития психики // Собр. Соч. в 6 т. Т. 3. М., 1983.
5. *Габай Т.А.* Педагогическая психология. М.: Академия, 2005.
6. *Гальперин П.Я.* Умственные действия как основа формирования мысли и образа // Вопросы психологии. 1957. № 2. С. 34.
7. *Гальперин П.Я.* Введение в психологию. М., 1976.
8. *Горовая В.И., Строгина Е.В.* Педагогические условия активизации творческой познавательной самостоятельности студентов // Актуальные вопросы модернизации российского образования: Матер. XII Международной научно-практич. конф. (25 июня 2012 г.). Москва, 2012. С. 71-74.
9. *Дьюи Дж.* Психология и педагогика мышления. М.: Совершенство, 1997. 203 с.
10. *Зверева М.В.* О понятии «дидактические условия» // Новые исследования в педагогических науках. М.: Педагогика, 1987. №1. С. 29-32.
11. Компетентность человека – новое качество результата образования. М.: Исследовательский центр проблем качества подготовки специалистов, 2003.
12. *Куприянов Б.В.* Современные подходы к определению сущности категории «педагогические условия» // Вестник Костромского Гос. Ун-та им. Н.А. Некрасова. 2001. №2. С. 101-104.
13. *Леонтьев А.Н.* Деятельность. Сознание. Личность. М., 1975. С. 129.
14. *Пиаже Ж.* Экспериментальная психология. СПб.: Питер, 2000.

15. *Рубинштейн С.Л.* Принцип творческой самодеятельности // Вопросы психологии. 1986. №9. С. 11.
16. *Сериков В.В.* Образование и личность. Теория и практика проектирования образовательных систем. М.: Логос, 1999.
17. *Турчен Д.Н.* Универсальные учебные действия как фактор обеспечения преемственности среднего и высшего образования // Историческая и социально-образовательная мысль. 2013. №2(18). С. 106.
18. Федеральный закон Российской Федерации от 29.12.2012 №273 ФЗ «Об образовании в Российской Федерации». [Электронный ресурс] – URL: http://base.garant.ru/70291362
19. Философский словарь. М., 1980.

Reference list

1. *Antsiferova L.* The principle of connection of the psyche and the activity and psychology methodology // Methodological and theoretical issues of psychology. M., 1969.
2. *Babanskiy Yu.* The rational organization of training activity. Moscow: Znanie, 1981. 86 p.
3. *Weber M.* Selected works. M.: Progress, 1990.
4. *Vygotskiy L.* The issues of the psyche development // Collection of Works. In 6 volumes. Vol. 3 M., 1983.
5. *Gabay T.* Educational psychology. M.: Akademiya, 2005.
6. *Gal'perin P.* The mental action as a basis for thought and image formation // Issues of Psychology. 1957. №. 2. P. 34.
7. *Gal'perin P.* Introduction to psychology. M., 1976.
8. *Gorovaya V., Strogina E.* The pedagogical conditions of stimulating students' cognitive independence and creative // Actual issues of the Russian education modernization: Proceedings of the XII International scientific-practical conference (25th of June, 2012). Moscow, 2012. P. 71-74.
9. *Dewey J.* Psychology and pedagogy of thinking. M: Sovershenstvo, 1997. 203 p.
10. *Zvereva M.* About the concept "didactic conditions" // New research in pedagogical sciences. M.: Pedagogika, 1987. № 1. P. 29-32.
11. The competence of a human being – the new quality of education result. M.: Research Center of Quality Problems of Specialists Training, 2003.
12. *Kupriyanov B.* The modern approaches to determination of the category "pedagogical conditions" essence // Bulletin of the Kostroma State University named after N. Nekrasov. 2001. №2. P. 101-104.
13. *Leont'ev A.* Activity. Consciousness. Personality. M., 1975. P. 129.
14. *Piaget J.* Experimental psychology. SBR.: Piter, 2000.
15. *Rubenstein S.* The principle of creative performances // Issues of Psychology. 1986. № 9. P.11.
16. *Serikov V.* Education and personality. Theory and practice of designing education systems. M.: Logos, 1999.
17. *Turchen D.* Universal education actions as a factor in the continuity of secondary and higher education // Historical and Socio-Education Thought. 2013. № 2(18). P. 106.
18. Federal Law of the Russian Federation from 29.12.2012 №273 FL "About education in the Russian Federation". [Electronic resource] – URL: http://base.garant.ru/70291362
19. Philosophical dictionary. M., 1980.

УДК 378.14:51

Жукова Г.С.,
доктор физико-математических наук, профессор, профессор департамента анализа данных, принятия решений и финансовых технологий Финансового университета при Правительстве РФ, заслуженный деятель науки РФ, лауреат премии Правительства РФ в сфере образования

КОРРЕКТИРОВКА ПРОЦЕССА ОБУЧЕНИЯ С УЧЕТОМ ОТЗЫВОВ РАБОТОДАТЕЛЕЙ

Обсуждаются особенности методики преподавания математики в вузе у студентов нематематических направлений подготовки. На основе социологических исследований проводится анализ качества математической подготовки выпускников по отзывам работодателей – руководителей баз практики направления подготовки «Экономика».

Ключевые слова: качество математической подготовки, гарантия качества образования, отзывы работодателей, корректировка процесса обучения

Zhukova G.,
Doctor of Physics and Mathematics, Professor, Professor of the Department of Data Analysis, Decisions Making and Financial Technologies of the Financial University under the Government of the Russian Federation, Honored Worker of Science of the Russian Federation, Laureate of the Russian Government Award in Education

THE TRAINING PROCESS ADJUSTMENT WITH DUE ACCOUNT OF EMPLOYERS' FEEDBACKS

There are considered specificity techniques of teaching mathematics at students of the non-mathematical training direction in a higher education institution. Through the sociological research there is a conducted quality analysis of graduates' mathematical training on employers' feedbacks – executive heads of the practice bases of "Economics" training direction.

Keywords: mathematical training quality, assurance of education quality, employers' feedbacks, training process adjustment

Образование есть творческий процесс и этим оно отличается от обучения. Обучение – усвоение структуры деятельности и ее предмета, а образование – осознание себя как субъекта деятельности и мира, как окружения. Поэтому не может быть у одного человека двух (или более) образований, а могут быть две (или более) квалификаций. Образованный человек – это именно человек, а не только специалист, причем подготовленный к жизни, к сменам образа жизни, к изменениям. Поэтому содержание современного образования не сводится к знаниям и навыкам, а технология образования – к обучению знаниям и пассивному усвоению их. В ходе образования человек должен не только осваивать знания, а и развивать собственное мышление, познавать методы его развития.

Что такое образование и его задачи в обществе сейчас понимаются неоднозначно. Широко пропагандируемым стал взгляд на систему образования преимущественно как на сферу услуг. Другие связывают результаты обучения с успешной предпринимательской деятельностью, с пониманием целей обучения как выработки необходимых моральных качеств для рыночной деятельности. Образование связано со всеми сферами общественной жизни. Реализуется эта связь непосредственно через личность, включенную в экономические, политические, духовные и иные социальные связи. Образование является единственной специализированной подсистемой общества, целевая функция которой совпадает с целью всего общества. Если различные сферы и отрасли хозяйства производят определенную материальную и духовную продукцию для человека, то система образования «производит» самого человека, воздействуя на его интеллектуальное, нравственное, эстетическое и физическое развитие. Это определяет ведущую социальную функцию образования – гуманистическую.

Сегодня, в условиях современного информационного общества эталонное фундаментальное образование немыслимо без знания основ современной математики. В области содержания высшего образования доктрина государственной политики в области качества высшего образования выделяет одним из долгосрочных приоритетов развития до 2025

года – повышение качества математического образования во всех отраслях российской высшей школы, восстановления утерянных позиций в опережающем развитии математических научных школ как главного условия повышения качества высшего профессионального образования в XXI веке.

Математическое образование в системе высшей школы выполняет функции становления мышления у студентов, овладения методами формализации разных уровней при постановке задач и проблем, основами моделирования, основами главных интеллектуальных умений специалистов социально-гуманитарного профиля в разных областях деятельности. Сначала математика выступает лишь как вспомогательный инструмент, как средство количественных оценок, затем проникает в дисциплину, стирая грань между математикой и той конкретной теорией, которая породила математические исследования. Описанная ситуация стандартна – она прослеживается во всех науках, использующих математические методы анализа.

Без знания математики сегодня невозможно обеспечить фундаментальную подготовку специалистов любого профиля. Математическое образование в системе высшей школы выполняет функции становления мышления у студентов, овладения методами формализации разных уровней при постановке задач и проблем, основами главных интеллектуальных умений специалистов в разных областях деятельности.

Вопросы качества высшего образования изучались многими авторами. В условиях современного информационного общества все разговоры о качестве математической подготовки в вузе требуют реализации принципа гарантированного личностно ориентированного математического обучения. Проблема качества подготовки выпускника вуза приобретает особую важность в силу значения математики в современном обществе и вызывающего нарекания уровня школьной подготовки. В этих условиях необходимой становится реализация принципа гарантированного личностно-ориентированного математического обучения, что хорошо согласуется с понятием педагогических технологий. Это – выявление принципов и разработка приемов организации образовательного процесса путем анализа факторов, повышающих эффективность обучения и применения приемов оценки используемых методов. Различные формы организации обучения, объединённые в систему, позволяют всесторонне охватывать процесс обучения математике, неуклонно и последовательно повышать уровень профессиональной подготовки, тесно связывать его с воспитанием и личностным развитием. Воздействие системного подхода постепенно привело к общей установке педагогической технологии: решать дидактические проблемы в русле управления учебным процессом с точно заданными целями, достижение которых должно поддаваться четкому описанию и определению.

Ключом к пониманию технологического построения учебного процесса является последовательная ориентация на четко определенные цели. Цели обучения должны быть четко сформулированы через результаты обучения, выраженные в действиях обучаемых, причем таких, которые преподаватель или другой эксперт могут опознать. При реализации этой идеи основное затруднение кроется в том, каким способом однозначно переводить результаты обучения на язык действий и как добиться однозначности этого перевода. Это решается, как правило, построением четкой системы целей, их категорий и последовательных уровней, а также максимально четким описанием целей обучения. От того, насколько конкретными будут цели, зависит интенсивность и результативность учебной деятельности. Любая цель подразделяется на конкретные задачи. Планируя задачи качественного обучения математике, необходимо учитывать не только общие педагогические требования, но и специальные задачи, связанные с особенностями личной подготовки каждого. Это – выявление принципов и разработка приемов организации образовательного процесса путем анализа факторов, повышающих эффективность обучения и применения приемов оценки применяемых методов. Ключом к пониманию технологического построения учебного процесса является последовательная ориентация на четко определенные цели. Цели обучения должны быть четко сформулированы через результаты обучения, выраженные в действиях обучаемых, причем таких, которые преподаватель или другой эксперт могут опознать. При реализации этой идеи основное затруднение кроется в том, каким способом однозначно переводить результаты обучения на язык действий, что решается, как правило, построением четкой системы целей, их категорий и последовательных уровней, а также максимально четким описанием целей обучения. От того, насколько конкретными будут цели, зависит интенсивность и результативность учебной деятельности. Любая цель подразделяется на конкретные задачи. Планируя задачи качественного обучения математике, необходимо учитывать не только общие педагогические требования, но и специальные задачи, связанные с особенностями личной подготовки каждого студента.

Педагогический процесс гарантированного обучения должен начинаться с определения его целей. От того, насколько конкретными они будут, зависит интенсивность и результативность учебной деятельности. Любая цель подразделяется на конкретные задачи. В практике цели и задачи часто употребляются и как идентичные понятия. К задачам математическо-

го обучения относят усвоение теоретических (базовых) знаний и приобретение практических умений. Планируя задачи обучения математике, необходимо учитывать не только общие педагогические требования, но и специальные задачи, связанные с особенностями личной подготовки каждого студента.

Проблема гарантированности процесса математической подготовки в условиях массового обучения может рассматриваться как задача управления, где процесс обучения каждого студента строится как целенаправленный процесс, который протекает под управлением преподавателя по определенной технологии. При этом преподаватель должен гарантировать количество и качество продукта, полученного в результате его учебной деятельности, приводящей развитие личностных способностей студентов до уровня, соответствующего профессиональной деятельности.

В процессе гарантированного обучения математике обязательно требуется использовать хорошо продуманную, четкую, упорядоченную классификацию задач. Это важно, прежде всего, по следующим причинам: осуществляется концентрация усилий на главном; преподаватель не только выделяет и конструирует цели, но и упорядочивает их, определяя первоочередные задачи, порядок и перспективы дальнейшей работы; ясность и гласность в совместной работе преподавателя и обучаемых; конкретные учебные цели дают педагогу возможность разъяснить студентам ориентиры в их общей учебной работе, обсудить их, сделать ясными для понимания любых заинтересованных лиц; создание эталонов оценки результатов обучения; обращение к четким формулировкам целей, которые выражены через результаты деятельности. Чтобы сделать цели полностью проверяемыми, а обучение – воспроизводимым, необходимо иметь такие критерии достижения каждой цели, чтобы ее достижение определялось однозначно.

Необходимым условием достижения гарантированного результата и важнейшим моментом педагогической деятельности является оценка знаний обучаемого. Все методы оценки, используемые в настоящее время, являются субъективными. Процесс личностно ориентированного обучения должен быть основан на самостоятельной работе студента при жестком контроле его результатов и коррекции, когда контролируется работа и знания студента по каждой теме. При таком подходе осуществляется управление процессом усвоения учебного материала и формирования у студентов определенных интеллектуальных качеств.

При личностно ориентированном обучении целью управления процессом математической подготовки студентов является максимальная сформированность компетенций, запланированных учетным планом, качественное усвоение знаний, приобретение необходимых практических навыков, перечисленных в рабочих программах дисциплин. Изначально нужно установить исходное состояние каждого обучаемого в данной предметной области. Этот анализ позволяет также выяснить индивидуальные особенности студента, определить цели управления индивидуализацией обучения, задачи адаптации процесса обучения к особенностям психической деятельности студента. Необходимо обязательное обеспечение систематической обратной связи, ее частоту.

Этап коррекция процесса обучения является одним из основных в системе гарантированного обучения математике. Этот этап предполагает обеспечение переработки информации, полученной по каналу обратной связи, выработки, реагируя на ошибки студентов, корректирующих воздействий и их реализации в ходе следующих учебных занятий.

Перечисленные структурные компоненты процесса обучения дают возможность выделить узловые моменты построения и реализации процесса гарантированного управления качеством личностно ориентированного обучения студентов в вузе. Во-первых, цель процесса обучения должна быть максимально технологична. Во-вторых, для установления исходного состояния студента (психологическое развитие и конкретные знания) необходимо разработать соответствующую технологию. В-третьих, количественный и качественный анализ содержания учебного материала должен выделить основные факторы, влияющие на качество обучения, что позволит прогнозировать результаты процесса обучения. В-четвертых, для обеспечения систематической обратной связи необходимо организовать непрерывное наблюдение за состоянием образовательной среды и ее воздействием на личность обучаемого и позволит достоверно прогнозировать результаты процесса обучения. В-пятых, обязательная корректировка процесса обучения после каждого проведения контролирующих мероприятий с учетом их результатов.

На наш взгляд, важной задачей качественного формирования у студента математической культуры является не только выбранная система и используемые педагогические технологии обучения. Изначальной, причем ключевой и крайне сложной проблемой является отбор разделов дисциплин математического цикла, их содержательное наполнение для студентов того или иного направления подготовки, которое и должно быть включено далее в рабочие программы реализуемых дисциплин. В этом вопросе важен не только опыт и профессионализм преподавателя-математика, по также рекомендации учебно-методических объединений вузов и работодателей.

В настоящее время с вступлением в силу новых федеральных государственных образовательных стандартов высшего образования вузам дана полная

свобода в этом вопросе. Теперь не диктуются названия дисциплин, их объем, дидактические единицы, но и сам факт присутствия дисциплин этого цикла в образовательном процессе. Поэтому (как правило, в зависимости от уровня математической грамотности руководителей образовательных программ) математическая подготовка студентов ряда направлений подготовки вообще исчезла из учебного плана, на других – остальных – существенно «сжалась» в учебных часах: под ее изучение выделен один или два семестра (3-4учебных часа в неделю). В сложившейся ситуации, как показывает анализ учебных планов одного и того же направления подготовки, реализуемых разными вузами, часы, выделенные на дисциплины математического цикла, могут отличаться в несколько раз. Практически всюду из учебной нагрузки преподавателей математики исключено проведение, проверка контрольных и расчетно-графических работ. Все это, на наш взгляд, снижает возможности гарантированного управления качеством личностно ориентированного обучения математике.

Готовность выпускника вуза к профессиональной деятельности, к самореализации и адекватной самооценке, переносу знаний из одной сферы в другую, к деятельности в новых постоянно меняющихся условиях дальнейшему профессиональному совершенствованию – как сейчас в широком смысле трактуется его компетентность. В связи с этим активизировалась проблема совершенствования образовательного процесса и модификации учебного взаимодействия между педагогами и работодателями. На протяжении нескольких лет нами проводится анализ качества подготовки студентов ряда направлений подготовки и специальностей на основе изучения отзывов работодателей о профессиональных навыках старшекурсников, направленных к ним для прохождения практики. Результатом исследования явилось выявление корреляционных связей между оценками качества подготовки студентов (по отзывам непосредственных руководителей структурных подразделений баз практики и оценками промежуточных аттестаций этих же студентов в период обучения в вузе);анализ влияния уровня усвоения студентами различных учебных естественнонаучных и профессиональных дисциплин на формирование у них профессиональных компетенций и навыков. Корреляционно-регрессионный подход позволил учесть обратную связь и выявить факторы, повлиявшие в большей степени на профессиональные качества выпускников, а далее через эти факторы совершенствовать учебный процесс.

Экспертиза подготовленности выпускника к вступлению в самостоятельную профессиональную деятельность осуществлялась по отзывам непосредственных руководителей студентов, у которых те проходили производственную практику на предприятии. Оценка выставлялась по пятибалльной системе по каждому показателю. В число критериев оценки сформированности требуемых компетенций, в частности, входили: длительность периода адаптации в производственную среду; степень сформированности необходимых профессиональных компетенций; степень владения профессиональными навыками, умение их реализовать в повседневной трудовой деятельности; уровень компьютерной грамотности, владения информационными технологиями в частности сбора, обработки и анализа информации данной профессиональной деятельности; активность участия в выполнении производственных заданий; организаторские и управленческие навыки, умение генерировать предложения и принимать решения; перспектива служебного роста (приема на работу); степень готовности к непрерывному образованию через всю жизнь (повышению квалификации и профессиональной переподготовке); подготовленность к профессиональной деятельности в целом.

Естественно, что в ходе проведения описанного исследования одним из основных вопросов, адресованных руководящим работникам баз практики, было выявление разделов дисциплин естественнонаучного цикла, наиболее востребованных в изучаемой профессиональной деятельности. Некоторые работодатели рассуждают следующим образом: Логическое и системное мышление, владение компьютерными технологиями, умение постоянно учиться, адекватно оценивать свои возможности – необходимы каждому, а до всего остального, требуемого в работе, можно, при желании, быстро дойти самостоятельно или с помощью коллег. Однако большинство работодателей (разного уровня и возраста), отвечая на этот вопрос, сходились в одном: математика является одним из языков экономики, без которого не будет хорошего специалиста, способного самостоятельно оперировать и развиваться в данной области. Как обязательные для глубокого изучения называются: линейная алгебра, математический анализ, логика, теория вероятностей и статистический анализ, математические методы и модели в экономике, методы оптимизации, теория нечетких множеств, эконометрика, финансовая математика и др.

Понятно всем, что в современном информационном обществе хороший экономист обязан уметь анализировать, проводить сложные расчеты, чтобы управлять социально-экономическими процессами. Быстро развивается IT-сфера и, соответственно, растет специализация труда. В этих условиях даже успешные экономисты часто большую часть рабочего времени уделяют переговорам, составлению планов, разработке стратегий и т.д., то есть взаимодействиям, а не расчетам, отдавая их полностью программистам,

в силу чего не могут самостоятельно провести компьютерный штурм задачи.

Современная экономическая практика требует от специалиста знание фундаментальных математических дисциплин, умения использовать этот универсальный аппарат для составления, анализа и расчета математических моделей изучаемых процессов. Необходимо уметь сопоставлять полученные решения экономических задач со спецификой реальных процессов, получать выводы и переносить их на анализируемые экономические ситуации. Одним словом, чтобы стать востребованным и успешным, современный молодой специалист обязан иметь, помимо профессиональной, хорошую базовую математическую и информационную подготовку.

Для примера приведем некоторые результаты анализа качественных характеристик выпускников направления подготовки «Экономика» (бакалавр). В сравнении результатов 2015/2016 и 2011/2012 учебных годов средние значения оценок работодателями качества подготовки выпускников показывают следующую динамику:

- степень сформированности необходимых профессиональных компетенций, владения профессиональными навыками, умение их реализовать в повседневной трудовой деятельности – 4,56 балла в 2016 году (3,82 в 2012 году);

- уровень компьютерной грамотности, владения информационными технологиями в частности сбора, обработки и анализа информации данной профессиональной деятельности – 4,83 балла в 2016 году (4,16 в 2012 году);

- активность участия в выполнении производственных заданий – 4,41 балла в 2016 году (3,70 в 2012 году);

- степень подготовленности к профессиональной деятельности в целом – 4,18 балла в 2016 году (3,24 в 2012 году).

Самые низкие баллы из года в год получает позиция «перспектива служебного роста (приема на работу)» – 1,39 балла в 2016 году (1,14 в 2012 году), что, по-видимому, объясняется невозможностью гарантированного приема выпускника на постоянную работу в эту фирму в настоящих рыночных условиях. Кроме того, работодатели озабочены длительностью периода вхождения в трудовую профессиональную деятельность старшекурсника-практиканта. Оценка по этому показателю не превышает значения 3,1 балла. Также существенно возрос процент выпускников из жителей Москвы и ближайшего Подмосковья, не решивших вопрос о своем трудоустройстве к моменту защиты выпускной квалификационной работы, оценка по этому показателю составила 2 балла.

Постоянный контакт с работодателями и руководителями баз практики, анализ полученных результатов, отслеживание их динамики позволяют целенаправленно управлять образовательным процессом, совершенствовать учебные планы, рабочие программы дисциплин, организационно-методические решения, добиваясь, тем самым, востребованного в настоящее время на рынке труда качества подготовки выпускников для их успешной работы в определенной сфере профессиональной деятельности.

Список литературы

1. *Жукова Г.С.* Российское математическое образование: состояние, ожидания, проблемы // Человеческий капитал. 2014. № 12 (72). С. 112-119.
2. *Жукова Г.С.* Проблема гарантии качества математической подготовки в вузе // Современная математика и концепции инновационного математического образования. 2016. Т. 3. № 1. С. 237-247.
3. *Жукова Г.С.* Возможности информационных технологий в процессе оценки вузовкой системы качества // Вестник Московского института государственного управления и права 2016. № 14. С. 48-50.
4. *Жукова Г.С.* Основные тенденции процесса преподавания математики студентам нематематических специальностей // Научные исследования и образование. 2016. № 22. С 17-19.
5. *Резник С.Д., Игошина И.А.* Студент вуза: технологии обучения и профессиональной карьеры. Изд. 3-е, перераб. и доп. М.: Инфра-М, 2013. 509 с.
6. *Роберт И.В.* Теория и методика информатизации образования. М.: БИНОМ. Лаборатория знаний, 2014. 398 с.
7. *Серова Л.М., Мазаева К.А.* Трудоустройство выпускников по данным мониторинга учреждений профессионального образования // Высшее образование в России. 2013. № 3. С. 20-27.
8. *Федякина Л.В., Жукова Г.С.* Система менеджмента качества социально-профессиональной подготовки в университетском комплексе // Ученые записки РГСУ. 2010. № 3. С. 6-11.

Reference list

1. *Zhukova G.* The Russian mathematical education: Status, expectations, issues // Human Capital. 2014. №12 (72). P. 112-119.
2. *Zhukova G.* The issues of quality assurance of mathematical training in a higher education institution // Modern mathematics and the concept of innovative mathematics education. 2016. Vol. 3. №1. P. 237-247.
3. *Zhukova G.* The potential of information technologies in the process of university quality system evaluation // Bulletin of the Moscow Institute of Public Administration and Law in 2016. №14. P. 48-50.

4. *Zhukova G*. The main trends of the process of teaching mathematics to students of non-mathematical specialties // Scientific Research and Education. 2016. №22. P. 17-19.
5. *Reznik S.,* Igoshina I. A student of the higher education institution: Training technologies and professional career. 3rd edition, Revised and enlarged edition, M.: Infra-M, 2013. 509 p.
6. *Robert I*. The theory and a education informatization technique. M.: BINOM. Laboratoriya Znaniy, 2014. 398 p.
7. *Serova L.,* Mazaeva K. The employment of graduates according to the monitoring of professional education institutions // Higher Education in Russia. 2013. №3. P. 20-27.
8. *Fedyakina L.,* Zhukova G. The quality management system of social-professional training at university complex // Scientific notes of the Russian State Social University. 2010. № 3. P. 6-11.

УДК 378

Орлова Е.А.,
доктор психологических наук, профессор кафедры теоретических основ экстремальной психологии факультета экстремальной психологии Московского государственного психолого-педагогического университета

Шкурко Н.М.,
кандидат психологических наук, доцент, заслуженный работник высшей школы РФ,
научный сотрудник Московского института государственного управления и права

Козьяков Р.В.,
кандидат психологических наук, доцент кафедры социальной, общей и клинической психологии факультета психологии Российского государственного социального университета

ПСИХОЛОГО-ПЕДАГОГИЧЕСКИЕ ОСОБЕННОСТИ САМООТНОШЕНИЯ И НОРМ ДИСТРИБУТИВНОЙ СПРАВЕДЛИВОСТИ У ЮРИСТОВ МУЖСКОГО И ЖЕНСКОГО ПОЛА

В статье проведен теоретический анализ исследований норм дистрибутивной справедливости, рассмотрены гендерные особенности самоотношения. Выборка исследования составила 100 человек (45 % мужчин и 55% женщин), в возрасте от 19 до 69 лет, профессорско-преподавательский состав Саратовской государственной юридической академии (институт прокуратуры). В статье изучены гендерные аспекты представлений респондентов о должностных нормах дистрибутивной справедливости у мужчин и женщин. Рассмотрена ядерная модель дистрибутивной справедливости для мужской и женской выборки. Выявлены гендерные особенности самоотношения у мужчин и женщин. Рассмотрены особенности взаимосвязей между нормами дистрибутивной справедливости и компонентами самоотношения.

Ключевые слова: самоотношение, гендерные особенности, дистрибутивная справедливость, мужчины, женщины, нормы

Orlova E.,
Doctor of Psychology, Professor of Chair of Theoretical Principles of Extreme Psychology of the Faculty of Extreme Psychology of the Moscow State Psychological-Pedagogical University

Shkurko N.,
PhD in Psychology, Associate Professor, Honored Worker of Higher School of Russia, Researcher of the Moscow Institute of Public Administration and Law

Koz'yakov R.,
PhD in Psychology, Associate Professor of Chair of Social, General and Clinical Psychology of the Faculty of Psychology of the Russian State Social University

THE PSYCHOLOGICAL-PEDAGOGICAL SPECIFICITIES OF SELF-ATTITUDE AND DISTRIBUTION FAIRNESS NORMS AMONG LAWYERS OF BOTH MALE AND FEMALE

In this article there is a conducted analysis of distribution fairness norms investigations; there are considered gender specificities of self-attitude. The investigation sample was made up of 100 people (45% of men and 55% of women), aged from 19–69 years old, they are higher-education teaching personnel of the Saratov Sate Law Academy (The Prosecution Institute). In the article there are investigated the gender dimensions of the respondents perceptions about the official norms of distribution fairness among men and women. In the paper there is considered the distribution fairness nuclear model for both male and female sample. Also the article is indentified the specificities of self-attitude in men and women. There are analyzed concatenations specificities between the distribution fairness norms and self-attitude components.

Keywords: self-attitude, gender specificities, distribution fairness, men, women, norms

Родоначальником исследования дистрибутивной справедливости стал Дж. Адамс, который полагал, что центральной нормой является норма беспристрастности. Позже были выделены и иные нормы распределительной справедливости: равенства, распределения по усилиям, способностям, потребностям, а также позитивности личности.

Закономерно возникает вопрос: «Какой смысл люди вкладывают в это слово, как они представляют справедливость?». Ответ на данный вопрос поможет предсказать политическую и правовую активность людей, их реакцию на разные ситуации делового и личного взаимодействия. Поиском ответа на него занимается целый ряд российский психологов (О.А. Гулевич, Е.О. Голынчик [4], М.И. Воловикова [3], Л.М. Соснина, О.П. Николаева [6], О.М. Здравомыслова и др.), работы которых посвящены особенностям российского понимания справедливости.

В настоящем исследовании нами предпринята попытка выявить гендерные взаимосвязи норм дистрибутивной справедливости с самоотношением, являющимся сложным личностным образованием, обеспечивающим переживания смысла «Я» личностью.

Диагностика проводилась с использованием следующих опросников:

– *опросника «Представления о должных нормах справедливости»,* в основу которого вошли утверждения, характеризующие основные нормы дистрибутивной справедливости, содержание которых представлено в работе О.А. Гулевич;

– *методика исследования самоотношения* (В.В. Столин, С.Р. Пантилеев), которая базируется на подходе к объяснению строения самоотношения как сложноструктурированного психического образования, подсистемы которого бимодальны по своему содержанию.

Обработка результатов исследования осуществлялась с использованием корреляционного анализа и метода сравнения параметрических данных (t-критерий Стьюдента).

База исследования. Эмпирическое исследование проходило в Саратовской государственной юридической академии (в институте прокуратуры РФ). В исследовании принимали участие профессорско-преподавательский состав академии и сотрудники (от директора института до методистов). Выборка исследования составила 100 человек (45% мужчин, 55% женщин). Возрастные показатели респондентов находились в промежутке от 19 до 69 лет (Mx=33,8; Mo=31, Md=31).

На **первом этапе** исследования анализировались гендерные особенности представлений респондентов о должных нормах дистрибутивной справедливости:

– сравнивались уровни выраженности разных норм в выборках мужчин и женщин;

– осуществлялось построение ядерных моделей норм дистрибутивной справедливости для мужской и женской выборок;

– производилась проверка на чувствительность предпочтений различных норм справедливости в зависимости от возраста респондентов;

На рис. 1 представлены результаты сравнения выраженности тех или иных норм распределительной справедливости у мужчин и женщин.

Как можно наблюдать из диаграммы, в представлениях мужчин и женщин о нормах распредели-

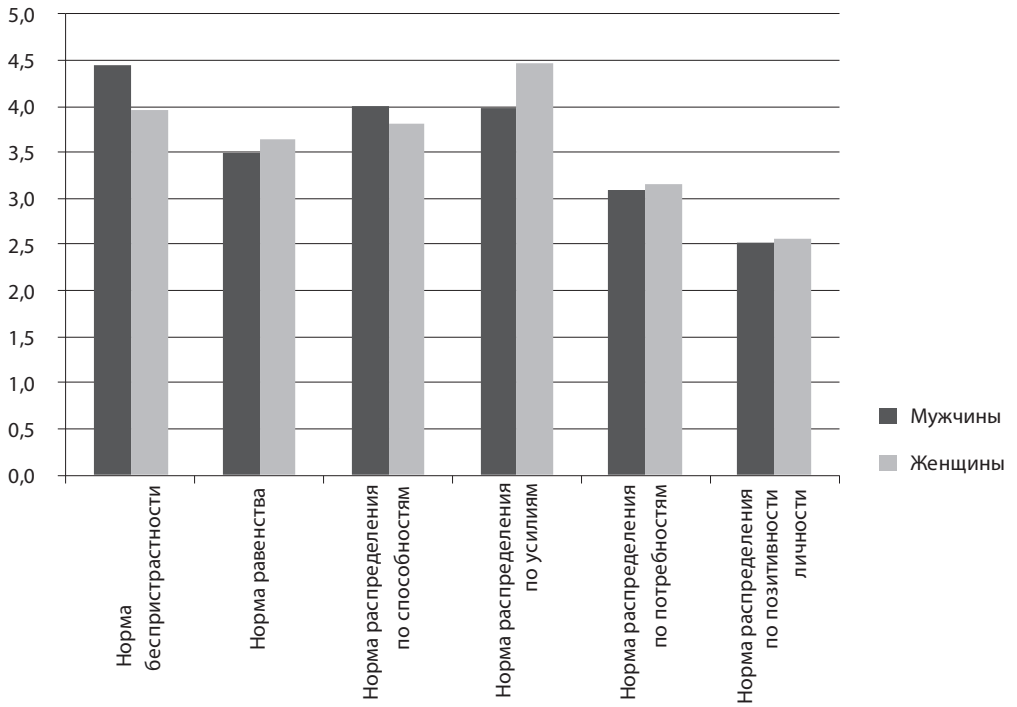

Рис 1. Средние показатели норм дистрибутивной справедливости в мужской и женской выборках (темно-серые столбцы – мужчины, светло-серые – женщины)

тельной справедливости имеются некоторые различия. Выявим их, используя метод сравнения параметрических данных для независимых выборок по критерию t-Стьюдента (табл. 1).

Таким образом, гендерные различия в представлениях о справедливости распределения вознаграждений, выражаются в том, что:

– мужчины чаще, чем женщины предпочитают норму беспристрастности;

– женщины чаще, чем мужчины – норму распределения по усилиям.

Полученные результаты отчасти согласуются с результатами, которые приводят G.S. Leventhal и D.W. Lane. Они пишут, что женщины чаще, чем мужчины используют норму равенства, а мужчины, чаще, чем женщины, – норму беспристрастности [7]. То есть, если в отношении нормы беспристрастности, наши результаты совпадают с результатами американских исследователей, то в отношении нормы равенства – нет. В обсуждаемом аспекте место этой нормы занимает другая – норма распределения по усилиям, предпочитаемая российскими женщинами в большей степени, нежели российскими мужчинами. Подобные различия в результатах могут объясняться разным менталитетом респондентов (американцы и русские), а могут быть связаны со спецификой методов, при помощи которых диагностировалось предпочтение той или иной нормы справедливости. Так нами использовался метод тестирования, а американскими исследователями – метод эксперимента.

Далее нами была произведена попытка построения **ядерных моделей норм дистрибутивной справедливости** для выборок мужчин и женщин. Для этого необходимо провести попарное сравнение упорядоченных по значениям средних показателей рассматриваемых норм с помощью критерия t-Стьюдента (табл. 2, 3).

Таблица 1.

Сравнение норм дистрибутивной справедливости у мужчин и женщин

Нормы дистрибутивной справедливости	Средние показатели		t-Стьюдента
	М	Ж	
Норма беспристрастности	4,44	3,95	**2,418***
Норма равенства	3,49	3,64	-0,525
Норма распределения по способностям	4,00	3,82	0,915
Норма распределения по усилиям	3,98	4,47	**-2,558***
Норма распределения по потребностям	3,09	3,16	-0,280
Норма распределения по позитивности личности	2,53	2,56	-0,115
Примечание: * – уровень значимости 0,05.			

Таблица 2.

Попарное сравнение упорядоченных средних показателей по нормам дистрибутивной справедливости (мужчины)

Нормы дистрибутивной справедливости	t-Стьюдента
Норма беспристрастности – норма распределения по способностям	**2,169***
Норма распределения по способностям – норма распределения по усилиям	0,097
Норма распределения по усилиям – норма равенства	1,763
Норма равенства – норма распределения по потребностям	1,361
Норма распределения по потребностям – норма распределения по позитивности личности	**2,054***
Примечание: * – уровень значимости 0,05.	

Таблица 3.

Попарное сравнение упорядоченных средних показателей по нормам дистрибутивной справедливости (женщины)

Нормы дистрибутивной справедливости	t-Стьюдента
Норма распределения по усилиям – норма беспристрастности	**2,924****
Норма беспристрастности – норма распределения по способностям	0,635
Норма распределения по способностям – норма равенства	0,840
Норма равенства – норма распределения по потребностям	1,877
Норма распределения по потребностям – норма распределения по позитивности личности	**2,329***
Примечание: * – уровень значимости 0,05, ** – 0,01.	

Таким образом, статистически значимые различия выявлены между двумя упорядоченными (ранжированными) по значению средних показателей нормами дистрибутивной справедливости:

1) для мужчин: норма беспристрастности – норма распределения по способностям ($t=2,169$, $p<0,05$); норма распределения по потребностям – норма распределения по позитивности личности ($t=2,054$, $p<0,05$);

2) для женщин: норма распределения по усилиям – норма беспристрастности ($t=2,955$, $p<0,01$); норма распределения по потребностям – норма распределения по позитивности личности ($t=2,329$, $p<0,05$).

Исходя из полученных результатов, представляется возможным, построить ядерные модели норм дистрибутивной справедливости. Данные модели определяют границы (оболочки) норм дистрибутивной справедливости, включающие в себя нормы, распределившиеся от центра к периферии и отличающиеся друг от друга на статистически значимом уровне. Иначе говоря, в центре находятся наиболее значимые нормы дистрибутивной справедливости, которые отличаются от норм, входящих в следующую зону на статистически значимом уровне и так далее. На периферии, таким образом, оказываются наименее значимые нормы (рис. 2, 3).

Таким образом, основываясь на представленных выше моделях, представляется возможным констатировать то, что независимо от гендерной принадлежности респондентов, ядерные модели норм дистрибутивной справедливости состоят из трех оболочек: *центра, промежуточной зоны и периферии*. То есть, *строение данных моделей для мужчин и женщин идентично.*

Гендерные различия обнаруживаются в содержательном аспекте, а именно, в центральных зонах данных моделей (у мужчин ядро представлено нормой беспристрастности, а у женщин – нормой распределения по усилиям). Если ранее нами был показан лишь факт того, что мужчины превосходят женщин по предпочтению первой нормы, а женщины – мужчин по второй, то настоящие результаты имеют более глубокий смысл. Они показывают, что мужчины и женщины среди всех других норм справедливости выбирают предпочтительные именно для них нормы распределения благ.

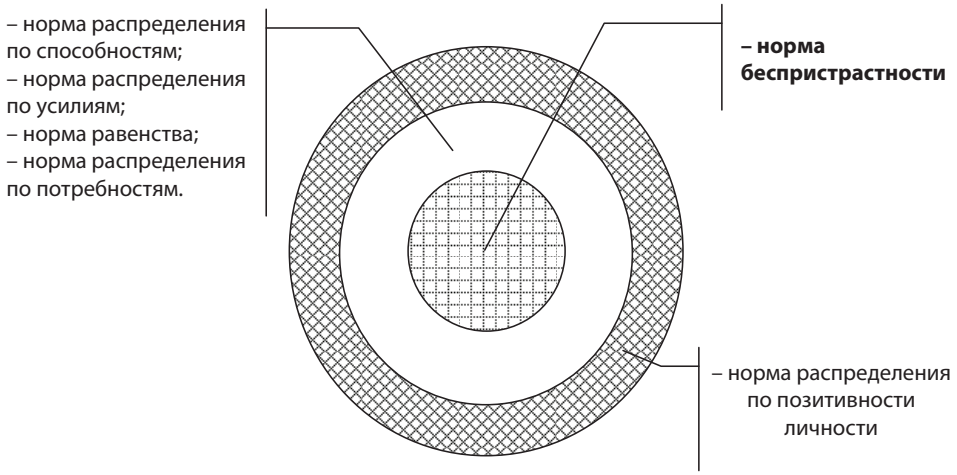

Рис 2. Ядерная модель норм дистрибутивной справедливости (мужская выборка)

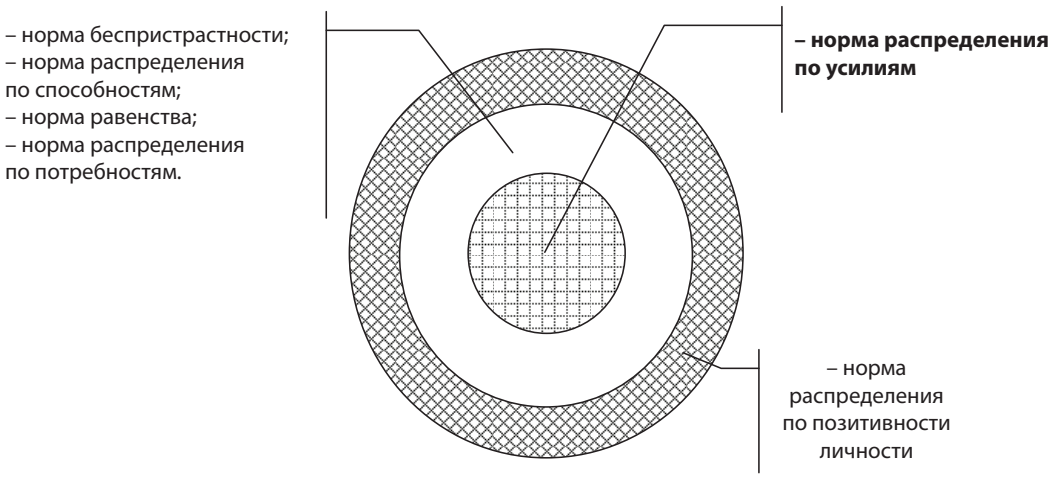

Рис 3. Ядерная модель норм дистрибутивной справедливости (женская выборка)

Проведем качественную интерпретацию представленных данных.

1. Центр (ядро) модели норм дистрибутивной (распределительной) справедливости. В центральную часть ядерной модели для респондентов мужского пола входит норма *беспристрастности*, когда справедливыми являются распределения, основанные на объективном вкладе каждого человека в общий результат. То есть, мужчины в большей степени предпочитают, чтобы блага (как материального, так и нематериального плана) распределялись исходя из результатов деятельности каждого человека по принципу: «Сделал больше других – получи больше других».

Для женщин же наиболее предпочтительна норма распределения по *усилиям*, когда справедливость распределения вознаграждений между участниками взаимодействия, в первую очередь, зависит от приложенных человеком усердий (например, «Я дольше всех задерживаюсь на работе, поэтому я должен получать больше»). К. Муздыбаев отмечает, что этот критерий общепризнанно является самым убедительным и справедливым, но в тоже время говорит и том, что «усердие людей и продуктивность – совершенно разные явления. Старательность, затраченный труд не всегда венчаются успехом. Не случайно отмечают плодотворный результат, а не бесплодную попытку» [5, с.97] N. Rescher ранее также писал, что вознаграждения за напрасные усилия являются социально нежелательными, поскольку ослабевают мотивационный заряд распределительного принципа, как бы поддерживая неэффективность и некомпетентность [8].

Можно сказать, что мужчины во главу угла ставят результат труда, а женщины – его процесс (затраченное время, старание, прилежность, исполнительность и др.). На наш взгляд, мужские представления о дистрибутивной справедливости являются более адекватными современной экономической ситуации в России.

2. Промежуточная зона включает в себя самое большое число дистрибутивных норм. Содержание этих зон для мужчин и женщин очень близки (за исключением норм распределения по усилиям или беспристрастности, вошедших / не вошедших у них в центральную зону). Здесь представлены следующие нормы: распределения по способностям, равенства и распределения по потребностям.

В соответствии с нормой распределения по *способностям* справедливо, когда более способный человек получает более высокое вознаграждение. Но жизнь нередко предоставляет нам примеры, когда способного или даже талантливого человека, не сумевшего свои таланты преобразовать в результат труда, «обходят» менее способные и талантливые.

Что касается нормы *равенства*, то отметим, что К. Муздыбаев [5, с.96], подчеркивая безусловную необходимость принципа равенства в правовой и политической сфере, считает, что в иных сферах равное распределение легко превращается в несправедливость, ущемляя заслуги и достоинства наиболее трудолюбивых и способных, то есть оно дисфункционально и не рационально по своей природе. Заметим, что в исследовании Т.В. Бесковой показана корреляция между предпочтением этой нормы и уровнем зависти субъекта [2].

Норма распределения вознаграждений по *потребностям* подразумевает необходимость распределения благ и вознаграждений соразмерно насущным потребностям индивидов, в чем, бесспорно, присутствует желание оказания помощи малоимущим гражданам. Такое распределение находится вне сферы производства и имеет политический аспект.

3. Периферия *(норма распределений вознаграждений, которую респонденты независимо от гендерной принадлежности относят к наименее отвечающей принципам справедливости)*. Наименее справедливым, по мнению респондентов, является норма, при которой распределение происходит по правилу: «“хороший” человек должен получить больше, чем “плохой”» (норма распределения по позитивности личности).

И последнее, что планировалось сделать на данном этапе – это проверить нормы дистрибутивной справедливости на предмет их «**чувствительности» к возрасту респондентов**.

В табл. 4 приведены данные корреляционного анализа между возрастом респондентов и нормами дистрибутивной справедливости.

Таким образом, обнаружена лишь единственная взаимосвязь возраста женщин с одной из норм дистрибутивной справедливости, а именно, с нормой распределения по позитивности личности: чем старше становится женщина, тем ей более справедливым кажется такое распределение вознаграждений, когда «хорошим» людям должно доставаться больше, чем «плохим». То есть, с возрастом женщины становятся более восприимчивыми к личностным качествам человека, полагая, что, их необходимо учитывать и при распределении каких-либо вознаграждений.

На **втором этапе** исследования нами выявлялись гендерные особенности самоотношения (рис. 4).

Из диаграммы видно, что имеются гендерные различия в составляющих самоотношения. Проверим их на уровень статистической значимости, используя критерий t-Стьюдента (табл. 5).

Таким образом, выявлено два статистически значимых различия:

1) уровень *самоуверенности* женщин выше, чем у мужчин;

Таблица 4.

Корреляции возраста и норм дистрибутивной справедливости

Нормы дистрибутивной справедливости	Возраст	
	М (n_1=45)	Ж (n_2=55)
Норма беспристрастности	-0,128	0,069
Норма равенства	0,046	0,027
Норма распределения по способностям	0,029	0,177
Норма распределения по усилиям	-0,056	-0,079
Норма распределения по потребностям	0,231	0,079
Норма распределения по позитивности личности	0,214	**0,334***
Примечание: * – уровень значимости 0,05.		

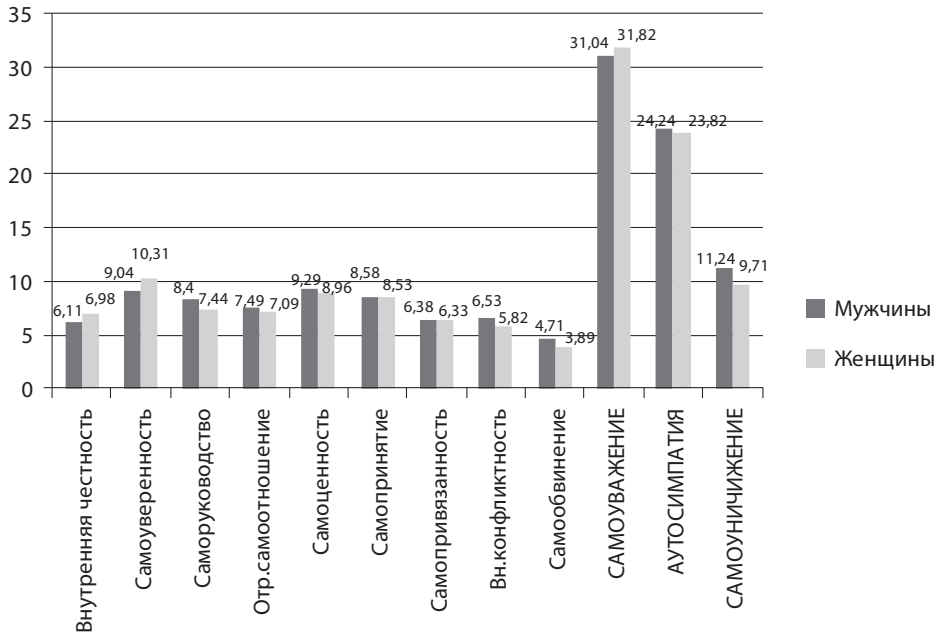

Рис 4. Средние показатели компонентов самоотношения в мужской и женской выборках (темно-серые столбцы – мужчины, светло-серые – женщины)

Таблица 5.

Сравнение компонентов самоотношения у мужчин и женщин

Нормы дистрибутивной справедливости	Средние показатели		t-Стьюдента
	М	Ж	
Внутренняя честность	6,11	6,98	-1,810
Самоуверенность	9,04	10,31	**-2,630****
Саморуководство	8,40	7,44	**2,006***
Отраженное самоотношение	7,49	7,09	0,872
Самоценность	9,29	8,96	0,668
Самопринятие	8,58	8,53	0,117
Самопривязанность	6,38	6,33	0,103
Внутренняя конфликтность	6,53	5,82	1,054
Самообвинение	4,71	3,89	1,881
Самоуважение	31,04	31,82	-0,636
Аутосимпатия	24,24	23,82	0,448
Самоуничижение	11,24	9,71	1,567
Примечание: * – уровень значимости 0,05, ** – 0,01.			

2) выраженность *саморуководства* у мужчин выше, чем у женщин.

Отметим, что и тот, и другой компоненты самоотношения, относятся к интегральному показателю «самоуважение», который основывается на сравнении в системе «Я – Другой» («Я – хороший» означает, что «Я – лучше Других»).

Итак, женщины более чем мужчины ощущают себя уверенными, самостоятельными, волевыми и надежными, то есть, теми которых есть за что уважать. Самоуверенность, по мнению авторов методики, наибольшим образом связано с понятием глобальной самооценки. Возможно, такие результаты связаны с особенностью выборки, среди которой большое число женщин, имеющих ученую степень и (или) занимающих административные должности в вузе.

Что же касается мужчин, то они по сравнению с женщинами более отчетливо полагают, что их судьба находится в собственных руках, испытывают чувство последовательности и обоснованности своих целей и внутренних переживаний, более эффективно управляют и справляются с переживаниями и эмоциями по поводу самого себя. Данный компонент близок по содержанию интернальному локус контролю.

Наконец, **третий этап** исследования был посвящен выявлению гендерных особенностей взаимосвязей между нормами дистрибутивной справедливости и компонентами самоотношения. Рассмотрим данные взаимосвязи в мужской (табл. 6) и женской (табл. 7) выборках.

Итак, у **мужчин** выявлены следующие взаимосвязи между нормами дистрибутивной справедливости и самоотношением:

1) норма *беспристрастности* положительно коррелирует с интегральным показателем «самоуважение», являющимся когнитивным компонентом самоотношения позитивной направленности (r=0,332, p<0,05) и с такими его составляющими как самоуверенность (r=0,379, p<0,05) и саморуководство (r=0,368, p<0,05). Однако, данная норма справедливости еще и отрицательно коррелирует с самообвинением (r=-0,367, p<0,05), которая входит в интегральный показатель самоуничижения и является его эмоциональным компонентом негативного содержания;

2) норма *равенства* отрицательно взаимосвязана с таким интегральным показателем самоотношения как «самоуничижение» (r=0,296, p<0,05) и входящей в данный показатель внутренней конфликтностью (r=0,323, p<0,05).

3) норма *распределения по потребностям* отрицательно коррелирует с самопривязанностью (r=0,374, p<0,05), которая включена в состав аутосимпатии– эмоционально-ценностного компонента самоотношения.

Таблица 6.

Взаимосвязи норм дистрибутивной справедливости с компонентами самоотношения (мужчины)

Нормы справедливости / **Компоненты самоотношения**	**Норма беспристрастности**	**Норма равенства**	**Норма распределения по способностям**	**Норма распределения по усилиям**	**Норма распределения по потребностям**	**Норма распределения по позитивности личности**
Внутренняя честность	-0,168	0,028	0,009	-0,023	-0,085	0,010
Самоуверенность	**0,379***	0,271	-0,076	0,038	-0,114	-0,111
Саморуководство	**0,368***	0,008	0,190	0,076	-0,130	-0,013
Отраженное самоотношение	0,238	0,195	-0,087	-0,048	-0,180	-0,006
Самоценность	-0,082	0,255	-0,085	-0,219	0,177	0,202
Самопринятие	0,110	0,126	0,085	0,276	-0,201	-0,206
Самопривязанность	0,033	-0,116	-0,225	-0,051	**-0,374***	-0,029
Внутренняя конфликтность	-0,097	**0,323***	-0,140	-0,083	-0,134	-0,237
Самообвинение	**-0,367***	0,152	-0,102	-0,076	0,017	-0,059
Самоуважение	**0,332***	0,215	0,008	0,017	-0,209	-0,053
Аутосимпатия	0,030	0,118	-0,114	0,001	-0,202	-0,017
Самоуничижение	-0,230	**0,296***	-0,144	-0,092	-0,088	-0,194

Примечание: * – уровень значимости 0,05.

Таблица 7.

Взаимосвязи норм дистрибутивной справедливости с компонентами самоотношения (женщины)

Нормы справедливости / Компоненты самоотношения	Норма беспристрастности	Норма равенства	Норма распределения по способностям	Норма распределения по усилиям	Норма распределения по потребностям	Норма распределения по позитивности личности
Внутренняя честность	0,124	-0,177	-0,153	-0,264	-0,099	-0,058
Самоуверенность	**-0,311***	-0,260	-0,009	-0,104	0,207	0,186
Саморуководство	0,052	-0,079	-0,081	0,142	0,048	0,034
Отраженное самоотношение	**-0,276***	-0,169	-0,160	-0,101	0,088	0,069
Самоценность	-0,232	0,098	-0,065	-0,054	**0,407****	0,255
Самопринятие	-0,048	0,075	-0,159	0,137	0,070	0,027
Самопривязанность	0,173	0,080	0,168	-0,126	0,086	0,206
Внутренняя конфликтность	-0,113	0,179	-0,170	0,190	0,033	-0,239
Самообвинение	-0,137	0,104	0,144	**0,419****	0,102	-0,124
Самоуважение	-0,135	-0,239	-0,145	-0,107	0,084	0,079
Аутосимпатия	-0,066	0,131	-0,017	-0,039	**0,313***	**0,269***
Самоуничижение	-0,138	0,168	-0,049	**0,317***	0,068	-0,216
Примечание: * – уровень значимости 0,05, ** – 0,01.						

В **женской выборке** взаимосвязи другие:

1) норма *беспристрастности* отрицательно коррелирует с такими компонентами самоуважения как самоуверенность (r=-0,311, p<0,05) и отраженное самоотношение (r=-0,276, p<0,05);

2) норма *распределения по усилиям* положительно взаимосвязана с интегральным показателем «самоуничижение» (r=0,317, p<0,05). В эту взаимосвязь особый вклад вносит самообвинение (r=0,419, p<0,01), являющееся эмоциональным компонентом самоуничижения;

3) норма *распределения по потребностям* демонстрирует положительную корреляцию с аутосимаптией (r=0,313, p<0,05) и одной из ее составляющих – самоценностью (r=0,407, p<0,05);

4) норма *распределения по позитивности личности* также положительно связана с интегральным показателем аутосимпатии (r=0,269, p<0,05).

Проведем **сравнительный анализ** взаимосвязей норм распределительной справедливости и компонентов самоотношения в мужской и женской выборках.

1. НОРМА БЕСПРИСТРАСТНОСТИ. В обеих выборках имеются взаимосвязи этой нормы с компонентами самоотношения. Однако они имеют принципиальные различия. Если у мужчин норма беспристрастности *положительно* коррелирует с различными компонентами когнитивного самоотношения (самоуверенность, саморуководство, самоуважение), то у женщин – *отрицательно* с самоуверенностью и отраженным самоотношением.

Говоря другими словами, норму беспристрастности (распределение благ по конечному результату труда) предпочитают уверенные в себе мужчины, полагающие, что ответственность за свою жизнь лежит исключительно на них самих и оценивающие себя по сравнению с другими более высоко. Подобная взаимосвязь, на наш взгляд, весьма адекватна: высокий уровень самоуважения мужчин позволяет им в качестве распределительной нормы выбирать ту, в основе которой лежит результат труда, а не какие-либо иные второстепенные критерии. То есть, мужчины с высоким уровнем самоуважения полагают, что чем больше они сделали, тем больше они должны получить вознаграждений. Кроме того, у мужчин существует еще и отрицательная взаимосвязь нормы беспристрастности с самообвинением, что свидетельствует о том, что чем меньше мужчины испытывают отрицательные эмоции по отношению к себе, чем меньше они обвиняют себя в каких-либо промахах и неудачах, тем более привлекательным для них становится распределение благ по результативности их деятельности.

Иначе обстоит дело в выборке женщин. Взаимосвязи нормы беспристрастности с компонентами самоотношения, на наш взгляд, весьма противоречи-

вы и сложнее поддаются объяснению. В отличие от мужчин данную норму распределения вознаграждений предпочитают неуверенные женщины, полагающие, что их личностные и деятельностные качества не могут вызывать уважение у других людей. Можно предположить, что женщины с такими особенностями самоотношения выбирают норму беспристрастности по другим причинам. Возможно, их неуверенность в себе и результатах собственного труда, являющаяся отчасти следствием недооценки государством труда преподавателей высшей школы, «толкает» к выбору этой нормы из-за защитных или оправдательных соображений. Возникает вопрос: «Почему у мужчин более адекватная закономерность выбора этой нормы?». Ответ на данный вопрос не столь очевиден, но, вероятно, женщины обладают большей чувствительностью к внешней оценке результатов своего труда.

2. НОРМА РАСПРЕДЕЛЕНИЯ ПО ПОТРЕБНОСТЯМ. Взаимосвязи с этой нормой обнаружены с эмоционально-ценностными компонентами самоотношения и у мужчин, и у женщин. Но, как и в предыдущем случае, они принципиально различаются.

У мужчин *отрицательная корреляция самопривязанности* с данной нормой распределения, позволяет говорить о том, что мужчины, имеющие отрицательный фон отношения к себе, связанный с неудовлетворенностью собой и желанием изменений, считают, что вознаграждения должны распределяться с учетом потребностей человека.

У женщин *положительная взаимосвязь самоценности* и *интегрального показателя аутосимпатии* с нормой распределения по потребностям, свидетельствует о том, что ощущение ценности и значимости собственной личности, чувство привязанности и расположения к себе приводит к выбору этой нормы как наиболее справедливой.

Предпримем попытку объяснения этих гендерных различий в анализируемых взаимосвязях. В традиционном обществе на мужчин возлагается ответственность материального обеспечения себя и своей семьи. Поэтому норма распределения по потребностям («Чем меньше я имею, тем больше мне должны») может ассоциироваться у них с собственной несостоятельностью, что в свою очередь приводит к отрицательным эмоциям по отношению к себе. Женщины же могут полагать, что признание их исключительности и ценности является вполне весомым основанием для того, чтобы их определенные потребности материального плана были удовлетворены. Отметим, что подобное объяснение высказано нами только в качестве предположения.

3. НОРМА РАСПРЕДЕЛЕНИЯ ПО ПОЗИТИВНОСТИ ЛИЧНОСТИ. Взаимосвязь с данной нормой выявлена только в женской выборке – это положительная взаимосвязь с аутосимпатией. То есть, женщины с положительным эмоциональным фоном по отношению к себе, любящие себя и представляющие для себя ценность, полагают, что это может стать основанием для подобного распределения вознаграждений (хороший человек должен получать больше, чем плохой). Однако здесь может быть и другое объяснение: убеждение женщины в том, что при распределении благ необходимо учитывать личностные характеристики человека может ее делать более привлекательной в собственных глазах.

4. НОРМА РАСПРЕДЕЛЕНИЯ ПО УСИЛИЯМ. Корреляция с нормой распределения по усилиям опять-таки выявлена только в женской выборке. Это положительная взаимосвязь с интегральным показателем негативной направленности *«самоуничижение»* и одним из его компонентов *(«самообвинение»)*. Иначе говоря, тенденция женщин к самообвинению, обличению себя и перекладыванию ответственности за собственные неудачи на обстоятельства или других людей способствует тому, что наиболее справедливым для них становится норма распределения по усилиям. Логика данной взаимосвязи может быть такова: женщины, имеющие страдательную позицию «Я» могут рассуждать примерно так: «я столько сил отдаю работе», «я постоянно задерживаюсь на работе», «я стараюсь изо всех сил», однако, концовка данных фраз, скорее всего, будет одинаковая – «а другие получают больше меня».

5. НОРМА РАВЕНСТВА. Взаимосвязь же с этой нормой распределения выявлена лишь среди мужчин, а именно норма равенства положительно коррелирует с *интегральным показателем самоуничижения* и *его компонентом внутренней конфликтностью*. Можно сказать, что данную норму распределения предпочитают мужчины, переживающие чувство конфликтности собственного «Я» и имеющие несогласие с самим собой. Они полагают, что справедливость будет соблюдена тогда, когда всем участникам взаимодействия «достанется поровну». Иначе говоря, по их мнению, распределение вознаграждений будет справедливым, если будет осуществляться по уравнительной схеме. Отметим, что данная норма дистрибутивной справедливости коррелирует с завистливостью субъектов [1], которая в свою очередь положительно взаимосвязана с самоуничижением [2].

По итогам проведенного нами исследования можно сформулировать ряд выводов.

1. Идея справедливости определяется как одна из самых влиятельных в духовном универсуме человечества. Ее новые трактовки могут трансформировать целые общества, изменять судьбы поколений, характер политических и социальных учреждений. На обыденном уровне существуют качественно различные представления о справедливости: а) как о законе, которому все должны следовать; б) как о надежде и милосердии; в) как объективного знания.

2. Термин «дистрибутивная справедливость» введен был Аристотелем, который понимал под ней некоторый способ распределения вознаграждения между субъектами социального взаимодействия. Исследование дистрибутивной справедливости происходит по пути выделения норм, на основании которых осуществляется оценка исхода взаимодействия как справедливого / несправедливого. Выделяются следующие нормы: норма беспристрастности; норма равенства; норма распределения в соответствии со способностями; норма распределения в соответствии с усилиями; норма распределения в соответствии с потребностями; норма распределения в соответствии с позитивностью личности.

Выделяется ряд факторов дистрибутивной справедливости: а) индивидуальные характеристики (социально-демографические характеристики, психологические свойства); б) характеристики ситуаций (совместное задание, взаимозависимость при выполнении заданий, близость взаимодействия, возможность оказать помощь, сфера взаимодействия и др.). Нормы справедливости также могут выступать детерминантами и вызывать ряд эффектов (последствий) когнитивного, эмоционального и поведенческого плана.

3. Самоотношение личности является сложноструктурированным психическим образованием. На наиболее общем уровне анализа в самоотношении можно выделить две подсистемы, принципиально различные по своему содержанию: оценочную и эмоционально-ценностную. При более детальном анализе в структуре самоотношения можно выделить три фактора: самоуважение, аутосимпатия и самоуничижение, которые в свою очередь включают в себя целый ряд специфических по своему содержанию модальностей.

4. Гендерные различия в представлениях о нормах дистрибутивной справедливости распределения, выражаются в следующем: а) мужчины чаще женщин предпочитают норму беспристрастности; б) женщины чаще мужчин – норму распределения по усилиям.

5. Независимо от гендерной принадлежности респондентов, ядерные модели норм дистрибутивной справедливости состоят из трех оболочек: центра, промежуточной зоны и периферии. То есть, *строение данных моделей для мужчин и женщин идентично*. *Гендерные различия обнаруживаются в содержательном аспекте*, а именно, в центральных зонах данных моделей (у мужчин ядро представлено нормой беспристрастности, а у женщин – нормой распределения по усилиям), что показывает, что мужчины и женщины среди всех других норм справедливости выбирают предпочтительные именно для них нормы распределения благ. То есть, мужчины в большей степени предпочитают, чтобы блага (как материального, так и нематериального плана) распределялись исходя из результатов деятельности каждого человека по принципу: «Сделал больше других – получи больше других». Для женщин же наиболее предпочтительна норма распределения по *усилиям*, когда справедливость распределения вознаграждений между участниками взаимодействия, в первую очередь, зависит от приложенных человеком усердий (например, «Я дольше всех задерживаюсь на работе, поэтому я должна получать больше»).

6. Существует «чувствительность» нормы дистрибутивной справедливости к возрасту женщин: чем старше становится женщина, тем ей более справедливым кажется такое распределение вознаграждений, когда «хорошим» людям должно доставаться больше, чем «плохим». То есть, с возрастом женщины становятся более восприимчивыми к личностным качествам человека, полагая, что, их необходимо учитывать и при распределении каких-либо вознаграждений.

7. Что касается гендерных особенностей самоотношения, то главные выводы состоят в том, что:

– женщины более чем мужчины ощущают себя уверенными, самостоятельными, то есть, теми которых есть за что уважать. Возможно, такие результаты связаны с особенностью выборки, среди которой большое число женщин, имеющих ученую степень и (или) занимающих административные должности в вузе.

– мужчины по сравнению с женщинами более отчетливо полагают, что их судьба находится в собственных руках, испытывают чувство последовательности и обоснованности своих целей и внутренних переживаний, более эффективно управляют и справляются с переживаниями и эмоциями по поводу самого себя.

8. Взаимосвязи компонентов самоотношения с нормами дистрибутивной справедливости у мужчин и женщин имеют существенные различия.

– если у мужчин норма беспристрастности *положительно* коррелирует с такими компонентами когнитивного самоотношения как самоуверенность, саморуководство, самоуважение, то у женщин – *отрицательно* с самоуверенностью и отраженным самоотношением.

– *норму беспристрастности* предпочитают уверенные в себе мужчины, полагающие, что ответственность за свою жизнь лежит исключительно на них самих и оценивающие себя по сравнению с другими более высоко. В отличие от мужчин данную норму распределения предпочитают неуверенные женщины, полагающие, что их личностные и деятельностные качества не могут вызывать уважение у других людей. Возможно, их неуверенность в себе и результатах собственного труда, являющаяся отчасти следствием недооценки государством труда преподавателей высшей школы, «толкает» к выбору этой нормы по защитным или оправдательным соображениям. Ответ на вопрос «Почему у мужчин более

адекватная закономерность выбора этой нормы?» не столь очевиден, но, вероятно, женщины обладают большей чувствительностью к внешней оценке результатов своего труда.

– *норму распределения по потребностям* выбирают мужчины, имеющие низкий уровень самопривязанности, то есть, отрицательный фон отношения к себе, связанный с неудовлетворенностью собой и желанием изменений. У женщин, напротив, к выбору этой нормы как наиболее справедливой приводит высокий уровень самоценности и аутосимпатии. Возможно, норма распределения по потребностям («Чем меньше я имею, тем больше мне должны») у мужчин может ассоциироваться с собственной несостоятельностью, что и приводит к отрицательным эмоциям по отношению к себе. Женщины же могут полагать, что признание их исключительности и ценности является весомым основанием для того, чтобы их определенные потребности были удовлетворены.

– взаимосвязи самоотношения с *нормами распределения по позитивности личности* и *по усилиям* представлены только в женской выборке. Женщины с высоким уровнем *аутосимпатии* полагают, что распределение вознаграждений должно осуществляться по принципу «Хороший человек должен получать больше, чем плохой». Возможно, убеждение женщины в том, что при распределении благ необходимо учитывать личностные характеристики человека делает ее более привлекательной в собственных глазах. Положительная взаимосвязь нормы распределения по усилиям у женщин с *самоуничижением* и *самообвинением,* может быть объяснена страдательной позицией «Я», которая порождает следующие утверждения: «я столько сил отдаю работе», «я постоянно задерживаюсь на работе», «я стараюсь изо всех сил», с неизменной концовкой «…а другие получают больше меня».

– взаимосвязи самоотношения с *нормой равенства* представлены только в мужской выборке (положительная корреляция с *самоуничижением* и *внутренней конфликтностью*). То есть, мужчины, переживающие чувство конфликтности собственного «Я» и имеющие несогласие с самим собой, полагают, что распределение вознаграждений будет справедливым, если будет осуществляться по уравнительной схеме.

Таким образом, взаимосвязи самоотношения с нормами дистрибутивной справедливости имеют ярко выраженные гендерные различия, что подтверждает нашу гипотезу.

Значимость результатов исследования обусловлена влиянием, которое оказывают обыденные представления о справедливости на эмоции, аттитюды, поведение и отношения субъектов взаимодействия. Результаты исследования обладают большим прогностическим потенциалом в области политического, организационного, правового, экономического и личностного взаимодействия. Они позволяют предсказать конфликты, причинами которых становится нарушение ключевых для субъектов норм справедливости. Выводы исследования также могут быть эффективно включены в курс учебных социально-психологических дисциплин.

Список литературы

1. *Бескова Т.В.* Нормы дистрибутивной справедливости субъекта зависти // Вестник Ленинградского государственного университета им А.С. Пушкина. № 2. (Том 5). Психология. 2012. С. 66-75.
2. *Бескова Т.В.* Особенности взаимосвязи самоотношения и зависти // Вестник университета (Государственный университет управления). № 30. 2009. С. 15-18.
3. *Воловикова М.И., Соснина Л.М.* Этнокультурное исследование представлений о справедливости (на примере молдаван и живущих в Молдове цыган) // Вопросы психологии. 2001. № 2. С. 85-93.
4. *Голынчик Е.О., Гулевич О.А.* Обыденные представления о справедливости // Вопросы психологии. 2003. № 5. С. 80-92.
5. *Муздыбаев К.* Идея справедливости // Социологические исследования. 1992. № 11. С. 94-101.
6. *Николаева О.П.* Правовая и моральная зрелость личности // Субъект и социальная компетентность личности. М., 1995. С. 109-137.
7. *Leventhal G.S. Lane D.W.* Sex, Age and Equity Behavior // Journal of Personality and Social Psychology. 1970. Vol. 15. P. 312-316.
8. *Rescher N.* Distributive Justice. New York: Bobbs, 1966. P. 75-76.

Reference list

1. *Beskova T.* The distribution fairness norms of a subject of envy // Bulletin of the Leningrad State University named after A. S. Pushkin. № 2. (Volume 5). Psychology. 2012. P. 66-75.
2. *Beskova T.* The specificities of concatenation between self-attitude and envy // Bulletin of the University (State University of Management). № 30. 2009. P. 15-18.
3. *Volovikova M.,* Sosnina L. Ethno-cultural investigation of perception about fairness (for example, Moldovans and Gypsies, living in Moldova) // Issues of Psychology. 2001. № 2. P. 85-93.

4. *Golynchik E., Gulevich O.* Ordinary perceptions of fairness // Issues of Psychology. 2003. № 5. P. 80-92.
5. *Muzdybaev K*. The fairness idea // Sociological Investigations. 1992. №11. P. 94-101.
6. *Nikolaeva O.* Legal and moral maturity of the personality // Subject and social competence of the personality. M., 1995. P. 109-137.
7. *Leventhal G.S. Lane D.W.* Sex, Age and Equity Behavior // Journal of Personality and Social Psychology. 1970. Vol. 15. P. 312-316.
8. *Rescher N.* Distributive Justice. New York: Bobbs, 1966. P. 75-76.

УДК 373.3

Иванов В.С.,
кандидат педагогических наук, доцент Московского государственного психолого-педагогического университета

Полешко Р.В.,
аспирант Московского государственного психолого-педагогического университета

ОСОБЕННОСТИ СОЦИАЛИЗАЦИИ МЛАДШИХ ШКОЛЬНИКОВ С ОГРАНИЧЕННЫМИ ВОЗМОЖНОСТЯМИ ЗДОРОВЬЯ

В данной статье рассмотрены психолого-педагогические особенности социализации младших школьников с ограниченными возможностями здоровья. В статье рассмотрены также и проблемы формирования социальной адаптации младших школьников, связанные с особенностями их психического развития, индивидуальностью межличностного взаимодействия, а также особенностями памяти, мышления, внимания и речи. Межличностное общение детей, сопряженное с недостатками их речевого развития обуславливает их замкнутость, отгороженность от социального окружения, стремления к уединению. Нередко дети с ограниченными возможностями здоровья попадают в социальную изоляцию, но стремясь при этом самоутвердиться, дошкольники ведут себя агрессивно, зачастую навязчиво. Личностная сфера дошкольников с ограниченными возможностями здоровья также нарушена, поскольку фактически повсеместно у них формируется заниженная самооценка, повышенная тревожность и беспричинный страх, что приводит к формированию устойчивых стрессовых состояний. Социализация детей с ограниченными возможностями здоровья самостоятельно осуществиться не может. Необходима их активная социальная поддержка. Поддержка такого рода должна осуществляться, прежде всего, в школе при активном содействии, как учителей, так и социальных педагогов, а также иных специалистов сферы коррекционного образования. Социальная поддержка и социальное сопровождение адаптации детей с ограниченными возможностями с здоровья к их обучению в начальной школе, включает в себя поэтапное приобщение младших школьников к процессам обучения, активного взаимодействия, конструктивного межличностного общения.

Педагогическое сопровождение социализации детей с ограниченными возможностями здоровья будет успешным только тогда, когда помимо, учета индивидуальных особенностей развития младших дошкольников будут учтены и основные факторы внешнего социального окружения детей.

Учет данных особенностей позволит повсеместно сформировать модель социального сопровождения обучения данной категории младших школьников.

Ключевые слова: адаптация, диалогическая речь, наглядно-образное мышление, логическое мышление, ограниченные возможности здоровья, предметно-бытовая деятельность, социализация

Ivanov V.,
PhD in Pedagogy, Associate Professor of the Moscow State Psychological-Pedagogical University

Poleshko R.,
Postgraduate student of the Moscow State Psychological-Pedagogical University

SOCIALIZATION FEATURES OF THE YOUNGER PUPILS WITH DISABILITIES IN HEALTH

This article describes the psychological and pedagogical features of the socialization of younger pupils with disabilities in health. The paper is considered the issues of social adaptation formation of the younger pupils, which is associated with their psychological development features, interpersonal interaction individuality, as well as the features of memory, thinking, attention and speech. The children interpersonal communication, combined with their deficiency in speech development is leading to their isolation, strangeness from social environment, the desire to be solitude. Often the children with disabilities in health are falling into social isolation, but seeking to assert themselves, preschoolers behave themselves aggressively, haunting frequently. A personality sphere of preschoolers with disability in health is also violated, as almost everywhere they develop low self-assessment, there is increased anxiety and irrational fear, which is leading to the stable stress states formation. Socialization of the children with disabilities in health may not be independently. They need in an active social support. The

support of this kind should be carried out primarily in a school with the active assistance as teachers so social educators, as well as other specialists in the sphere of a special education. The social support and adaptation social support of the children with disabilities in health in the primary school education is including the younger pupils' gradual introduction to processes of education, active engagement and constructive interpersonal communication.

The pedagogical support of the children with disabilities in health socialization will be a successful if when the main factors of the children external social environment will be taken into consideration besides considering individual features of the younger preschoolers' development.

These features consideration will commonly enable to create the social support model of this younger pupils' category formation.

Keywords: adaptation, dialogical speech, visual-creative thinking, logical thinking, disabilities in health, subject-communal activity, socialization

Младший школьный возраст выступает важнейшим периодом формирования всех психологических и также жизненных ресурсов младших школьников, этапов становления их социализации, освоения общественных связей, обогащений мирового восприятия и развития личностных качеств [5, с. 194].

Такого рода исследователи как Г.С. Абрамова [1], И.М. Бгажнокова [2], И.А. Зимняя [8], Н.П. Павлова и другие отмечают, что младшие школьники с нормально развивающимся мышлением многие базисные навыки социализации приобретают именно в процессе повседневного общения как с членами семьи, так и с прочими взрослыми, а также и ровесниками. В то время как адаптация и социализация детей с ограниченными возможностями здоровья значительно затруднены в силу ограничений, наложенных дефектами – нарушениями познавательных видов деятельности, обусловленных комплексными недоразвитиями психически.

Дети с ограниченными возможностями здоровья с первых дней жизни испытывают значительные трудности в школьном обучении. Такие авторы как: Л.С. Выготский [5], и многие другие установили, что все виды предметно-бытовой деятельности младших школьников данной категории характеризуются однобокостью, стихийными проявлениями, спонтанными факторами развития.

Все указанные выше ученые, равно как и современные педагоги утверждали, что для социализации и также адаптации учащихся начальной школы крайне важно их общение с ближайшим окружением, умения вступать в беседы, то есть необходимы определенные уровни формирования межличностного общения. Дети с ограниченными возможностями здоровья практически никогда не выступают инициаторами диалогической речи [6, с. 126]. Сниженные потребности в высказываниях, постоянная пассивность, отсутствие интереса к окружающей действительности – все это существенно замедляют процессы обогащения словарного запаса, препятствует активной социализации и адаптации младших школьников, как между собой, так и с ближайшим окружающими людьми. Сами по себе накопление новых знаний не ведет к улучшениям их лексики, так как младшие школьники далеко не всегда высказывают в устной форме даже тогда, когда могут использовать нужные слова. Устные пояснения взрослых, состоящих из ряда следующих друг за другом кратких пояснений, многими учащихся начальных классов с интеллектуальной недостаточностью фактически не воспринимаются. Они вполне могут действовать только совместно с учителями или по конкретным заданиям [7, с. 39].

У младших школьников с ограниченными возможностями здоровья также отмечается некоторая ограниченность знаний и представлений о социальном окружении. Младшие школьники данной категории позже их сверстников начинают верно, оценивать особенности общественного устройства. Большинство учащихся начальных классов с ограниченными возможностями здоровья подвержены внушениям и одновременно весьма устойчиво сопротивляются всему новому материалу и любым воздействиям на них [9, с. 72].

Произвольность внимания весьма избирательна, требуются весьма значительные усилия для их привлечения, фиксаций, они нестойкие, легко истощаются, постоянно отвлекаются. Это создает младшим школьникам с ограниченными возможностями здоровья существенные трудности и даже дополнительные барьеры при овладении не только базисными школьными навыками, а также развивать у них способности к межличностному взаимодействию.

Мышление у подобных категорий младших школьников вполне конкретное, ограниченное несущественным социальным опытом, реализацией собственных потребностей, некритичные, непоследовательные и стереотипные формы мышления. Регулирующие роли мышления в поведении слабые, отмечаются сниженные способности к отвлеченным видам деятельности. Младшие школьники с ограниченными возможностями здоровья не могут планировать свою активность по отдельным стадиям и заранее предвидеть последствия.

Кроме того, недостатки адаптации к окружающей среде, существенно затрудняют фактически все процессы ощущения и восприятия [4, с. 61].

Наличие дефектов здоровья значительно затрудняют решения задач выстраивания нормативных эталонов социального поведения, повышая при этом вероятность социальных отклонений, влияя на особенности личностной направленности, обнаруживая примитивные потребности, отсутствия самостоятельных действий.

Б.В. Белявский [3], Е.В. Гаврилова [6], Е.Т. Логинова [11] и другие исследователи также всегда указывали, что младшим школьникам с ограниченными возможностями здоровья характерны низкие уровни развития, как потребностей, так и мотивационной сферы, своеобразия проявления воли. Весьма характерными чертами личности данной категории младших школьников является отсутствие инициативности и самостоятельности, им присущи непосредственные импульсивные реакции на внешние раздражители, как позитивные, так и негативные впечатления, необдуманные поступках.

Т.В. Лисовская [10] и другие ученые отмечают, что произвольность поступков младших школьников с ограниченными возможностями здоровья отличаются отсутствием какой-либо инициативы, бесконтрольными побуждениями, непомерным упрямством, повышенной внушаемостью, отсутствием социальных контактов и личностных потребностей. Поступки чаще всего не обдуманны, отсутствует выбор преобладающих мотивов. А.Р. Маллер, Г.В. Цикото отмечали тот факт, что поведение из-за того, что сами поступки часто весьма импульсивны, крайне непоследовательно, неожиданно. Действия то отличаются пассивностью, то прерываются неожиданными и обычно противоречащими друг другу поступками, что, весьма часто, затрудняет приспособления учащихся начальных классов с ограниченными возможностями здоровья к практической жизни [12, с. 87].

В современных условиях главными направлениями специального образования является обеспечение постепенного развития адаптации и социализации в ходе всего учебно-воспитательного процесса.

Развитие личности осуществляется по двум взаимно дополняющим друг друга направлениям социализации (присвоения общественного опыта) и индивидуализации (приобретения самостоятельности в действиях и поступках и при организации учебной деятельности).

Помимо целостного подхода к личности младшего школьника, важно осознание и принятие общих установок на то, что, независимо от имеющихся отклонений в развитии, задачами коррекционной и образовательной деятельности являются создания необходимых всех психологических и также педагогических условий для формирования младших школьников, по выражению Л.С. Выготского, на уровни «социальных мер полноценности или максимального приближения к ним». Специальное коррекционное образование как раз и способствует базовым навыкам всех составляющих образов жизнедеятельности с учетом специфики затруднений данных категорий младших школьников. Данные базовые навыки относятся к сферам жизнеобеспечения и самообслуживания, социализации и коммуникации, а также рекреации.

Социальные формы направленности обучения детей с интеллектуальной недостаточностью обеспечиваются как содержаниями, так и формами организации коррекционных и образовательных процессов [13, с. 64].

Основной задачей коррекционной и образовательной деятельности являются поступательные социокультурные сферы развития младших школьников с ограниченными возможностями здоровья путем постоянной передачи им системы ценностей, правил поведения, базисных умений, знаний, а также навыков, соответствующих им интересам и также потребностям, коррекции существующих нарушений в целях их социальной адаптации и включений в жизнь социума. Важными предпосылками для продолжения социализации и адаптации каждого учащегося начальной школы с нарушениями умственного развития являются формирование умений ориентироваться в сфере межличностных отношений, учебном коллективе, способности принимать обоснованные решения в реальной действительности [15, с. 62].

Романова Е.А. в своем исследовании выделяет цели педагогической деятельности педагогов, направленные на формирование социальной адаптации учащихся начальной коррекционной школы, заключающиеся в формировании готовности всех школьников с ограниченными возможностями здоровья к включению в социальную среду и овладения навыками межличностного общения [14, с. 97]. Для достижения цели необходимы решения следующих педагогических задач. Так, в частности, формирование у младших школьников с ограниченными возможностями здоровья всех значимых качеств личности, обеспечивающих подобную готовность. Кроме того, формирование, как знаний, так и умений, позволяющих всем младшим школьников включаться в социальную среду развития. Помимо этого, формирование знаний и умений, позволяющих детям с ограниченными возможностями здоровья овладеть основными видами социально-бытовой деятельности [10 с. 74].

В целом показателями, как социализации, так и адаптации младших школьников с ограниченными возможностями здоровья являются возможности вести независимый образ жизни, постепенно выстраивать гармоничное взаимодействие с окружающими их взрослыми и сверстниками и приспосабливаться к условиям социального окружения.

Зная все указанные выше особенности развития детей с ограниченными возможностями здоро-

вья, необходимо учитывать, что по отношению к ним перестают действовать классические способы решения всех учебных задач в течении всего младшего дошкольного возраста.

В силу этого весьма значимым в настоящее время является признание всеми педагогами положения о том, что как ограничения в жизнедеятельности, так и недостаточная социализация учащихся начальной школы с ограниченными возможностями здоровья непосредственно связаны не с базисными нарушениями, а именно с отсутствием достаточной адаптации и социализации.

Список литературы

1. *Абрамова Г.С.* Проблемы взаимоотношений детей со взрослыми: формы общения и рычаги защиты / Психологический журнал. 2011. № 11 (121).
2. *Баряева Л.Б., Бгажнокова И.М., Бойков Д.И.* Обучение детей с выраженным недоразвитием интеллекта / Коллектив авторов. «ВЛАДОС», 2013. (Коррекционная педагогика (Владос)).
3. *Белявский Б.* В. Обучение детей с нарушением интеллекта социальному взаимодействию в процессе моделируемой педагогом деятельности: дис. канд. пед. наук: 13.00.03 / Белявский Борис Викторович. Екатеринбург, 2012. 199 с.
4. *Браткова М.* В., *Караневская О.В., Титова О.В.* Индивидуальный образовательный маршрут для детей младшего школьного возраста со сложной структурой нарушения развития / М. В. Браткова, О. В. Караневская, О. В. Титова. М.: ЛОГОМАГ, 2015. 122 с.
5. *Выготский Л.С.* Развитие высших форм внимания в детском возрасте. Хрестоматия по вниманию / Л.С. Выготский. М.: Просвещение, 1976.
6. *Гаврилова Е.В.* Психолого-педагогическая помощь младшим школьникам с социальной депривацией, средствами коррекционной ритмики в условиях школы-интерната : дис.... канд. психол. наук: 19.00.07 / Гаврилова Елена Викторовна. Курск, 2006. 208 с.
7. *Ермолаева Ю.Н.* Ребенок с ограниченными возможностями в семье: медико-социальная реабилитация: дис. д-ра мед. наук : 14.00.52 / Ермолаева Юлия Николаевна. Волгоград, 2008. 345 с.
8. *Зимняя И.* А. Ключевые компетентности как результативно-целевая основа компетентностного подхода в образовании. Авторская версия / И. А. Зимняя. М.: Исследовательский центр проблем качества подготовки специалистов, 2004. 42 с.
9. *Коноплева А.Н.* Образовательная интеграция и социальная адаптация детей с ограниченными возможностями как социальная и психолого-педагогическая проблема / А. Н. Коноплева // Образовательная интеграция и социальная адаптация лиц с ограниченными возможностями: пособие для учителей, психологов и родителей детей с ограниченными возможностями / Руковод. А. Н. Коноплева; Ред. Т. Л. Лещинская. Минск: Национальный институт образования, 2005.
10. *Лисовская Т.В.* Невербальная коммуникация как средство включения детей с тяжелой интеллектуальной недостаточностью в социальные контакты с окружающими / Т. В. Лисовская // Образовательная интеграция и социальная адаптация лиц с ограниченными возможностями: пособие для учителей, психологов и родителей детей с ограниченными возможностями / Руковод. А. Н. Коноплева; Ред. Т. Л. Лещинская. – Минск : Национальный институт образования, 2005. С.66-74.
11. *Логинова Е.Т.* Социально-педагогическое обеспечение социализации детей с выраженной интеллектуальной и сенсомоторной недостаточностью в системе образования: дис. д-ра пед. наук: 13.00.03 / Логинова Екатерина Тофиковна. Санкт-Петербург, 2007. 391 с.
12. *Маллер А.Р., Цикото Г.В.* Воспитание и обучение детей с тяжелой интеллектуальной недостаточностью: учебное пособие для студентов высших педагогических учебных заведений / А. Р. Маллер, Г.В. Цикото. М.: Издательский центр «Академия», 2003. 208 с.
13. Педагогическое сопровождение семьи, воспитывающей ребенка раннего возраста с отклонениями в развитии: пособие для педагога-дефектолога и родителей / Е. А. Стребелева, Ф. А. Мишина. М.: Парадигма, 2010. 72 с.
14. *Романова Е.А.* Теоретические основы применения компетентностного подхода при оценке образовательных потребностей детей с умеренной и тяжелой степенями умственной отсталости / Е. А. Романова // Специальная педагогика и специальная психология: современные пробелы теории, истории, методологии / Материалы V международного теоретико-методологического семинара. Том 1. М.: Логомаг, 2013. С. 150-153.
15. *Чернова Н.М.* Проблема семей, имеющих детей с ограниченными возможностями здоровья / Н. М. Чернова // Коррекционная педагогика: теория и практика. 2011. № 1. С.4-7.

Reference list

1. *Abramova G.* The issues in the children interaction with adults: Forms of communication and levers of protection / Psychological Journal. 2011. № 11 (121).
2. *Baryaeva L., Bgazhnokova I., Boykov D.* The education of children with severe underdevelopment of the intellect / Authors team. VLADOS, 2013. (Correctional pedagogy (Vlados)).

3. *Belyavskiy B.* The education of children with intellectual disabilities and social interaction in the process modeled by the teacher activity: Thesis of PhD in Pedagogy: 13.00.03 / Belyavskiy Boris Viktorovich. Ekaterinburg, 2012. 199 p.
4. *Bratkova M., Karanevskaya O., Titova O.* Individual educational route for the children of primary school age with complex structure developmental disorders / M. Bratkova, O. Karanevskaya, O. Titova. M.: LOGOMAG, 2015. 122 p.
5. *Vygotskiy L.* The development of attention higher forms in childhood. The anthology of attention / L. Vygotskiy. M.: Prosveshchenie, 1976.
6. *Gavrilova E.* Psychological and pedagogical support of younger pupils with social deprivation means, the correctional rhythm in conditions of boarding school: Thesis of PhD in Pedagogy: 19.00.07 / Gavrilova Elena. Kursk, 2006. 208 p.
7. *Ermolaeva Yu.* A child with disabilities in the family: Medical and social rehabilitation: Thesis of Doctor of Medicine: 14.00.52 / Ermolaeva Yuliya Nikolaevna. Volgograd, 2008. 345 p.
8. *Zimnyaya I.* A key competence as effectively-targeted basis of competence approach in education. Author's version / I. Zimnyaya. M.: The Research Center of Problems of Training Quality, 2004. 42 p.
9. *Konopleva A.* Educational integration and social adaptation of children with disabilities as a social and psychological-pedagogical problem / A. Konopleva // Educational integration and social adaptation of persons with disabilities: Textbook for teachers, psychologists and parents of children with disabilities / Guidance by A. Konopleva; Edition by T. Leshchinskaya. Minsk: national Institute of education, 2005.
10. *Lisovskaya T.* Nonverbal communication as a means of inclusion of children with severe intellectual disabilities in social contact with others / T. Lisovskaya // Educational integration and social adaptation of persons with disabilities: a manual for teachers, psychologists and parents of children with disabilities / Guidance by A. Konopleva; Edition by T. Leshchinskaya. Minsk: national Institute of education, 2005. P. 66-74.
11. *Loginova E.* Socio-pedagogical support of children socialization with severe intellectual and sensory disabilities in the education system: Thesis of Doctor of Pedagogy: 13.00.03 / Loginova Ekaterina Rafikovna. Saint-Petersburg, 2007. 391 p.
12. *Maller A., Tsikoto G.* The education and training of children with severe intellectual disabilities: Textbook for students of higher pedagogical education institutions / A. Maller, G. Tsikoto. M.: Publishing center "Akademiya", 2003. 208 p.
13. Pedagogical support of families having young children with developmental disabilities: Handbook for teacher-pathologists and parents / Strebeleva E., F. Mishina. M.: Paradigma, 2010. 72 p.
14. *Romanova E.* The theoretical basis of the competence approach in assessing the educational needs of children with moderate and severe degrees of mental retardation / E. Romanova // Special pedagogy and special psychology: Contemporary spaces of theory, history, methodology / Proceedings of V international theoretical and methodological seminar. Volume 1. M.: Logomag, 2013. P. 150-153.
15. *Chernova N.* The problem of families having children with disabilities / N. Chernova // Correctional Pedagogy: Theory and practice. 2011. №. 1. P. 4-7.

УДК 378.046.2

Ковтунович М.Г.,
кандидат педагогических наук, доцент, начальник отдела аспирантуры и докторантуры Московской государственной академии водного транспорта – филиала Государственного университета морского и речного флота имени адмирала С.О. Макарова

Корытова М.А.,
кандидат физико-математических наук, доцент, доцент кафедры математического анализа и методики преподавания математики Института естественных и точных наук Южно-Уральского государственного университета

ОПРЕДЕЛЕНИЕ МОТИВАЦИИ К ПРОФЕССИИ И ТИПОВ ЛИЧНОСТИ У СТУДЕНТОВ ОЧНОЙ И ЗАОЧНОЙ ФОРМ ОБУЧЕНИЯ

В статье предлагается анализ экспериментального изучения мотивации к профессиональной деятельности и применение опросника Дж. Холланда для определения типа личности студентов очной и заочной форм обучения направления «Государственное и муниципальное управление». Выявлены различия в профессиональной мотивации у студентов разных форм обучения.

Для изучения мотивации к профессиональной деятельности был использован опросник «Профессиональная мотивация учащихся»[6]. В опроснике представлено 20 вопросов с трех альтернативным вынужденным выбором. Мотивы профессиональной деятельности в опроснике подразделены на четыре группы: мотивы собственно труда (ориентация на работу, получение квалификации); мотивы социальной значимости труда (включая оплату труда и его престижность); мотивы самоутверждения в труде (получение определенного социального статуса, реализация в труде собственных жизненных целей и устремлений); мотивы профессионального мастерства. По суммарному количеству сделанных выборов определялась выраженность тех или иных профессиональных мотивов у каждого отдельного респондента.

Тип личности студентов очной и заочной форм обучения определялся с помощью опросника Дж. Холланда [6]: реалистичный; интеллектуальный; социальный; конвенциальный (стандартный); предприимчивый; артистический. Была определена практическая значимость полученных данных при использовании их в процессе профотбора.

Предложенный алгоритм проведения исследования может стать некой моделью для профотбора в службах управления персоналом для выявления изучаемых качеств и сравнения результатов сотрудников уже работающих в организации с результатами претендентов на вакантную должность. Важным такой подход является и для подготовки менеджеров в высшей школе, которая должна соответствовать требованиям современного экономического состояния общества и запросам на новые управленческие кадры.

Ключевые слова: профессиональная мотивация, типы личности, опросники, менеджеры

Kovtunovich M.,
PhD in Pedagogy, Associate Professor, Head of Department of Postgraduate and Doctoral Studies of the Moscow State Academy of Water Transport – the Branch of Admiral Makarov State University of Maritime and Inland Shipping

Korytova M.,
PhD in Physics and Mathematics, Associate Professor, Associate Professor of Chair of Mathematical Analysis and Methods of Teaching Mathematics of the Institute of Natural and Exact Sciences of the South-Ural State University

THE MOTIVATION DETERMINATION FOR THE PROFESSION AND PERSONALITY TYPES AMONG STUDENTS OF INTRAMURAL AND EXTRAMURAL FORMS OF TRAINING

This article offers the experimental study analysis of motivation for professional activity and John Holland's questionnaire application to determine personality type among students of intramural and extramural forms of the training direction "State and municipal management". There are revealed differences in professional motivation among students of various training forms. The "Professional students' motivation" questionnaire has been used to study motivation in a professional activity [6].

Twentieth questions are presented in the questionnaire with three alternative force choices. The professional activity motives are divided into following four groups in the questionnaire: the motives of an actual work (focus on work, qualification); the motives of social work significance (including wage payment and its prestigiousness); the motives of work self-affirmation (obtaining a certain social status, the work implementation by owns life goals and ambitions); the motives of professional skills. The total number of made choices has been determined the severity of those or other professional motives for each individual respondent.

The personality type among students of intramural and extramural forms of training is determining by using John Holland's questionnaire [6]: the realistic; intellectual; social; conventional (standard); enterprising; artistic.

There has been determined the practical significance of obtained data, when used in the professional section process.

The introduced algorithm of carrying out study can become a kind of model for professional selection in management services personnel to identify study skills and to compare employees' results already working in an organization with the results of applicants for the vacant position. This important approach is for managers training in higher school, which must meet the requirements of a modern economic state of the society and requests for new management personnel.

Keywords: professional motivation, personality types, questionnaire, managers

В современном постиндустриальном обществе в корпоративной политике различных организаций большое внимание уделяется вопросам управления персоналом. Этот процесс имеет множество характеристик и направлен в первую очередь на обеспечение качества работы сотрудников и гармоничные взаимосвязи различных структурных подразделений с целью формирования целостного подхода к реализации деятельности. Одним из ключевых моментов работы служб по управлению человеческими ресурсами в государственных и муниципальных учреждениях является профессиональный отбор на вакантную должность. Тенденции в этой области деятельности HR-менеджеров знаменуются тем, что в учет принимается лишь наличие выраженных психологических свойств личности, которые в свою очередь должны по возможности соответствовать профессионально-важным качествам применительно к профессии или роду деятельности человека, оставляя такое свойство личности как целостность без внимания.

Однако эффективное управление организациями, предприятиями, а тем более государственными и муниципальными учреждениями, невозможно без новых подходов к управлению, а значит и к отбору и подбору персонала. Такой подход в научной литературе получил название «социально ориентированное управление», и «центральное место в системе социально ориентированного управления занимает человеческий фактор, социальная сторона управления»[5, с. 422].

Такое управление должно основываться на изучении личности сотрудника, но, прежде всего, изучении личностных предпочтений и мотивации будущих сотрудников, в том числе студентов, выбравших менеджмент своей будущей профессией. Поэтому, здесь невозможно не обратиться к таким научным разделам психологии как «психология личности» и «социальная психология», ведь «аспекты поведения и познания могут быть объяснены с учетом индивидуальных особенностей человека» [4, с. 45], которые включают в себя их личностные особенности (потребности, мотивы, ценности, предпочтения).

Мы в своем исследовании, остановимся как раз на мотивах профессиональной деятельности, с одной стороны, как важной составляющей индивидуальности работника (студента), и как важнейшего вопроса управления, с другой стороны. «Это обусловлено тем, что именно мотивация выступает непосредственной причиной поведения человека, а разработать систему методов управления работников можно только зная, каковы побудительные причины его деятельности, какие мотивы лежат в основе его поведения в организации, каковы его ценностные ориентации и какими ценностями он руководствуется. Это и является, с нашей точки зрения, одной из основных задач эффективного управления»[1, с. 198].

В нашем исследовании вопрос целостности является ключевым и главным образом направлен, во-первых, на выявление подобного рода характеристик у будущих специалистов в сфере государственной службы, не имеющих опыт работы (так как именно им предстоит в будущем самоопределяться в профессиональной деятельности) и будущих специалистов – менеджеров, имеющих некоторый опыт работы в различных организациях и получающие образование по направлению государственного и муниципального управления.

С другой стороны, предлагаемый нами алгоритм проведения исследования может стать некой моделью для профотбора в службах управления персоналом, где аналогично применяемым нами методикам, могут быть подобраны подобные средства выявления изучаемых качеств и сравнение результатов сотрудников уже работающих в организации с результатами претендентов на вакантную должность.

Кроме того, важным остается и вопрос подготовки менеджеров в высшей школе, которая должна соответствовать требованиям современного экономического состояния общества и запросам на новые управленческие кадры[7].

В исследовании принимали участие студенты очной и заочной форм обучения, обучающиеся по направлению «Государственное и муниципальное управление».

Профессия *менеджер* относится к типу «Человек – знак – человек» в классификации Е. А. Климова [2]. Профессиональная деятельность менеджера в большей степени реализуется через обращение к законодательной системе органов управления и лишь, затем реализуется через общение с другими людьми, т.е. взаимодействие с ними происходит через знаковую систему, представленную законодательными актами.

Нами были использованы две методики, одна из которых направлена на изучение мотивации к освоению профессии у учащихся, а другая на определение типов личности людей, занимающихся различной профессиональной деятельностью. Эти методики были проведены на двух выборках студентов, обучающихся на очной и заочной формах обучения.

Для изучения *мотивации к профессиональной деятельности* мы использовали опросник «Профессиональная мотивация учащихся»[6]. В опроснике представлено 20 вопросов с трех альтернативным вынужденным выбором. Мотивы профессиональной деятельности в опроснике подразделены на четыре группы:

1) мотивы собственно труда (ориентация на работу, получение квалификации);

2) мотивы социальной значимости труда (включая оплату труда и его престижность);

3) мотивы самоутверждения в труде (получение определенного социального статуса, реализация в труде собственных жизненных целей и устремлений);

4) мотивы профессионального мастерства.

По суммарному количеству сделанных выборов определялась выраженность тех или иных профессиональных мотивов у каждого отдельного респондента.

Тип личности студентов очной и заочной форм обучения определялся с помощью опросника Дж. Холланда[6]. Согласно Дж. Холланду, различают шесть типов личности: реалистичный; интеллектуальный; социальный; конвенциальный (стандартный); предприимчивый; артистический.

Каждый тип характеризуется определенными особенностями темперамента, характера и т.д. В связи с этим, определенному психологическому типу личности соответствуют профессии, в которых человек может достичь определенных успехов.

Опросник Дж. Холланда включает в себя список, состоящий из 42 альтернатив. При ответе на каждый вопрос респондент должен выбрать из двух предложенных профессий ту, по которой он хотел бы работать.

На заключительном этапе работы проводился сопоставительный анализ результатов, полученных у студентов различных форм обучения на факультете государственного и муниципального управления по обоим опросникам.

Задачей исследования явилась проверка экспериментальной гипотезы, состоящей в следующем:

– профессиональные предпочтения студентов очной и заочной форм обучения определяются за счет качества мотивации;

– типология личности у студентов очной и заочной форм обучения различна.

Здесь необходимо определиться, что понимается под системой предпочтений: «Под системой предпочтений понимают совокупность взглядов, ценностей, убеждений, интересов, с помощью которых индивид сравнивает альтернативы и принимает решение. Каждый человек обладает уникальными предпочтениями, которые складываются под влиянием его индивидуальных психических свойств, воспитания, обучения и жизненного опыта. Принятие решений постоянно сопровождает деятельность людей, поэтому система предпочтений – это активный и постоянно «включенный» механизм, он используется для сравнения и выбора альтернатив» [3, с. 101]. Любая процедура опроса – это выбор альтернатив, а значит, выбор предпочтений.

Процедура опроса заключалась в заполнении испытуемыми бланков опросников и дальнейшей их обработке при помощи ключей.

Опросник «Профессиональная мотивация учащихся». Обработка данных проводилась при помощи ключа. Ключ построен таким образом, что в его строчках даны варианты ответов, соответствующие выраженности одного из 4-х мотивов профессиональной деятельности. Строчки ключа (их четыре) соответствуют группам мотивов: первая – мотивам собственно труда; вторая – мотивам социальной значимости труда; третья – мотивам самоутверждения в труде; четвертая – мотивам профессионального мастерства. Путем суммирования выборов, относящихся к каждой из четырех строк, может быть получено определенное количество выборов (сырых баллов) для каждой группы мотивов (для первой и второй группы мотивов от 0 до 18; для третьей и четвертой – от 0 до 12). Поскольку опросник построен таким образом, что количество максимально возможных выборов для каждой группы мотивов неодинаково, для дальнейшего анализа данных количество сырых баллов для первой и второй групп мотивов умножается на 2, а для третьей и четвертой – на три.

Далее проводилось ранжирование групп мотивов для каждого респондента. Пусть у респондентов

(группа студентов-очников) мотивам социальной значимости соответствует 16 баллов, мотивам собственно труда – 12; мотивам самоутверждения в труде – 9 и мотивам профессионального мастерства 6 баллов. Таким образом, мотивам присуждались ранги: 1 (социальная значимость), 2 (собственно труд), 3 (самоутверждение) и 4 (профессиональное мастерство). Затем определялась относительная представленность каждого из 4-х мотива в первой, второй, третьей и четвертой позициях (в процентном соотношении). Данные обобщались по выборкам студентов.

Опросник типов личности (по Дж. Холланду). Обработка результатов проводилась с использованием ключа. Ключ состоит из 6-ти столбцов, соответствующих 6-ти типам личности. I – реалистичный, II – интеллектуальный, III – социальный, IV – конвенциальный (стандартный), V – предприимчивый, VI – артистический. В результате заполнения бланка опросника было получено определенное количество выборов для каждого столбца (типа личности). Далее, аналогично ранжированию выборов мотивов трудовой деятельности (первый опросник) определялось шесть групп типов личности (по степени их выраженности), представленных в обеих группах респондентов. Данные также обобщались по выборкам студентов.

Результаты, полученные с помощью опросников профессиональной мотивации учащихся и типов личности, можно представить в виде диаграмм, характеризующих распределение данных внутри и между группами (рис 1 – 2).

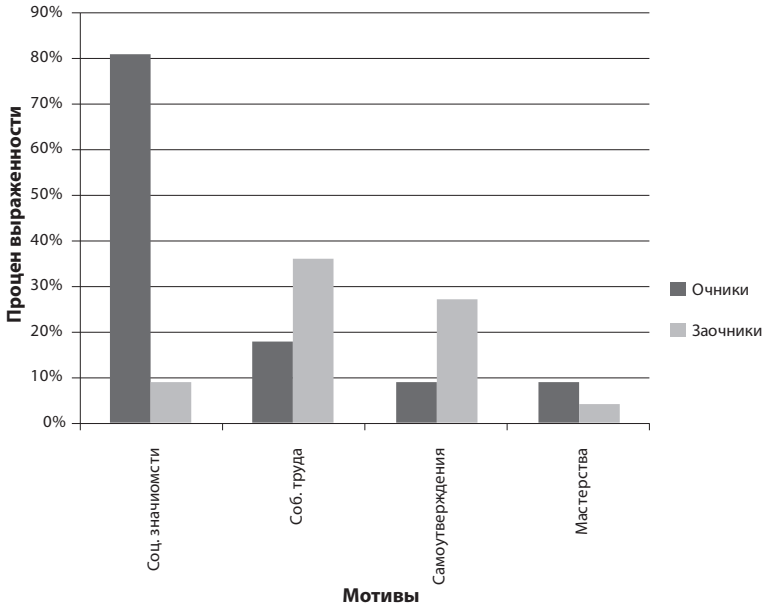

Рис. 1. Диаграмма «Структура профессиональной мотивации у студентов различных форм обучения (“очники” и “заочники”)»

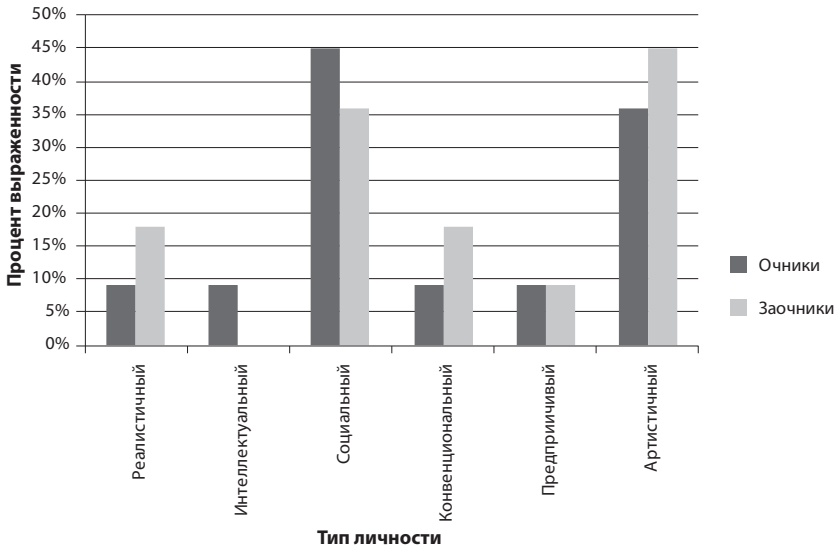

Рис. 2. Диаграмма «Представленность типов личности у студентов различных специальностей ("очников" и "заочники")»

Предоставление полученных сведений о результатах проведенного исследования позволяет провести анализ данных по методике: *Профессиональная мотивация*. Так было установлено, что для выборки студентов очного отделения наиболее значимым является мотив *социальной значимости труда* (на первое место его поставил 81% респондентов), на втором месте по значимости для студентов этой выборки находится мотив самоутверждения в труде (64%), на третьем месте – мотив профессионального мастерства (45%) (см. рис. 1). Данные результаты позволяют нам говорить о включенности этих студентов в профессиональную деятельность менеджеров государственного и муниципального управления, т.к. судя по проведенному теоретическому анализу выраженность мотива социальной значимости труда является базовой для профессиональной деятельности госслужащего.

Для выборки студентов *заочной формы обучения* наиболее значимым также является мотив *социальной значимости труда* (36%), однако 27% испытуемых поставили его на второе место и 36% только на третье (см. рис. 1). Можно сказать, что для «заочников» главным мотивом наряду с мотивом социальной значимости труда является мотив *собственно труда*. На второе место большинство респондентов «заочников» поставили мотив *собственно труда* (56%), наименее важным оказался мотив *самоутверждения в труде*(36%). Такое распределение предпочтений в мотивационной структуре личности студентов заочной формы обучения может объясняться, прежде всего, наличием трудового стажа, а также заинтересованностью, прежде всего, повысить свой профессионализм за счет получения новых знаний и продвинутся по работе, выйдя на новый уровень развития компетенций в общем, и карьерным ростом в частности.

Следует отметить, что у «заочников» в отличие от «очников», наблюдается большой разброс данных (см. рис 1), что может быть связано со спецификой их профессиональной подготовки («без отрыва от производства», где трудовая деятельность является первостепенной целью, а обучение по данной специальности не является ведущей деятельностью. Студенты же очной формы обучения к концу учебы приобрели не только знания, но и в процессе ведущей для них деятельности в виде профессиональной подготовки по заданному направлению сформировали отношение к своей будущей трудовой деятельности. Другими словами, можно сказать, что у студентов очной формы обучения получилось целостное виденье профессии, образовалась психологическая установка к труду менеджера.

Таким образом, для обеих групп респондентов важным является мотив *социальной значимости* профессии. Однако у «очников», не имеющих опыта работы он выражен в большей степени (примерно в два раза больше, чем у «заочников») (рис. 1). Вторым по значимости для выборки «очников» является мотив самоутверждения в труде. Для выборки «заочников» это мотив собственно труда. На третье место «очники» поставили мотив профессионального мастерства, а «заочники» предпочли мотив социальной значимости труда. На четвертом же месте для «заочников» оказался мотив самоутверждения в труде.

Таким образом, *профессиональные мотивы у студентов различных форм обучения ранжированы по-разному*.

Обратимся к анализу данных исследования по результатам проведения методики *Типы личности*. Оказалось, что к наиболее выраженному типу личности у студентов «*очников*» относится *социальный тип* (45% респондентов) и *артистичный тип*(36%) (см. рис.2). Полученные данные соответствуют интуитивным представлениям в обыденном сознании человека о профессиональной деятельности специалистов менеджеров как человеке, который должен обладать способностью к работе с людьми и тяготеть к общественным отношениям, иметь многочисленное социальное окружение, при этом при работе с клиентом задействовать множество внутренних качеств, способствующих достижению стоящих перед ним целей. При этом деятельность менеджера в известном смысле является творческой, его мышление должно быть гибким, а восприятие хорошо развитым.

Полагаясь на полученные результаты по данным методикам, можно определить практическую значимость этих данных при использовании их в процессе профотбора. Так, молодые специалисты по сравнению с сотрудниками, имеющими стаж работы при трудоустройстве, могут находится в более выгодном положении, так как в мотивационно-личностном плане имеют более целостную структуру субъективного отношения к будущей профессиональной деятельности по данной специальности, а это может означать, что их деятельность в организации или службе будет ориентирована преимущественно в одном направлении – направлении реализации профессиональных функций, способствуя получению качественного продукта трудовой деятельности. С точки зрения личностного подхода такая характеристика несколько весомей, нежели показатели, характеризующие накопленные, но при этом не сведенные в единую систему знания, умения, навыки у более опытных работников.

Список литературы

1. *Авдеев В.В., Ковтунович М.Г.* Эффективная система мотивации и стимулирования труда как один из факторов улучшения труда спасателей // Вестник Орловского государственного университета. № 4 (39). Орел: ГОУ ВПО «Орловский государственный университет», ООО Издательский Дом «Алеф-Пресс», 2014. С. 198 – 201.
2. *Климов Е.А.* «Потемки» и «светильники» в становлении профессионала: пособие для занятых трудовым и профессиональным самовоспитанием. М.: Московский психолого-социальный институт, 2007. 192 с.
3. *Ковтунович М.Г.* Когнитивная ориентация личности руководителя и ее взаимосвязь с смысложизненными ориентациями и направленностью личности // Вестник Орловского государственного университета. № 6 (35). Орел: ГОУ ВПО «Орловский государственный университет», ООО Издательский Дом «Алеф-Пресс», 2013. С. 100 – 104.
4. *Ковтунович М.Г., Леонова О.И.* Личность как предмет психологического анализа в работах зарубежных авторов начала XXI века // Современная зарубежная психология. 2012. № 1. С. 43-52. [Электронное издание] URL:http://psychlib.ru/mgppu/periodica/SZP012012/Klk-043.htm [Дата обращения 24.02.2017].
5. *Левина Е.В. Особенности* фасилитации внутригрупповой работы в условиях социально-ориентированного управления // Актуальные проблемы гуманитарных и естественных наук. 2013. № 5(52). С. 422–433.
6. Практикум по психологии профессиональной деятельности и менеджмента (под ред. Никифорова Г., Дмитриевой М., Снеткова В.) «Питер», 2001. С. 26.
7. *Шунайлова С.А.* Формирование экономико-математической компетенции будущих менеджеров в ВУЗе. Автореферат диссертации на соискание ученой степени канд. пед. наук по специальности 13 00 08. теория и методика профессионального образования. Челябинск, 2009.

Reference list

1. *Avdeev V., Koftunovich M.* The effective system of motivation and stimulation of labour as a factor of improvement of rescuers work // Bulletin of the Orel State University. № 4 (39). Orel: SEI HPE "Orel State University", LLC Publishing House "Alef - Press", 2014. P. 198-201.
2. *Klimov E.* "Darkness" and "Lights" in the formation of a professional: Textbook for employed work and professional self-education. M: Moscow Psychological-Social Institute, 2007. 192 p.
3. *Kovtunovich M.* The cognitive orientation of the personality and its relation with life guiding orientations and orientation of the personality // Bulletin of the Orel State University. № 6 (35). Orel: SEI HPE "Orel state University", LLC Publishing House "Alef - Press", 2013. P. 100-104.
4. *Kovtunovich M., Leonova O.* Personality as a subject of psychological analysis in the works of foreign authors in the beginning of twenty-first century // Modern foreign psychology. 2012. № 1. P. 43-52 [Electronic edition] URL:http://psychlib.ru/mgppu/periodica/SZP012012/Klk-043.htm [date of access: 24.02.2017].
5. *Levina E.* Features of intra-group facilitation work in the context of socio-oriented management // Actual Issues of Humanitarian and Natural Sciences. 2013. № 5(52). P. 422-433.
6. Workshop on psychology of professional activity and management (Edition by G. Nikiforov, M. Dmitrieva, V. Snetkov). "Piter", 2001. P. 26.
7. *Shunaylova S.* The formation of economic-mathematical competence of the intended managers at a higher education institution. Synopsis of a thesis on competition of PhD in Pedagogy scientific degree in the 13 00 08 specialty – Theory and methodology of professional education. Chelyabinsk, 2009.

УДК 378.4

Шунайлова С.А.,
кандидат педагогических наук, доцент кафедры математического анализа и методики преподавания математики Института естественных и точных наук Южно-Уральского государственного университета

ТЕХНОЛОГИЯ РЕАЛИЗАЦИИ МОДЕЛИ И ПЕДАГОГИЧЕСКИХ УСЛОВИЙ ФОРМИРОВАНИЯ ЭКОНОМИКО-МАТЕМАТИЧЕСКОЙ КОМПЕТЕНЦИИ

В статье рассматривается сущность, структура, модель и технология формирования экономико-математической компетенции менеджеров при условии эффективного сочетания выдвинутых педагогических условий.
Дано определение «экономико-математическую компетентность» как интегративную, интеллектуально и личностно обусловленную характеристику личности менеджера, которая отражает его способность применять экономические знания и математические методы при решении управленческих задач и повышении их эффективности»[3].
В состав экономико-математической компетенции автором включены экономико-математические знания, экономико-математические умения, интеллектуальные способности и качества личности и мотивационно-ценностное отношение к экономико-математическим знаниям и умениям в управленческой деятельности.
Дано качественное описание всех компонентов, рассмотрена, построенная автором, модель формирования экономико-математической компетенции менеджера, к которым она отнесла целевой, содержательный, деятельностный и результативно-оценочный компоненты. Рассмотрены этапы реализации описанной модели – этап ориентации – этап содержательного наполнения – этап самоопределения и даны их характеристики.
Для успешной реализации модели формирования экономико-математической компетенции, автор предлагает использовать педагогическую технологиею формирования экономико-математической компетенции будущего менеджера в процессе его профессиональной подготовки в вузе как последовательную и взаимосвязанную систему действий преподавателя, направленных на достижение поставленной педагогической цели наиболее эффективным способом.
В работе выдвинуты и обсуждаются педагогические условия успешного функционирования модели формирования экономико-математической компетенции будущего менеджера, к которым автор отнесла: мотивирование студентов к применению экономико-математических методов при анализе, проектировании и принятии управленческого решения; разработку практических заданий по предметам на основе межпредметных связей и интеграции естественно-научных, общепрофессиональных и специальных дисциплин и освоение студентами опыта работы в проектных командах и оценки экономической, социальной и психологической эффективности выдвинутых инициатив.
Эффективное сочетание выдвинутых автором педагогических условий дает наиболее значимый результат в достижении цели профессиональной подготовки менеджеров в высшей школе, что подтверждено результатами формирующего педагогического эксперимента.
Ключевые слова: экономико-математическая компетентность, структура и состав экономико-математической компетенции, модель формирования компетенции, педагогическая технология, педагогические условия, формирующий педагогический эксперимент

Shunaylova S.,
PhD in Pedagogy, Associate Professor of Chair of Mathematical Analysis and Methods of Teaching Mathematics of the Institute of Natural and Exact Sciences of the South-Ural State University

TECHNOLOGY IMPLEMENTATION OF THE MODEL AND PEDAGOGICAL CONDITIONS OF THE ECONOMIC-MATHEMATICAL COMPETENCE FORMATION

The essence, structure, model and technology of the economic-mathematical competence formation of managers are considered in the article to provide an effective combination of the advanced pedagogical conditions.

The definition of "economic-mathematical competence" is given as an integrative, intellectually and personally defined characteristic of the manager's personality that reflects his ability to apply economic knowledge and mathematical methods in solving managerial tasks and increasing their effectiveness [3].

In the composition of economic-mathematical competence, the article author is included economic-mathematical knowledge, economic-mathematical skills, intellectual abilities and personal qualities, and a motivational-value attitude to economic-mathematical knowledge and skills in managerial activities

There is given a qualitative description of all components, considered the model of the economic-mathematical competences formation, constructed by the article author, she has attributed the target, content, activity and performance-evaluation components to ones. The following stages of the described model implementation are considered: the orientation stage, the content filling stage, the self-determination stage and their characteristics.

For the successful implementation of the model for the economic-mathematical competence formation, the author is suggested to use the pedagogical technology of the economic-mathematical competence formation of the intended manager in the process of its professional training at a higher education institution as a consistent and interrelated system of teacher actions, aimed at achieving the pedagogical goal in the most effective way.

In the work, the pedagogical conditions for the successful functioning of the model for the economic-mathematical competence formation of the intended manager have been put forward and discussed, the article author has attributed the following to ones: the motivation of students for the application of economic-mathematical methods in the analysis, design and management decision making; the development of practical assignments on subjects on the basis of interdisciplinary connections and the integration of natural science, general professional and special disciplines and mastering the experience of students in project teams and assessing the economic, social and psychological effectiveness of the initiatives put forward.

The effective combination of the pedagogical conditions, putted forward by the article author, gives the most significant result in achieving the goal of professional training of managers in higher education, which is confirmed by the results of the forming pedagogical experiment.

Keywords: economic-mathematical competence, structure and composition of economic-mathematical competence, model of competence formation, pedagogical technology, pedagogical conditions, forming pedagogical experiment

Система профессионального образования в области управления требует высокого уровня экономико-математической компетентности менеджеров.

В научной литературе по формированию компетенций менеджеров-управленцев и в практической деятельности по подготовке управленческих кадров для государственного управления давно дискутируется вопрос о развитии личностных и коммуникативных компетенций, которые бы позволили сотруднику «находить творческое приспособление к новым задачам, предотвращать выгорание в деятельности, обеспечивать поддержание человеком климата доверия в коллективе и т.д.», которые былиназваны «высшими личностными компетенциями» [2, с. 33].

Мы еще раз, вслед за Ковтунович М.Г., хотели бы подчеркнуть, что «профессиональная компетентность неотделима от личностных качеств самого специалиста-профессионала. Так как для него компетентность означает не только способность, но и готовность решать профессиональные задачи, поставленные перед ним» [1].

Таким образом, мы в своих работах также определяем *«экономико-математическую компетентность» как интегративную, интеллектуально и личностно обусловленную характеристику личности менеджера, которая отражает его способность применять экономические знания и математические методы при решении управленческих задач и повышении их эффективности»*[3, с. 179].

Обратимся к исследованию сущности и структуры математической и экономической компетентностей (компетенций). Структуры различных видов компетенций у большинства авторов содержат неизменную часть: это знания (когнитивный или содержательный компонент), умения (практический или деятельностный компонент), интеллектуальные способности (интеллектуальный компонент), мотивацию (мотивационный компонент).

Соглашаясь в основном с авторами этих исследований, мы включаем в состав экономико-математической компетенции экономико-математические знания, экономико-математические умения, интеллектуальные способности и качества личности и мотивационно-ценностное отношение к экономико-математическим знаниям и умениям в управленческой деятельности.

В первую очередь приведем качественное описание всех компонентов, из которых состоит построенная нами модель формирования экономико-математической компетенции менеджера, к которым

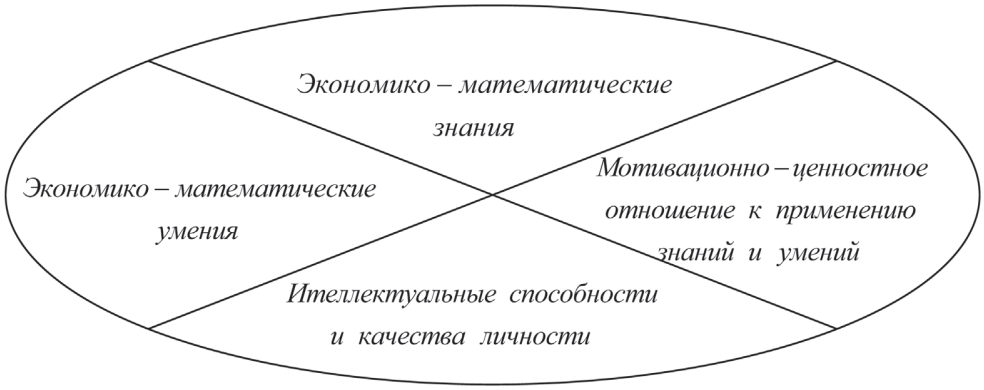

Рис. 1. Структура экономико-математической компетенции менеджера

мы относим целевой, содержательный, деятельностный и результативно-оценочный компоненты.

Целевой компонент включен в модель, потому что мы считаем необходимым учесть социальный заказ общества на формирование высокообразованного специалиста, способного творчески применять свои знания и умения, совершенствоваться в процессе профессиональной деятельности. В данном компоненте мы сформулировали и конкретизировали цель, которая должна быть достигнута в результате реализации построенной модели. Этот компонент включает в себя как общую цель формирования экономико-математической компетенции будущего менеджера, так и следующие из нее частные цели каждого этапа реализации модели.

Охарактеризуем отдельно каждый этап. Первый этап – *этап ориентации* – нацелен на создание мотивационно-ценностного отношения студентов к экономико-математическим знаниям и умениям, которое способствует эффективному формированию компетенции, а также определение объема и состава знаний, умений и способностей менеджера, необходимых для качественной профессиональной деятельности.

Прохождение этапа ориентации позволяет развить у студента мотивацию получения и применения экономико-математических знаний и умений, выявить необходимый для успешной учебной и профессиональной деятельности уровень знаний, умений и способностей, а также наметить для себя пути достижения этого уровня.

Этап содержательного наполнения является самым продолжительным в процессе формирования экономико-математической компетенции. Он продолжается на протяжении всего изучения будущими менеджерами дисциплин экономико-математического блока и нацелен на формирование комплекса экономических и математических знаний, умений, необходимых для управленческой деятельности способностей и формирование способности самостоятельно развивать эти знания, умения и способности. Кроме того, на этом этапе продолжается работа по развитию мотивации применения экономико-математических знаний и умений.

Этап содержательного наполнения нацелен на формирование у студентов комплекса экономико-математических знаний и умений, интеллектуальных способностей и на дальнейшее развитее мотивации. На этом этапе происходит также формирование самостоятельности в учебной деятельности.

Мы согласны с тем, что «специалист, способный к продуцированию нового знания, причем не чисто теоретического, а прагматически значимого, должен обладать навыками творческого, образного мышления» [4]. Переход будущего менеджера на этап самоопределения возможен только после успешного прохождения и достижения целей предыдущих. Высокий уровень мотивации позволяет поставить перед студентом более высокую цель – формирование потребности в профессиональном самоопределении и активизацию саморазвития экономико-математической компетенции.

Этап самоопределения предполагает закрепление и развитие сформированных на предыдущих этапах мотивации, знаний, умений и способностей. Результатом этого этапа является высокий уровень экономико-математической компетенции.

При разработке технологии реализации модели и педагогических условий формирования экономико-математической компетенции будущих менеджеров в процессе их профессиональной подготовки в вузе, была поставлена задача так организовать процесс экономико-математической подготовки будущих менеджеров, чтобы развить у студентов умения самоорганизации собственной деятельности, организации деятельности группы, работы в группе. При проектировании технологии учитывалась точка зрения Н.М. Яковлевой о том, что формирование определенных качеств у человека является результатом его включения в специально организованную деятельность [7]. Поэтому в процессе профессиональной подготовки создаются специальные педагогические

условия для повышения эффективности формирования экономико-математической компетенции будущего менеджера.

Под педагогической технологией формирования экономико-математической компетенции будущего менеджера в процессе его профессиональной подготовки в вузе будем понимать последовательную и взаимосвязанную систему действий преподавателя, направленных на достижение поставленной педагогической цели наиболее эффективным способом. Мы считаем, что представление процесса формирования экономико-математической компетенции будущих менеджеров в виде технологии позволит наиболее полно представить существенные аспекты процесса обучения, т.е. диагностично поставить цель, представить процесс достижения цели в виде модели, показать логику повышения уровня экономико-математической компетенции и этапы этого процесса, представить необходимые действия преподавателя и студентов для достижения цели и методику диагностики формируемой компетенции [6].

Цель формирования у будущих менеджеров комплекса прочно усвоенных экономических и математических знаний и умений, устойчивой мотивации применения этих знаний и умений в управленческой деятельности, а также развитие способностей, позволяющих эффективно осуществлять профессиональную деятельность потребовала систематизации содержания обучения дисциплинам экономико-математического блока, нахождение взаимосвязи между ними с целью выявления возможностей для интеграции дисциплин и определение места каждой темы в экономико-математической подготовке менеджера.

Наряду с традиционно решаемыми задачами при изучении дисциплин экономико-математического блока, в содержание обучения включены задачи с практическим содержанием, ориентированным на будущую профессиональную деятельность менеджеров.

Существуют различные классификации учебных задач. При формировании экономико-математической компетенции будущего менеджера необходимо использовать различные типы задач в комплексе. Их решение формирует отдельные компоненты экономико-математической компетенции.

Одна из наиболее подробных классификаций учебных задач принадлежит Д.Г. Толлингеровой [5]. Она выделяет пять групп учебных задач согласно когнитивным характеристикам: на воспроизведение знаний; задачи на простые логические операции; усложненные логические операции, в том числе на дедукцию и индукцию, аргументацию явлений и т.п.; задачи на обобщение знаний, самостоятельное изложение фактов и их интерпретации, проектирование; задачи на так называемое продуктивное мышление, решение проблемных ситуаций, эвристический поиск.

Опираясь на практический опыт преподавания в высшей школе, мы разделили экономические и математические задачи, которые использовали при проведении формирующего эксперимента, на три уровня сложности: задачи первого и второго типов относятся к простым, второго типа – к средним, третьего и четвертого – к сложным. Решение задач первого уровня сложности требует от студентов применения готовых методов решения в знакомых условиях. Второй уровень предполагает применение известных методов в измененной ситуации. Третий – самостоятельный подбор метода, подходящего для предложенной задачи.

Успешность формирования экономико-математической компетенции будущего менеджера определяется многими обстоятельствами, важное место среди которых занимают условия организации и функционирования учебного процесса: экономические, технические, социальные, экологические и другие. Однако на педагогический процесс наиболее существенное влияние оказывают именно педагогические условия. Педагогические условия успешного функционирования модели формирования экономико-математической компетенции будущего менеджера, по нашему мнению, являются:

– мотивирование студентов к применению экономико-математических методов при анализе, проектировании и принятии управленческого решения;

– разработка практических заданий по предметам на основе межпредметных связей и интеграции естественно-научных, общепрофессиональных и специальных дисциплин;

– освоение студентами опыта работы в проектных командах и оценки экономической, социальной и психологической эффективности выдвинутых инициатив.

Первое условие соблюдается через стимулирование интереса студентов к применению экономико-математических методов в процессе принятия управленческих решений. Для этого учебный процесс строится с учетом потребностей студентов, через создание эмоционально благоприятного фона.

Второе условие реализуется на уровне содержания обучения и предполагает тесное взаимодействие преподавателей дисциплин экономико-математического цикла с целью исключения необоснованных повторов в учебном материале и установления взаимосвязи между различными учебными дисциплинами.

Учет в учебном процессе третьего условия позволяет сформировать у будущих менеджеров, кроме экономико-математической компетенции, такие профессионально важные качества, как коммуникабельность, умение работы в команде на различных ролях и, в частности, организации работы команды, ответственность за последствия принятого решения и другие.

Таким образом, реализуя методику формирования экономико-математической компетенции будущих менеджеров в процессе профессиональной подготовки в высшей школе, создавая специально разработанный комплекс педагогических условий, мы должны проверить как влияет на формирование экономико-математической компетенции различное сочетание выдвинутых нами педагогических условий [6].

В экспериментальных группах, отобранных для реализации нашей технологии, проводился опрос с целью выяснить уровень информированности студентов о необходимости экономико-математических знаний для повышения эффективности принятия управленческих решений. Лишь от 5 до10% студентов в каждой группе имели представление о том, что в профессиональной деятельности менеджера применяются экономико-математические методы, но не могли указать ни одного конкретного метода или определить их значимость. Такой результат указывает как на примерно одинаковый состав студентов в данных группах, так и на низкую профессиональную направленность поступающих на управленческие специальности.

Первые пять групп из десяти были выбраны для участия в формирующем эксперименте. В экспериментальных группах были созданы различные наборы педагогических условий, что позволило нам провести сравнительный анализ и сделать вывод о достаточности всего комплекса условий. Так, в экспериментальной группе ЭГ1 учитывались все три условия, в группе ЭГ2только первое и второе из выделенных условий, в группе ЭГ3 – только первое и третье условия, в группе ЭГ4 – только второе и третье условия. Занятия в контрольной группе (КГ) проводились по традиционной методике. Сочетания условий наглядно представлено в табл. 1.

В группе КГ обучение велось по традиционной методике. При этом динамика изменения экономико-математической компетенции примерно такая же, как и в группах ЭГ2 и ЭГ3. Сравнивая диаграммы, делаем вывод о том, что значимые результаты дает только применение всех трех педагогических условий, в комплексе.

Подтверждением эффективности модели формирования экономико-математической компетенции и педагогических условий стали результаты проведенной деловой игры на тему «Принятие управленческого решения». В игре принимали участие студенты группы ЭГ1, обучающиеся в это время на третьем курсе, и студенты пятого курса специальности «Менеджмент организации». В ходе деловой игры студентам было предложено выбрать ситуацию, приближенную к реальной, требующую принятия управленческого решения, а затем разработать решение и оценить его последствия. Затем группы обменялись информацией по выбранной ситуации и принятому решению и оценили результаты оппонентов.

Студенты пятого курса отметили насыщенность работы студентов третьего курса экономико-математическими методами, которые позволили им принять наиболее эффективное решение и более четко обосновать его. Также они отметили свою низкую осведомленность в этих методах и необходимость их применения для принятия наиболее обоснованного решения.

Анализ экспериментальной работы позволяет нам утверждать, что гипотеза об эффективности сочетания всех выдвинутых педагогических условий для формирования экономико-математической компетенции менеджера в процессе его профессиональной подготовки в высшей школе подтверждена. Именно комплекс всех трех условий дал наиболее значимый результат в достижении цели.

Мы не исключаем наличие неконтролируемых факторов, повлиявших на полученные результаты. К ним относятся: адаптация студентов к новым условиям обучения, адаптация в новом коллективе – студенческой группе и другие. Тем не менее при прочих равных условиях, различия в контрольной и экспериментальной групп ЭГ1, в которой реализовывались все три педагогических условия являются значимыми с точки зрения математической статистики на уровне значимости 0,05. Это позволяет нам сделать вывод о том, что выдвинутая гипотеза подтверждается.

Таким образом, мы, сформулировав сущность экономико-математической компетенции менеджеров, рассмотрели ее структуру и содержание. Сконструированная нами модель формирования экономико-математической компетенции менеджера, к которым мы отнесли целевой, содержательный, дея-

Таблица 1.

Сочетание педагогических условий в группах, принимавших участие в эксперименте

Педагогическое условие	ЭГ1	ЭГ2	ЭГ3	ЭГ3	КГ
Мотивирование студентов к применению экономико-математических методов при анализе, проектировании и принятии управленческого решения.	да	да	да	нет	нет
Разработка практических заданий по предметам на основе межпредметных связей и интеграции естественно-научных, общепрофессиональных и специальных дисциплин.	да	да	нет	да	нет
Освоение студентами опыта работы в проектных командах и оценки экономической, социальной и психологической эффективности выдвинутых инициатив.	да	нет	да	да	нет

тельностный и результативно-оценочный компоненты, дала нам возможность и необходимость говорить о технологии формирования данной компетенции. Успешное же ее формирование невозможно без соблюдения выдвинутых нами педагогических условий, причем как показал формирующий педагогический эксперимент, именно эффективное сочетание всех трех педагогических условий, дает наиболее значимый результат в достижении цели профессиональной подготовки менеджеров в высшей школе.

Список литературы

1. *Ковтунович М.Г.* Осознанная саморегуляция как показатель когнитивного развития и профессиональной компетентности будущих менеджеров // Съвременното образование: стратегии, направления, ценности / Сборник научнитрудове. Отговорен редактор доц. д-р Румяна Танкова. Българска, Пловдив: Университетскоиздателство «Паисий Хилендарски», 2012. С. 103 – 114.
2. *Ковтунович М.Г.* Принцип системной дифференциации как методологическое основание профессиональной подготовки менеджеров // Проблемы и перспективы развития социально-культурной деятельности в современном образовательном пространстве: Материалы Международной научно-практической конференции, проходившей в Алтайской государственной академии культуры и искусств, Алтайской государственной академия образования им. В.М. Шукшина и Горно-Алтайском государственном университете 12-18 августа 2011 года, Горно-Алтайск, Барнаул, 2011. С. 33 – 38.
3. *Корытова М.А., Шунайлова С.А.* Педагогические условия формирования экономико-математической компетентности будущих менеджеров // Вестник Академии права и управления. № 3 (44). 2016. С. 179 – 182.
4. *Оселедчик М.* Менеджмент знаний и подготовка кадров / М. Оселедчик // Высшее образование в России. 2004. №11. С. 127–132.
5. *Толлингерова Д.Г.* Психология проектирования умственного развития детей / Д.Г. Толлингерова, Д. Голаушова, Г. Канторкова. М.: Роспедагентство, 1994. 48 с.
6. *Шунайлова Светлана Александровна*. Формирование экономико-математической компетенции будущих менеджеров в вузе: диссертация... кандидата педагогических наук: 13.00.08 / Шунайлова Светлана Александровна; [Место защиты: Юж.-Ур. гос. ун-т] – Челябинск, 2009. 174 с.
7. http://dissland.com/catalog/formirovanie_ekonomiko_matematicheskoy_kompetentsii_budushchih_menedzherov_v_vuze.html
8. *Яковлева Н.М.* Подготовка студентов к творческой воспитательной деятельности / Н.М. Яковлева. Челябинск: Изд-во Челяб. гос. пед. ин-та, 1992. 128 с.

Reference list

1. *Kovtunovich M.* The Conscious Self-Regulation as an Indicator of Cognitive Development and Professional Competence of Intended Managers // The Contemporary Education: Strategies, Directions, Values / Collection of proceedings. Executive editor, Associate professor, Doctor Rumyana Tankova. Bulgaria, Plovdiv: The university publishing office "Paisiy Khilendarsky", 2012. P. 103–114.
2. *Kovtunovich M.* The principle of system differentiation as a methodological basis of managers professional training // Issues and prospects of development of socio-cultural activities in modern educational space: Proceedings of the international scientific-practical conference held in the Altai State Academy of Culture and Arts, Altai State Academy of Education named after V. Shukshin and Gorno-Altaisk State University, 12th -18th of August, 2011, Gorno-Altaysk, Barnaul, 2011. P. 33 – 38.
3. *Korytova M., Shunaylova S.* The pedagogical conditions of mathematical competence formation of intended managers // Bulletin of Academy of Law and Management. № 3 (44). 2016. P. 179 – 182.
4. *Oseledchik M.* Knowledge management and training / M. Oseledchik // Higher Education in Russia. 2004. № 11. P. 127–132.
5. *Tollingerova D.* The psychology of designing children's intellectual development / D. Tollingerova, D. Golaushova, G. Kontarkova. M.: Rospedagenstvo, 1994. 48 p.
6. *Shunaylova Svetlana Aleksandrovna*. The economic-mathematical competence formation of the intended managers in a higher education institution: Thesis of PhD in Pedagogy: 13.00.08 / Shunaylova Svetlana Aleksandrovna; [Place of thesis defense: The South-Ural State University] – Chelyabinsk, 2009. 174 p.
7. http://dissland.com/catalog/formirovanie_ekonomiko_matematicheskoy_kompetentsii_budushchih_menedzherov_v_vuze.html
8. *Yakovleva N.* The students' training for creative educational activities / N. Yakovleva. Chelyabinsk: Publishing office of the Chelyabinsk State Pedagogical Institute, 1992. 128 p.

УДК 371

Хатем Абу Койдкр
аспирант Тираспольского государственного университета, директор средней школы, Израиль.

МЕДИАЦИЯ И ЕЁ РЕАЛИЗАЦИЯ В СИСТЕМЕ ОБРАЗОВАНИЯ В ШКОЛАХ ГОСУДАРСТВА ИЗРАИЛЬ

Медиация рассматривается как альтернативный метод разрешения конфликта, в котором независимая третья сторона оказывает помощь, спорящие стороны должны провести переговоры и достичь соглашения добровольного соглашения без какого-либо принуждения или насилия. Данная процедура обеспечивает нейтральный форум для участников, чтобы выразить свои позиции, эмоции и уникальные требования. Обзор, который проводился в рамках этой статьи, ясно показал, что процедура медиации в системе образования является жизненно важной, эффективной и имеет значимые для общества культурные и социальные последствия. Таким образом, можно утверждать, что интеграция медиации в школьной системе в качестве механизма урегулирования конфликтов рекомендуется и может привести к снижению уровня насилия и напряженности в школе, будет способствовать созданию позитивного учебного климата и атмосферы в классах и в школе в целом. Культурно-воспитательное воздействие данного процесса может привести к формированию у учащихся более эффективных инструментов и навыков, которые способствуют разрешению и урегулированию конфликтов.
Ключевые слова: медиация, конфликты, разрешение конфликтов, школы Израиля.

Hatem Abu Queder,
Postgraduate student of the Pedagogical Faculty of the Tiraspol State University, Director of Secondary School in Israel

MEDIATION AS AN APPROACH AND ITS IMPLEMENTATION AS A PROFESSIONAL PRACTICE IN THE EDUCATION SYSTEM AND THE SCHOOLS ACROSS THE STATE OF ISRAEL

Mediation is considered as an alternative method for conflict resolution, in which an independent third party provides assistance, the disputing parties should negotiate and reach an agreement a voluntary agreement without coercion or violence. The aforementioned procedure provides a neutral forum for the parties to express their positions, emotions and unique requirements. The process is guided by mediators trained to do so, and their role is to create an appropriate frame for an integrative negotiation, to guide the process professionally, protect the legitimate interests of the parties and encourage solutions that combine both parties' needs and enable a win-win situation rather than a win-lose situation [1]. A review that was conducted as part of this article showed clearly that the mediation procedure in the education system is vital, effective and has multiple and meaningful cultural and social effects. Therefore, it can be claimed that integrating mediation in the school system as a mechanism to conflict resolution is recommended, and even further, inserting the subject of mediation as a part of the school's curriculum can lead to a decline in the level of violence and tension in the school, to a change in the students' and teachers conflict resolution strategies, and creating a positive educational climate and atmosphere in the classes and in the school in general. The cultural and educational influence of the process may bring to the fulfillment of the social vision that visualizes a society that is more attending, more tolerant and has better tools and skills that promote resolution and settling conflicts.
Keywords: mediation, conflict, conflict resolution, schools in Israel

1. Определение Медиации:

Исследователь Альберштейн [1] определяет медиацию как альтернативный способ урегулирования противостояния, в котором независимое третье лицо помогает сторонам вести переговоры и достичь добровольного соглашения без принуждения и насилия. Медиация предусматривает нейтральный форум для участников, где они могут выразить свои позиции, чувства и уникальные требования. Процесс ориентируется на подготовку посредников и их обязанностей – создать соответствующие интерактивные рамки для переговоров, для профессионального управления процессом, защиты законных интересов

сторон и способствовать решениям, которые сочетают в себе удовлетворение потребностей обеих сторон и обеспечивают беспроигрышную ситуацию. Они вовлечены в определенный уровень отношений между сторонами и создают должную атмосферу для прослушивания и диалога, а также оказания сторонам помощи в создании эффективного и соответствующего соглашения. Посредничество на самом деле фокусируется на будущем отношений между сторонами, и избегает ситуаций – наказание, месть и обвинение. И таким образом, посредничество является эффективным качеством и применяется как профессиональный инструмент, а также является восприятием мира и образа жизни [1].

В процессе медиации, медиатор (специалист, призванный разрешать конфликты с помощью медиации) старается активно достичь договоренности и соглашений между сторонами, и не имеет полномочий для принуждения сторон разрешить конфликтную ситуацию. Этим медиация отличается от большинства методов разрешения конфликтных ситуаций. Следовательно, медиатор сохраняет нейтралитет и это означает полное отсутствие позиции по отношению к определенному предмету, а также конфиденциальность информации, выявленной в ходе медиации. На протяжении медиации медиатор пытается выявить интересы обеих сторон, хотя они и отражают субъективную точку зрения каждой из сторон и попытку показать их объективную реальность за пределами узкого кругозора конфликта, в котором они состоят. В ходе медиативной процедуры рассматриваются разные аспекты проблемы, разрешение которой требует творческих способов. В конце концов, процедуру разрешения медиатор должен согласовать с обеими сторонами, и они также являются ответственными за ее реализацию, без механизма принуждения. Процедура медиации – это процедура открытого и свободного обсуждения, которое может длиться в течение нескольких встреч. В отличие от процедур, таких как арбитраж или судебные разбирательства, медиатор может встречаться с каждой из сторон отдельно и выслушать ее мнение. Обстоятельство, считает медиатор, должно держаться в абсолютной тайне, и встреча с одной из сторон – это хороший способ, чтобы добраться до сути вещей, чтобы раскрыть конфиденциальную информацию и выяснить скрытые позиции, без страха, что другая сторона будет использовать это с помощью посредника в качестве инструмента для прекращения конфликта [2, с. 89-109].

Метод медиации реализуется в различных областях, таких, как семейные конфликты, соседские споры, конфликты между группами, в школах, организациях, трудовых отношениях, конфликты общественного и экологического плана и даже в случае международного кризиса [1]. Важное преимущество медиации заключается в том, что ответственность за решение лежит на обеих сторонах, а их активное участие имеет решающее значение для достижения успеха. Медиатор фактически не является стороной в данной процедуре, и не применяет любые законные меры в отношении конфликтующих сторон, и, таким образом, все Стороны обязаны достичь оптимального решения, в рамках ограничений, которые будут отвечать интересам обеих сторон. Метод медиации основан на обоих этих преимуществах, вместе с навыками медиатора, с помощью которых можно повлиять на стороны и рассмотреть конфликтную ситуацию по-другому, с помощью творческого взгляда. Таким образом, они могут прогрессировать в сторону конструктивного и прочного решения с течением времени, и это даст возможность для улучшения будущих отношений между сторонами [3].

Программы по разрешению конфликтов и посредничеству в области образования развиваются быстрыми темпами в США. Национальная Ассоциация по Медиации в образовании (НАМО – 1994) разработала около 2000 программ по урегулированию конфликтов в школах в начале 90-х прошлого века (до 1992), и это число возросло до 7000 программ между 1994-1996. Например, программа по обучению студентов специальности «Примиритель» – программа развивается в США еще с 60-х годов прошлого века. Эта программа направлена на предоставление информации для всех учащихся школы о природе конфликта, как использовать процедуры интегративных переговоров при урегулировании противостояния (конфликтных ситуаций). Цель программы – детское творческое реагирование на конфликт – является обучение навыкам и методам разрешения конфликта через недельные курсы в государственных школах. Цель Центра Нью-Мексико – программа разрешения споров, организация уроков о теоретической и практической медиации [4].

1. Различные подходы и модели в области медиации:

Самый простой, распространенной и привычной моделью является коллегиальная модель медиации. Медиатор призван разрешать конфликты между детьми. Этот метод основывается на предположении, что школьники, которые профессионально изучают процесс и навыки медиации, способны помогать другим ученикам в урегулировании конфликтов. Накопленный опыт различных исследований показывает, что возраст учащихся 8-го класса является самым низким по отношению к медиации. С точки зрения лиц, участвующих в посредничестве, она возможна во всех возрастных группах, хотя каждая школа имеет различные характеристики. Еще одним выражением этой модели является способность ровесников помо-

гать друг другу, без вмешательства взрослых. Другая модель – это модель, где каждая организация (школа) участвует в процессах медиации. Основной идеей смешанной модели является попытка создания подлинного диалога в школе, во всех ее частях и элементах. Происходят многочисленные конфликты между преподавательским составом и школьниками (я имею ввиду внутренний конфликт в современной образовательной организации в целом). Третья модель – модель сообщества – эта модель преувеличивает место школы в медиации. Речь идет о посреднической роли школьной команды, в том числе и о родителях, и о том, что посредник также может выступать от лица родителей. Родители интегрируются в учебный процесс и в обучение медиативному мышлению, и поэтому существует возможность для взаимодополняемости образовательных процессов в школе и дома, а также возможность для коммуникативного эффекта. На сложных уровнях связей между школьными командами по медиации были созданы коммуникативные группы медиаторов, и, следовательно, появилось профессиональное сотрудничество среди сообществ медиаторов. Каждая из этих моделей была разработана с помощью огромного опыта, накопленного в этой деятельности.

Эти модели требуют различных очертаний, и они не подходят к каждой организации на любой стадии. Иногда не требуется постепенного развития и контролируемого перехода от модели к модели [5].

С 90-х годов прошлого века медиативный подход распространился по всему миру и страна стала площадкой для альтернативного разрешения споров [6, с. 163-190], он был институционализирован в качестве юридического альтернативного процесса урегулирования споров. По своей сути, медиация представляет собой мировоззрение, в котором каждая из сторон желает опосредованной выгоды от конфликта, например, беспроигрышный вариант, в отличие от той ситуации, в которой одна сторона выигрывает, а другая проигрывает – ситуация победы-проигрыша. Общей моделью в практике медиации является модель решения проблемы, называемая Прагматическая модель, созданная Фишером и Юри [1 ПП 238-261, 309]. Эта модель фокусируется на интересах, которые движут конфликтами, а не на позициях, целью которых является прекращение конфликта с непосредственным соглашением. Медиатор сосредоточен на консенсусе решаемой проблемы, избегает разногласий и побуждает стороны к прогрессу на пути к соглашению. Восприятие этой модели конфликта основывается на предположении о том, что желания человека вытекают из его потребностей и интересов, и поэтому, когда ожидание не осуществляется, то создается конфликт. Эти Трансформативные модели Буша и Плагера [1, с. 269-278], представляют собой альтернативу критической теоретической модели прагматичного подхода к разрешению конфликта.

Трансформативная медиация не стремиться к немедленному прекращению спора, а скорее к изменению позиции участников спора. Целями этой модели являются обеспечение коммуникативных навыков участников и развитие способностей взаимных прав и признания. Преобразующая медиации предлагает решать споры не как проблему, а как возможность для роста в двух важнейших человеческих измерениях: самоутверждения и признания другими. Таким образом, бесчисленное количество раз процесс медиации заканчивается не только урегулированием конфликта, но и реновацией коммуникаций между сторонами на основе взаимного доверия.

Ряд возможных моделей примирительных процедур может быть указан в разделе, который может оказать влияние на модель согласия сторон: (1) Патерналистская модель – это модель, в которой медиатор управляет процедурой в исправительном порядке, а при проведении общей фильтрации информации, полученной в ходе процедуры и принятия решений для сторон, дело доходит до вопросов информационной актуальности и целесообразности разработки тех или иных способов решения. В этой модели автономия стороны якобы “доверия” находится в руках медиатора. (2). Инструментальная модель – в этой модели уровень контроля медиатора и его сохранившееся место – высокое центральное в процедуре, если конечной целью управления процедурой является достижение быстрого и эффективного соглашения. Однако, в инструментальной модели, в отличие от предыдущей модели, эффективность является основной целью, а не нужные результаты. Информационная модель – согласно этой модели роль медиатора является оказание помощи сторонам в создании коммуникации и обмена информацией. Контроль сторон в процедуре является абсолютным, их личная автономия действует в полной мере. (4). Рефлексивная модель – это модель, в отличие от предыдущей модели, не принимает мнение о том, что важнейшей ролью медиатора является лишь содействие сторонам для осуществления их личной автономии, здесь медиатор не производит исключения коммуникативного момента и обмена информацией между сторонами, он также помогает сторонам оценить различные решения и сформировать свою лестницу приоритетов в их моральной оценке информации [7, с. 47-73].

Необходимость использования моделей медиации возрастает в Израиле в последние десятилетия из-за феномена насилия. Причинами ее роста являются вопросы безопасности, социальные изменения и увеличение числа социальных порталов, имеющих политические, религиозные, культурные и гендерные цели, а также глубокого осознания личных прав

и требование особых сообществ, таких как приезжие, молодежь, пожилые люди, православные и несовершеннолетние [Израиль и Меир, 8]. Для борьбы с насилием в израильском правительстве создан в 2003 году Межведомственный комитет, "в целях содействия диалогу, разрешению конфликтов и медиации в обществе", с осознанием того, что мы имеем дело с явлением насилия в обществе; это требует системного подхода во всех аспектах, в его создании принимали участие следующие организации: полиция Израиля – Департамент общественных связей и гражданской гвардии, Министерства труда и социального обеспечения, Министерство жилищного строительства, Министерство образования, Министерство абсорбции, ДЖОЙНТ-Израиль, Гражданская консультационная служба (CAS) и израильской Ассоциация общинных центров, [9].

2. Результаты исследований в области медиации

Результаты последующих исследований в области программ по медиации в школах, показывают, что стала убывать напряженность и давление со стороны персонала и снизилось напряжение между преподавателями и школьными группами; были развиты лидерские качества у школьников; навыки разрешения проблем путем переговоров, как благоприятный вариант во время конфликта, обрели 85% школьников; вместо угроз и насилия была выбрана большая открытость в эмоциональном контакте; увеличился уровень обладания ответственностью; произошло общее улучшение школьного климата, а также снижение насилия; число конфликтов уменьшилось на 80% [10, с. 201-226].

Исследования, проведенные в начальных школах, средних школах и гимназии, содержали распространенные виды конфликтов, которые включают в себя словесное подкалывание (клички и оскорбления), словесные аргументы, слухи и сплетни, драки и споры, касающиеся межличностных отношений между детьми одного пола или разных полов. Плохое управление конфликтами может привести к ряду негативных последствий, в том числе к низкому уровню достижений, ущербу самооценки и самоуважения. Можно сказать, что существенным вопросом для будущего каждого ребенка, если он или она не получили правильные инструменты для урегулирования конфликтов, является то, что повышается вероятность того, что он или она будет расти, чтобы быть взрослыми, которым не хватает этих навыков. В исследовании Джонсон и Джонсон [11] оценивали программы в школах, их исследование показало достаточно последовательные выводы относительно положительных результатов медиации. Исследовали результатов медиации в разрешении конфликтов в начальной школе, средних школах и высших учебных заведениях обнаружили, что большинство конфликтов, которые были переданы в посредничество между самими учащимися или между учащимися и учителями завершились соглашениями. В большинстве случаев, которые были переданы медиации, стороны соблюдали договоренности. И исследователи сделали вывод, что школьники способны успешно разрешать споры своих друзей, независимо от возраста или их социально-экономического положения.

Другие исследования, касающиеся способов разрешения конфликтов у школьников, которые не прошли через программу «медиатор», показали, что наиболее важная стратегия в использовании интерактивных переговоров, в которых есть взаимное рассмотрение выгоды, практически не используется.

Дети не знакомы с этой возможностью, которая поможет справиться с проблемой, а вместо возможности использовать подавление конфликта, принуждения с другой стороны, применяли насилие или обращались к учителю, чтобы наказать соперника. То есть, до получения ориентира в вопросе посредничества, дети стремятся быть целенаправленными в соответствии с их интересами и выбирают стратегии, которые наносят ущерб отношениям, в конце концов, они не сделали того, чего они хотели. Речь идет о постоянном восприятии выигрыш-проигрыш, личные соображения выгоды и победы затмевают аспекты отношений. Однако выяснилось, что с помощью руководства по урегулированию конфликтов и медиации среди школьников школьники успешно овладели соответствующими знаниями, и результатом был большой процент среди школьников, которые сообщили об использовании интегративных переговоров в решении конфликтов. Большинство участников исследования использовали стратегии, призванные сохранять хорошие отношения с другими, и между тем работали для достижения своих целей. Когда школьникам была дана возможность выбрать между интегративными переговорами и переговорами, которые будут максимизировать свою выгоду самостоятельно, выяснилось, что среди тех, которые прошли через рекомендации, многие склонны выбрать интегративные переговоры для того, чтобы решить конфликты среди школьников, которые не прошли через руководство по медиации, кроме того, было установлено, что более высокий процент конфликтов был решен и стороны достигли интеграционных соглашений, они отличаются более высокой общей выгодой и снижением собственной выгоды [12].

Результаты исследования показали, что руководство в области конфликтологии и медиации способствует психологическому здоровью – это повышает самооценку, возможность модерировать свое поведение, чувство ответственности, гибкость и способность

понимать других людей с разными взглядами. Следовательно, во многих аспектах, будучи специалистом в медиации, развитие данного направления позволяет школьникам строить и поддерживать здоровые отношения с другими людьми [12]. Проведенные исследования Роувом [5], – вклад медиации – программа сверстников (примирители) для школьников с агрессивной моделью поведения. В исследованиях, проводимых в США и в Канаде, было обнаружено, что программа медиация – сверстников оказывает позитивное влияние на школу и с помощью медиаторов. В данном исследовании – влияние программы на медиаторов – были изучены те, которые сами имеют высокий уровень агрессивного поведения. Гипотеза заключалась в том, что деятельность в качестве посредников будет иметь положительное влияние на агрессивных школьников. Предположение заключалось в том, что их деятельность в качестве посредников, их уровень агрессивности снизится и их социальное и образовательное состояние улучшится. Агрессивность среди школьников можно свести к минимуму, предложив им в качестве коллегиальных посредников их сверстников по их принадлежности к "группе по обеспечению качества", такая как посредническая группа. Это удобный случай для проблемных учащихся повысить их социальный статус, их учебные достижения, и, очевидно, их агрессивность по отношению к другим школьникам.

2. Медиация в системе образования

В израильской системе образования первые бутоны медиации появились уже в 1994 году, когда метод был известен в Израиле лишь горстке людей в разных системах. Значительный шаг вперед в продвижении этого вопроса о посредничестве в школах был сделан в 1996 году, после убийства премьер-министра Ицхака Рабина. Таким образом, и постепенно педагоги прошли обучение медиации, и оно было сформировано в многочисленных школах, главным образом в результате инициативы местных органов власти. На самом деле, формирование персонала медиаторов и его обучение представляют собой относительно легкий этап ее реализации в школе. Тем не менее, тщательное исследование показывает, что лишь небольшой процент школ хорошо реализовали программу «медиатор» и ее удастся принять в качестве весомого показателя, который характеризует организацию. Ввиду большой интенсивности, характеризующей жизнь школы, медиация стала таблеткой для лечения насилия. Процедура медиации в системе образования оказывает значительное влияние и является добавленной ценностью как в краткосрочной, ежедневной перспективе, так и в долгосрочной перспективе. Большое влияние на процесс выражается в различных аспектах. Это дает возможность для актуализации различных и многочисленных социальных ценностей, таких как демократия, взаимное уважение, толерантность и диалог, в дополнение к созданию плюралистической и демократической среды. Процесс предлагает инструменты и навыки для урегулирования споров, делая упор в равной степени на аудирование и участие. В долгосрочной перспективе, усвоение инструмента "посреднический" позволит в будущем оптимально справляться с конфликтами тем, кто участвует в конфликте. Это будет выражаться в различных аспектах: в социальных, семейных, общественных, культурных и политических. Учебный элемент особенно важен в диверсифицированном и конфликтном обществе, как израильское общество. И на самом деле, « характер медиации», – это процесс, который позволяет школьникам быть более успевающими в учебе, толерантными, создать открытое и демократическое будущее для израильского общества [13].

"Образовательные проекты" по своей природе, среди которых и медиация, вызывают интерес и внимание только на некоторое время, а потом забываются. Во многих школах, есть большой энтузиазм в начале, а затем он утихает. Этот процесс имеет несколько причин, среди них следующие: "динамика проекта", который помещает обязательства в долгосрочные процессы; отсутствие необходимых средств; проблема отказа персонала от своей роли разрешителей конфликта; трудности для персонала по медиации заниматься маркетингом и развитием инфраструктуры; загруженность персонала различными работами и проектами; непонимание возможности посреднической деятельности; личностные ограничения; непрофессиональное обучение медиации; отсутствие зрелости и искреннее стремление к значительным изменениям, и многое другое.

Реальная проблема в сближении школы с областью медиации состоит в превращении ее в важный фактор – как полезный инструмент в повседневной жизни школы, а также образ жизни школьников. Можно утверждать, что реальная интеграция и ассимиляция медиации в школе входят в состав характеристик процесса преобразований в современной школе, как на организационном уровне, так и на уровне культурного дискурса [12]; [13].

Осуществление посреднической деятельности в школе проявляется в первую очередь в активном развитии профессиональных качеств персонала медиаторов, который служит для нужд учеников школы по разрешению конфликтных ситуаций. Очень важно избегать поверхностной подготовки команды. Любая школа может принять медиацию как очередной «проект» и создать команду медиаторов, которая будет функционировать некоторое время, хотя есть шанс не уподобляться этому вопросу и длительной и осмысленной деятельности медиаторов. [13]; [14].

В организационном плане медиация находится в рамках демократизации и децентрализации процесса образовательной системы. Современная школа характеризуется как «вертикальное», так и составляет иерархическую организационную структуру, в рамках которой только очень определенная группа взрослых принимает участие в принятии решений, в разрешении проблем и конфликтов. Существенные изменения в восприятии портрета ответственности находится на двух уровнях: в рамках процесса медиации, поскольку ответственность за решение конфликта находится в руках вовлеченных сторон, и не передается третьей стороне; так и в процессе проведения медиации в школе, так что ответственность за социальную жизнь находится в руках учеников. Даже без определения долгосрочных образовательных направлений развития «детского общества» или «демократизации» школы, это на самом деле процесс расширения прав и возможностей школьников, он предоставляет им возможность взять на себя ответственность за личную и социальную жизнь. Развитие посреднических процессов в школе приводит к практическим результатам, таким как исчезновение проблем с дисциплиной; улучшение школьного климата; совершенствование навыков межличностного общения; улучшение навыков решения проблем; развитие лидерских качеств, а также укрепление чувства ответственности, зрелости, способности и самооценки у школьников[7, с. 47-73].

Медиация в системе образования имеет множество целей, [10, с. 210-226];

1. Передача полномочий по урегулированию конфликтов от преподавателей школьникам.

2. Позволение школьникам разрешать конфликты путем диалога и без насилия.

3. Воспитывать уважение и легитимацию к чувствам других и их потребностям.

4. Улучшить взаимодействие между школьниками.

6. Укрепление у учащихся чувства ответственности, причастности, компетентности и самоуважения.

7. Развитие демократического климата в школе путем выравнивания распределения полномочий между преподавателями и школьниками.

8. Уменьшить насилие: физическое; вербальное; психическое.

9. Укрепить и расширить возможности традиционных и культурных норм и ценностей.

Reference list

1. *Alberstein M.* (2007). Mediation Theory. Jerusalem: The Magnes Press.
2. *Wirth V.* (2011). Livneh, "Mediation in the Labor Court", ShaareiMishpat 3 (1), 89-109.
3. *Johnson, D.W & Johnson R.T* (1996) Conflict Resolution and Peer Mediation Programs in Elementary and Secondary school: A Review of the Research. Review of Educational Research 66 (4)
4. [Electronic resource] https://www.crimesolutions.gov/ProgramDetails.aspx?ID=348 (12.10.2016)
5. *Ella Raveh* (2000). Contribution of the Peer Mediation Program ("Peacemakers") to Students with Aggressive Patterns. Educational Counseling, vol. 9th.
6. *Shemer A.,* Weber-Guy A. (2001). Intercultural Mediation in the Community. Meeting for Social – Educational Work, 14, 163 – 190.
7. *Deutsch A.* (2001). "On Informed Consent in the Mediation Process" ShaareiMishpat 3 (1), 47-73.
8. *Israel A.,* and Meir Z. (2006). Israel Police, Community Models for Violence Prevention. Jerusalem: Community and Civil Guard Division, Department of Community Policing.
9. Developing a strategy for promoting dialogue, conflict resolution and mediation in the community (2003). Jerusalem: National Committee for the Promotion of Dialogue, Conflict Resolution and Mediation in the Community.
10. *De-Sevilla HS* (1998). Alternative Ways of Settling Conflicts as a Means of Moderating Violence in the Education System. Educational Counseling, 7, pp. 210-226.
11. *Johnson D.* W., & Johnson R. (1995). Teaching Students to be Peacemakers (3rd. Ed.) Edina, MN: Interaction Book.
12. *Leviathan A., Melamed A., Fruchter M.* (1997). We all Benefit: Conflict Resolution in a Different Way. Jerusalem: Ministry of Education and Culture.
13. [Electronic resource] http://www.gevim.co.il/edu.htm – Site of the Israeli Center for Mediation – Gevim. Specializes in education and mediation. Date 09.10.2016.
14. [Electronic resource] Http://www.sulcha.co.il – The Sulha and Mediation Portal, Website 09.10.16.

УДК 378

Рубанова Е.И.,
старший преподаватель факультета специального (дефектологического) образования
Дагестанского государственного педагогического университета

ПОДГОТОВКА БУДУЩИХ ПЕДАГОГОВ К СОЦИАЛЬНО-БЛАГОТВОРИТЕЛЬНОЙ ДЕЯТЕЛЬНОСТИ В УСЛОВИЯХ ГУМАНИЗАЦИИ ВЫСШЕГО ОБРАЗОВАНИЯ

В статье рассматривается актуальная для современного общества проблема гуманизации высшего образования путем повышения позитивной социальной активности студенческой молодежи в процессе социально-благотворительной деятельности. Определены компоненты, обуславливающие мотивы участия в социально-благотворительной деятельности: отношение к благотворительности, уровень информированности и ее источники. Обозначены условия организации социально-благотворительной деятельности как ресурса гуманизации профессионального развития.

Ключевые слова: благотворительная деятельность, социальный потенциал благотворительности, личностное развитие, студенческая молодежь, добровольчество, мотивация

Rubanova E.,
Senior Lecturer of the Faculty of Special (Defectological) Education of the Dagestan State Pedagogical University

INTENDED EDUCATORS TRAINING TO SOCIAL-CHARITABLE ACTIVITY UNDER THE CONDITIONS OF HIGHER EDUCATION HUMANIZATION

This article deals a topical issue of the contemporary society – higher education humanization by enhancing positive social activity of student youth in the process of social-charitable activity. There are determined the following components, which are contributing the explanations of participation in the social-charitable activity: the attitude to charity, the level of awareness and its sources. The paper also outlines the conditions of social-charitable activity organization as a resource for professional development humanization.

Keywords: charitable activity, charity social potential, personality development, student youth, volunteerism, motivation

Анализ исследований по проблеме гуманизации профессиональной подготовки в высшем учебном заведении выявил, что современные ученые к основным источникам развития относят профессиональную деятельность, профессиональное общение и раскрытие профессионального образа «Я». (Аверин Ю.П., Антипьев А.Г., Бездухов В.П., Рангелова Е.М.).

Данное положение дает основание предположить, что социально-благотворительная деятельность может стать ресурсом повышения эффективность гуманизации профессиональной подготовки воспитательно-образовательного процесса. Важной задачей высшего образования помимо передачи знаний и умений является формирование личности студента, содействие его самоидентификации с профессией, в связи с чем поиск оптимальных условий для обретения студентами идентичности с приобретаемой профессией становится актуальным.

Добровольческие объединения называют организациями третьего сектора, отличить которые от организаций, принадлежащих государственному и коммерческому секторам, позволяет сочетание трех признаков – независимости от государства, добровольности и неприбыльного характера деятельности (Азарова Е.С., Шаламова Л.Ф.)

Добровольческая деятельность студентов есть особая форма их отношения к миру, отражающая готовность и способность тратить личные ресурсы ради общественных целей и способствующая формированию их ценностных ориентаций и социального опыта. Такое понимание добровольческой деятельности студентов позволяет при её организации удерживать баланс между личностным, субъект-субъектным началом проявления благотворительной активности и массовым, субъект-объектным подходом в культивировании этой активности в молодежной среде (Биктагирова Г.Ф., Гарашкина Н.В., Иванушкина Т.И.,

Китайгородская Г.А.). Социально-благотворительная деятельность в вузе является психолого-педагогическим ресурсом для «запуска» таких психологических механизмов личностно-профессионального развития будущих специалистов по социальной работе, как рефлексия, интериоризация и доминанта. Участие студентов в социально-благотворительной деятельности запускает работу позитивного мотива, направленного на преобразование их внутреннего мира, ценностных ориентаций, желания и готовности осуществлять социально-значимую деятельность, поддержанию гуманистически направленного вектора поведения и деятельности студентов (Сикорская Е.Л.).

Таким образом, можно сделать следующее обобщение:

- гуманизм является одним из основных качеств, определяющим успешность педагога в профессиональной деятельности и представляет собой профессиональное качество специалиста педагогической сферы, характеризующиеся нравственностью, динамичностью, это вид взаимодействия, в ходе которых появляется потребность в оказании заботы об окружающих, гуманистические чувства (доброжелательность, симпатия, сочувствие, непримиримость к грубости и жестокости) выражающие осознанное и сопереживаемое отношение к человеку как высшей ценности, определяющее ее общественно значимую мотивацию, поведение и деятельность в коллективе в различных ситуациях;

-успешной гуманизации способствует создание гуманистической сред и актуализация потенциала социально-благотворительной деятельности как средства формирования гуманных отношений посредством педагогической организации коллективной деятельности в форме добровольчества в процессе учебной и внеучебной деятельности в целостном образовательном процессе;

-социально-благотворительная деятельность студентов может стать фактором успешного протекания процесса гуманизации профессиональной подготовки в вузе при условии сформированости мотивации к гуманистическому взаимодействию, усилению мотивации и приобретению знаниево-практического опыта;

- для того чтобы потенциал социально-благотворительной деятельности стал ресурсом гуманизации профессионального образования, его необходимо активизировать, то есть перевести в более высокое качественное состояние, что вызывает необходимость выявления педагогических условий организации данного вида деятельности, которые в полной мере задействует выявленный потенциал.

В связи с вышесказанным, нами было проведено социологическое исследование, направленное на изучение проблем подготовки будущих педагогов к социально-благотворительной деятельности в условиях гуманизации высшего образования.

Проиллюстрируем итоги констатирующего этапа экспериментальной работы. Исследование осуществлялось на факультете педагогики и психологии ДГПУ, охватывало 180 студентов 1-3 курсов. Мы учитывали, что состояние и развитие гуманистического потенциала благотворительности зависит от понимания студентами смысла и содержания данного явления, его значения для общества. Респонденты должны были определить смысл, направленность, организационное содержание благотворительности как средства гуманизации. Результаты показали, что среди абсолютного большинства студентов существует отчетливое понимание сущности, направленности, нравственного и организационного состояния благотворительности, что должно способствовать активному развитию среди них благотворительной деятельности. Определяя направленность благотворительности студентами отмечалось, что это безвозмездная, бескорыстная, добровольная помощь малоимущим, детям, больным, инвалидам, сиротам, пожилым бездомным, пострадавшим при стихийных бедствиях, поддержка граждан в трудную минуту. Нравственное содержание благотворительности формулировалось как милосердие, моральный долг, доброта, ответственность, творение благ. По своему организационному содержанию благотворительность, по мнению студентов, это сбор средств для нуждающихся, волонтерская деятельность. Практически все опрошенные студенты считают (92%) необходимой социальную благотворительность в российском обществе. Однако, понимание смысла, содержания и необходимости благотворительности представляет собой только необходимое условие для ее существования и развития. При отсутствии данного условия благотворительность развиваться не будет. Но и наличие только этого условия не означает, что благотворительность будет развиваться успешно. Мы считаем, что необходима популяризация деятельности благотворительных организаций как еще одно важное условие. Результаты показали, что всего лишь каждый пятый опрошенный (18,7%) знает о благотворительных организациях или лично сталкивался с их деятельностью (11,3%). Почти половина респондентов только слышали о деятельности благотворительных организаций (47,2%), а почти каждый пятый ничего не знает о них (17,8%). Абсолютное большинство респондентов (69,8%) получают информацию о деятельности благотворительных организаций из различных источников: просмотр информации в СМИ и ТВ (43,6%); друзья, знакомые (29,4%); просмотр интернет-сайтов (11,9%). Прямые источники информации занимают незначительное место по отношению к косвенным: чтение специальных изданий (2,1%); получение адресных рассылок,

в том числе и электронных (3,3%); участие в различных мероприятиях (6,4%). Значительное преобладание косвенных источников информации значительно снижает эффективность ее воздействия, приводит к искаженному пониманию их роли, тормозит развитие социального потенциала благотворительности.

Абсолютное большинство опрошенных положительно и в соответствии с действительными задачами оценивает роль благотворительных организаций, при этом среди задач благотворительных организаций называются содействие решению острых социальных проблем, развитию социальной сферы (71,1%); защиту прав граждан, способствование проявлению общественной инициативы (17,8%). Наряду с этим заметное количество опрошенных считают, что благотворительные организации не приносят ни пользы, ни вреда, их деятельность для большинства граждан не заметна и не важна (15,3%); создаются для решения отдельных задач, удовлетворяющие личные интересы их руководителей (8,1%); оказывают услуги и помощь только членам своей организации (5,2%). Такие оценки препятствуют развитию гуманистического потенциала благотворительности. Следовательно, можно утверждать, что для преодоления искаженных представлений о роли благотворительных организаций необходимо значительное расширение прямых источников информации для студентов о деятельности данных организаций и прозрачности их деятельности.

Таким образом, в представлении студентов благотворительная деятельность носит преимущественно государственный характер, что противоречит их же пониманию сущности благотворительной деятельности как безвозмездной, бескорыстной, добровольной помощи, пожертвовании своих средств нуждающимся людям, к которым человек, оказывающий помощь, не имеет прямого отношения. Поэтому мнение об огосударствлении благотворительной деятельности делает студентов ее пассивными участниками, подавляет их инициативу, снижает развитие социального потенциала благотворительности. Следовательно, мы подтверждаем второе предположение о том, что необходимо распространять среди студентов представление о благотворительной деятельности как о самодеятельности граждан, коммерческих организаций, в которой государство играет вспомогательную роль, создавая условия для развития благотворительности в обществе. Опрошенные студенты называли проблемы, решением которых должны заниматься различные благотворительные организации. При решении всех социальных проблем главная роль отводиться государственным организациям (до 66 %). Некоммерческие благотворительные организации в наибольшей степени должны сосредотачиваться на решении проблем защиты общественных интересов и поддержки инициатив граждан, местного самоуправления; правозащитной деятельности; независимых СМИ; охраны природы, экологии (на это указали 26.7% опрошенных). Коммерческие организации должны сосредоточиться на решении проблем физкультуры и спорта; научных исследований; благоустройства дворов, улиц; образования (на это проблемы указали до 31,5%). Религиозные организации должны в наибольшей степени сосредоточиться на решении проблем помощи социально уязвимым слоям населения; охраны природы, экологии (16,8%).

Данные оценки характеризуют в большей степени то представление о сферах благотворительности, имеющиеся у них на основе опыта, что является их представлением об имеющимся, а не о должном.

Для развития социального потенциала благотворительности огромное значение имеет уверенность в том, что благотворительная помощь является эффективной. Оценка студентами того, находит ли благотворительная помощь тех, кто в ней нуждается, поляризирована. Относительное большинство (37%) считают, что благотворительная помощь находит тех, кто в ней нуждается, т.е. большинство оценивает благотворительную помощь как эффективную. 27,8 % считают, что благотворительная помощь не находит тех, то в ней нуждается, следовательно считают ее не эффективной. 37,4% затрудняются с ответом, он не знают того, кому направлена помощь.

Причинами неэффективности, по мнению опрошенных, являются разворовывание благотворительной помощи (50,3%); отсутствие гарантий целевого использования средств (49%); недоверие к посредникам благотворительной деятельности (26,6%). Все эти причины свидетельствуют о недостатках в организации благотворительной деятельности. Которые отчасти вызваны отсутствием традиции благотворительности (20,4%).

По оценкам респондентов важной причиной, снижающей эффективность благотворительности, является отсутствие информации (33.7%). Действительно, незнание наиболее важных объектов, требующих благотворительной помощи, форм и объема этой поддержки делают невозможной эффективность благотворительной деятельности.

Студенты сами называют объекты, требующие немедленной социальной поддержки со стороны благотворителей:

– дети-сироты (65,5%) и больные дети (62,1%);

– инвалиды / больные люди (58,3%) и беспризорные дети (54,4%);

– пенсионеры, в том числе и ветераны (49,5%), семьи, в том числе многодетные, малоимущие, неполные (48,2%), жертвы терроризма, военных действий (41,8%);

– бездомные люди, в том числе и дети (36,4%).

Представленный рейтинг объектов, требующих социальной поддержки со стороны благотворителей, отражает степень озабоченности остротой существующих в обществе проблем, решению которых могла бы способствовать благотворительная помощь. Учет значимости объектов, названной при опросе, будет помогать развитию социального потенциала благотворительности.

Для выяснения мотивации занятия социально-благотворительной было проведено анкетирование, позволившее ранжировать значимость. На первое место было выведено «Желание помогать тем, кто в этом нуждается»- 36%; «Научиться новому» было определено у 26%; «Иметь какое-либо занятие» у 14%; «Для своего удовольствия» у11%; «Знакомство с новыми людьми» 7%; «Бороться с проблемой» 4%; «Наличие свободного времени» 2%. Следовательно, желание помощи является ведущим мотивом, при этом социально-благотворительная деятельность способствует удовлетворить такие потребности как потребность в признании, в самоконтроле, в расширении собственного профессионального гуманистического опыта и внесении разнообразия в повседневную жизнь, принадлежности к социально-значимой и полезной для общества группе. В ходе проведенных интервью было выяснено, что у каждого студента были определенные установки на социально-благотворительную деятельность, что необходимо учитывать при определении фронта работы. Также на основе полученных данных можно констатировать заинтересованность респондентов в личностном становлении, самоактуализации и самореализации в процессе социально-благотворительной деятельности.

На основании проведенного анализа мы пришли к выводу, что важнейшим параметром, традиционно определяющим отношение студентов к социально-благотворительной деятельности в педагогическом университете, является мотивация. Побудительные причины, направляющие интересы студентов, распределились следующим образом. Заинтересованность студентов в участии благотворительной деятельности обусловлена тем, что они рассматривают ее как перспективу дальнейшего трудоустройства (39%), как возможность приобретения профессиональных умений и навыков (40%), как форму учебно-производственной практики в удобное время в течение года (15%), возможность собрать материал для исследовательской работы (6%). При этом результаты анкетирования, бесед, интервью показали, что студенты 1-3 курсов слабо представляют себе связь социально-благотворительной деятельности с гуманизацией процесса обучения. Мы считаем, что это обстоятельство и обуславливает преобладание внешних мотивов благотворительной деятельности: посещение мероприятий в соответствии с ранее сложившимися интересами, увлеченность определенными акциями, потребность в общении и т.д.

Предварительные результаты нашего исследования по проблеме показывают, что воспитательная ситуация, сложившаяся в вузе относительно социально-благотворительной деятельности, не в полной мере способствует становлению гуманизации процесса профессиональной подготовки. Вместе с тем недостаточно стимулируется социальная активность студентов, не учитывается социальная ситуация развития, типичные характеристики возраста (противоречивость ценностных ориентаций, критичность и неустойчивость самооценки и уровня притязаний, стремление самостоятельно разобраться в различных вопросах и боязнь личной ответственности, инициативность, готовность к риску и определенный инфантилизм, готовность к личностному, профессиональному росту и др.) Следующий вопрос, интересующий нас, был о воспитательном потенциале взаимосвязи учебной и внеучебной деятельности студентов, спектр которой в нашем вузе достаточно широк: это участие в организации факультетских и университетских праздников, вечеров, выступлений, спортивных соревнований и других мероприятий. Однако, как показали ответы респондентов, досуг большинства из них ориентирован на развлекательные, пассивные виды и мало связан с будущей профессией. Это дает нам основание утверждать, что самые гуманные цели обучения и воспитания, внутренне не принятые студенческой молодежью, не будут достигнуты.

Однако, предварительные результаты нашего исследования позволяют сделать вывод о том, что учебно-воспитательный процесс в современном педагогическом вузе недостаточно стимулирует личностное и профессиональное развитие студентов, что отражается на подготовке будущих специалистов. Эти процессы носят в значительной мере стихийный характер, что, в конечном счете, снижает эффективность и качество гуманизации образования.

Таким образом, для развития гуманизации образования путем социально благотворительной деятельности необходимы следующие условия:

– формирование ценностных гуманистических ориентаций в процессе совместной деятельности единомышленников преподавателей и студентов на основе общих традиций, инноваций, взаимопомощи, результатом которого является развитие социально-благотворительных инициатив;

– активизация личностных ресурсов студентов в процессе мотивированного участия в социально-благотворительных акциях;

– актуализация потенциала социально-благотворительной деятельности в процессе изучения

учебных дисциплин и специальных курсов; использование гуманистического потенциала образования учебных дисциплин;

– обогащение содержания внеучебной деятельности через участие в социально-благотворительных акциях факультета, вуза, города, республики для расширения осознания субъектами профессиональной деятельности

– использование проектного метода для стимулирования самостоятельной работы студентов.

Обобщая вышеизложенное можно утверждать, что на основе комплекса взаимосвязанных и взаимодополняемых компонентов возможна активизация потенциала социально-благотворительной деятельности как ресурса гуманизации профессиональной подготовки студентов.

Список литературы

1. *Аверин Ю.П.* Состояние и развитие социального потенциала благотворительности в российских мегаполисах // Вестник МГУ сер.18 Социология и политология. 2010. №4. С.46-55
2. *Азарова Е.С.* Психологические детерминанты и эффекты добровольческой деятельности: Дисс…канд. псих. наук. Кемерово, 2008. 192 с.
3. *Биктагирова Г.Ф.* Формирование социальных компетенций студентов педагогических специальностей и направлений // Современные проблемы науки и образования. 2011. № 4.;URL: https://www.science-education.ru/ru/article/view?id=4748 (дата обращения: 01.06.2017).
4. *Бездухов В.П.* Сущность гуманизации образования // Известия Российской академии образования. 2009.№2. С.20-28
5. *Гарашкина Н.В.,* Дружинина А.А. Технологии формирования социальной инициативности студенческой молодежи / В сборнике: Психолого-социальная работа в современном обществе: проблемы и решения. Материалы международных научно-практических конференций. Под общей редакцией Ю. П. Платонова. 2016. С. 418-420.
6. *Гарашкина Н.В.* Социально-педагогический подход к проблеме формирования социальной инициативности молодежи в проектной деятельности // Вестник Тамбовского университета. Серия Гуманитарные науки. 2015. № 9 (149). С. 80-89.
7. *Китайгородская Г.А.* Гуманизация и гуманитаризация системы образования – социальная проблема // Вестник МГУ сер.20. Педагогическое образование.2008 №3. С.3-11
8. *Рангелова Е.М.* Гуманизация и демократизация университетского образования – приоритетная проблема 20 столетия // Университетское образование: опыт тысячелетия, проблемы, перспективы развития. Минск. 2009.С.200-206.
9. *Сикорская Л.Е.* Добровольческая деятельность как школа нравственного становления молодежи // Знание. Понимание. Умение. 2009. №4. С. 127.
10. *Шаламова Л.Ф.* Студенческая молодежь и государственная молодежная политика // Социально-гуманитарные знания. 2007. № 4. С.112-129.

Reference list

1. *Averin Yu.* The state and development of charity social potential in Russian cities // MGU Bulletin. Ser.18. Sociology and Political Science. 2010. № 4. P. 46-55.
2. *Azarova E.* Psychological determinants and effects of voluntary activity: Thesis of PhD in Psychology. Kemerovo, 2008. 192 p.
3. *Biktagirova G.* The formation of social competence of students of pedagogical concentrations and courses // Contemporary issues of science and education. 2011. № 4.; URL: https://www.science-education.ru/ru/article/view?id=4748 (date of access: 01.06.2017).
4. *Bezdukhov V.* The essence of education humanization // Bulletin of the Russian Academy of Education. 2009. №2. P. 20-28
5. *Garashkina N., Druzhinina A.* Technologies of the social creativity formation of student's youth / In the book: Psychosocial work in modern society: Issues and solutions. Proceedings of the international scientific-practical conferences. Under the General editorship of Yu. Platonov. 2016. P. 418-420.
6. *Garashkina N.* The socio-pedagogical approach to an issue of social initiative formation of youth in project activities // Bulletin of the Tambov University. Humanitarian Sciences Series. 2015. № 9 (149). P. 80-89.
7. *Kitaygorodskaya G.* Humanization and humanitarization of the education system – a social issue // MGU Bulletin. Ser.20. Pedagogical education.2008 №3. P. 3-11.
8. *Rangelova E.* Humanization and democratization of university education – a priority problem of the 20th century // University education: Millenary experience, issues and prospects. Minsk. 2009. P.200-206.
9. *Sikorskaya L.* The voluntary activity as a school of youth moral formation // Knowledge. Understanding. Skill. 2009. № 4. P. 127.
10. *Shalamova L.* Student youth and state youth policy // Socially-Humanitarian Knowledge. 2007. № 4. P. 112-129.

УДК 378

Буданов Д.А.,
аспирант кафедры психологии труда и организационной психологии Московского государственного областного университета

ПРОФЕССИОНАЛЬНЫЙ ОПЫТ КАК ФАКТОР ПРОФИЛАКТИКИ ЭМОЦИОНАЛЬНОГО ВЫГОРАНИЯ МЕДИЦИНСКИХ РАБОТНИКОВ

В статье проведен анализ феномена профессионального опыта, нами выделяются следующие структуры профессионального опыта: интеллектуальная (когнитивная); операциональная (инструментальная); эмоциональная; коммуникативная. В ходе исследования показано, что медицинские работники с большим стажем работы имеют сформировавшиеся фазы эмоционального выгорания «Напряжение» и «Истощение», а также формирующуюся фазу «Резистенция», в то время как медицинские работники с меньшим опытом имеют склонность к формированию фазы «Резистенция».

Результаты исследования могут быть использованы для профилактики эмоционального выгорания медицинских работников.

Ключевые слова: профессиональный опыт, медицинские работники, выгорание, эмоциональное выгорание

Budanov D.,
Postgraduate student of Chair of Labour Psychology and Organizational Psychology of the Moscow State Regional University

PROFESSIONAL EXPERIENCE AS A PREVENTION FACTOR OF MEDICAL WORKERS' EMOTIONAL BURNOUT

In this article there is a conducted analysis of the professional experience phenomenon, we are suggested the following professional experience structures: the Intellectual (Cognitive), the Operational (Instrumental), Emotional and Communicative. During the study it was shown that the medical workers with a long history of work have formed phases of emotional burnout as the "Stress" and "Exhaustion", as well as the emerging phase "Resistance", while the medical workers with less experience have a tendency to form the "Resistance" phase.

The results of the study can be used to prevent emotional burnout of medical workers.

Keywords: professional experience, medical workers, burnout, emotional burnout

Стрессогенность профессии медика определена, как характером труда медицинских работников, так и высокими требованиями к представителям профессии. Так, стрессогенность характера труда медицинских работников обусловлена интенсивностью рабочего дня, высокой ответственностью за любые принятые профессиональные решения, постоянными, зачастую негативными, коммуникативными взаимодействиями с пациентами и их родственниками. Требования к профессиональной компетентности, корректности и этичности поведения, в сочетании с невысокой заработной платой и снижающимся социальным престижем профессии, обуславливает, в свою очередь, стрессогенность профессиональных требований к медицинским работникам.

Вышеперечисленные стрессовые факторы оказывают длительное и интенсивное влияние на личность медицинского работника. В том случае, если медик оказывается неспособен к предвидению, конструктивному решению и приспособлению к проблемным ситуациям, его адаптационные возможности снижаются, что приводит к формированию деструктивных вариантов личностно-средового взаимодействия.

Итак, необходимо отметить, что высокая стрессогенность неизбежно сопровождает труд медицинских работников. Длительное и интенсивное влияние стресс-факторов способно привести к формированию различного рода профессиональных деструкций, одной из которых является формирование механизма профессионального выгорания как неконструктивной защиты от влияния стресс-факторов. Защитой от подобного развития событий являются индивидуальные особенности характера медицин-

ского работника: его поведение в конфликтной ситуации, эмоциональная устойчивость, способность совладать со стрессом. Поэтому в данной работе будут рассмотрены особенности профессиональных деструкций на примере медицинских работников экстренных медицинских служб (врачи, медицинские сестры, фельдшера) и характерные для них стратегии совладания со стрессом.

Теоретической основой исследования выступили: современные подходы к изучению синдрома выгорания (В.В. Бойко [3], Н.Е. Водопьянова [4], В.Е. Орел [6], М.М. Скугаревская [9], Л.Н. Юрьева [14] и пр.), теории стресса, изложенные в исследованиях А.В. Булгаков [1, 2], А. Журавлева [5] и Е. Сергиенко, Утлик Э.П. [12,13] концепции совладающего (копинг) поведения Р. Лазаруса, Г. Селье, К. Маслач; С. Джексон.

В качестве эмпирической базы исследования выступили 60 медицинских работников Территориального Центра Медицины катастроф (врачи, медицинские сестры, фельдшера). Все испытуемые распределены по двум группам в зависимости от стажа профессиональной деятельности: на группу со стажем менее 3-х лет и группу со стажем 5-7 лет.

Интересен также анализ феномена профессионального опыта как части жизненного, индивидуального опыта человека и как психологического феномена.

Чем больше внимания личностью уделялось разнообразным сторонам деятельности, тем обширнее и разнообразнее будет сложившийся профессиональный опыт.

В период обучения или наставничества, приобретенный опыт пополняется также знаниями, которые были получены в личной практике и, более того, приобретены эмпирическим путем, польза которых была испытана лично самим субъектом

Структура профессионального опыта может быть описана с двух позиций: через описание основных сфер профессиональной деятельности, в зависимости от степени проявления опыта.

Выделяются следующие структуры профессионального опыта: интеллектуальная (когнитивная); операциональная (инструментальная); эмоциональная; коммуникативная.

Проявляется синдром эмоционального выгорания в форме возрастающего безразличия к тому, что происходит на работе, к своим обязанностям, дегуманизации, носящей форму возрастающего негативизма в отношении как к клиентам, или пациентам, так и к коллегам, ощущении чувства неудовлетворенности профессиональной деятельностью, явлений деперсонализации. Итогом синдрома эмоционального выгорания может стать резкое ухудшение уровня жизни, которое в свою очередь приводит к психосоматическим болезням и невротическим расстройствам.

Формированию выгорания содействует необходимость работать в одном и том же напряженном ритме в сочетании со значительной нагрузкой от личностного взаимодействия с рабочим контингентом (в случае с медицинским работником – с пациентом). Так же формированию синдрома эмоционального выгорания содействует отсутствие соответствующего вознаграждения как материального, так и психологического за осуществляемую деятельность, что в свою очередь приводит человека к мыслям об отсутствии ценности его деятельности для общества.

Вопросом «выгорания» персонала ученые плотно занимаются с 1970-х гг. В исследовании выгорания за это время прошло две фазы, при этом в последнее время исследование выгорания выходит на иной, качественно новый уровень.

Первый этап являлся этапом «поиска» (1970-е гг.). На данном этапе целью ученых было изучение природы и опрационализирование термина «выгорание личности». При этом объектом изучения были работники «помогающих профессий» (психиатры, психологи, врачи и др.).

На данном этапе феномен выгорания исследовался в двух направлениях: социально-психологическом и психиатрическом.

В связи с тем, что идеологами термина «выгорание» были психиатры, симптомы выгорания и сущность психического здоровья стали предметами изучения психиатрического направления.

В рамках социально-психологического подхода к исследованию выгорания был сформулирована концепция «выгорания» как комплекса трех симптомов. Данный комплекс был сформулирован К. Маслач и ее коллегами. Первые работы на данную тематику появились в конце 1970-х гг. К. Маслач являясь социальным психологом, исследовала взаимодействия между людьми в рамках ситуационного контекста трудовой деятельности. К выделенным ею ситуационным факторам выгорания относятся:

- значительное количество клиентов;
- превалирования отрицательной обратной связи от клиентов;
- отсутствие личностных ресурсов необходимых для преодоления стресса. [11, с. 63-67]

Основываясь на вышесказанном, мы можем прийти к выводу, что 1970-е гг. были временем исследования факторов и природы выгорания, т.е. его качественной стороны. Методами изучения выступали наблюдение, разбор отдельных случаев, интервьюирование. Направленность исследований на практику определялась экономическими, социальными и историческим факторами, обуславливаемыми развитием сферы услуг.

Переход к следующему этапу изучения выгорания связан с 1980-ми гг. и может быть охарактеризо-

ван как методологический этап. Базовый фокус был ориентирован на оценку этого состояния психики. Создавались опросники и вырабатывалась методология изучения в рамках индустриально-организационной психологии. В 1981 году К. Маслач опубликовала инструмент MBI для замера выгорания. [7, с. 90-101]

На основе вышеизложенного, попробуем провести анализ различных классификаций симптоматики синдрома эмоционального выгорания, описанных некоторыми авторами.

1. Единым является мнение о том, что развивающийся синдром захватывает несколько направлений – социальное благополучие, психическая и когнитивная составляющая и физическое состояние человека;

2. Рассматривая приведённые классификации необходимо отметить существование индивидуальных критериев симптоматики, т.к. в вышеизложенном акцент ставится на обширное описание возможных проявлений синдрома;

3. Приведенная классификация В.В. Бойко существенно отличается от других конкретной привязкой структуры синдрома (последовательность фаз развития) и соответствующих проявлений (симптомов), что позволяет провести более качественную оценку;

4. По мнению автора данной работы, существенным могло быть появление минимального набора симптомов разных категорий (физические, социальные и т.д.), по которым можно было бы своевременно визуально оценить о начинающемся развитии синдрома (при условии отсутствия необходимого набора информации у наблюдаемого), провести методическое исследование и, при действительном подтверждении, порекомендовать определённые действия. [10, с. 3-9]

Рассматривая приведённые классификации, считаю необходимым уделить внимание одному из аспектов симптоматики выгорания. На данный момент известно и изучено достаточно большое количество разносторонних проявлений данного феномена и, можно попытаться рассмотреть их с такой позиции, которая помогла бы профессионалу, находящемуся под воздействием пролонгированного стресса, понять и оценить возможное возникновение и развитие у него синдрома эмоционального выгорания. Т.е. построить некую иерархию возникновения симптомов, учитывая их появление на всём протяжении протекания синдрома.

1. Уровень единичных проявлений симптомов.

На данном этапе возможны немногочисленные появления определённых симптомов, наиболее связанных с фазой «нервного напряжения». Частота их возникновения сугубо индивидуальна. Это такие симптомы как: повышенная утомляемость, раздражительность, приступы плохого настроения, снижение активности, нарушение сна и т.д. Проявления этих симптомов очень сложно отнести именно к синдрому выгорания, т.к. некоторые из них могут возникать совершенно по другим причинам (например, наличие у индивида соматических заболеваний, эмоционально напряжённые межличностные взаимоотношения и т.п.). В связи с этим они достаточно сложно диагностируемы и понимаемы, даже для людей с высоким уровнем рефлексии.

2. Уровень повторяющихся симптомов выгорания.

Здесь мы можем увидеть многократно повторяющиеся однотипные симптомы, описанные в предыдущем пункте, к которым добавляются проявления, свидетельствующие о продолжающемся эмоциональном напряжении и формировании эмоционального «панциря», такие как: появление отвращения к работе, формальное выполнение профессиональных обязанностей, социальная отгороженность (в том числе и с семьёй), возрастающий пессимизм, цинизм и чёрствость; безразличие, приступы тревоги, агрессивность, скука, апатия; общая слабость, бессонница. Данный этап характеризуется более высокими возможностями в понимании принадлежности симптомов к рассматриваемому нами феномену. Конечно же, это зависит от индивидуальных характеристик личности (уровень интеллекта, способность понимать и прислушиваться к своему организму и т.д.), а также наличия определённых знаний о синдроме выгорания.

3. Уровень хронического проявления симптомов.

Вышеуказанные симптомы становятся для индивида частью его жизни и, на осмысление и борьбу с некоторыми, уже не хватает и так истощённой энергетики. На данном уровне характерны признаки стойкого изменения личности. Возможны проявления полного исключения эмоций из сферы профессиональной деятельности, а также наличие потери интереса к субъекту профессиональной деятельности. Нередкими становятся случаи ухудшения общего состояния здоровья, учащаются головные боли, присутствует постоянное переживание негативных эмоций. В попытке «отгородиться» человек злоупотребляет табаком, алкоголем. Истощение эмоциональных защит делает возможным переход психических реакций на уровень соматики. [8, с. 85-95]

В связи с вышеизложенным хочется подчеркнуть важность информированности профессионалов коммуникативных (и не только) профессий о тонкостях и нюансах проявлений синдрома эмоционального выгорания.

При изучении личностных особенностей медицинских работников, первой нами была применена методика Кеттелла. Результаты ее проведения для на-

глядности представлены в гистограмме, расположенной на рис. 1.

Как видно их гистограммы на рисунке 1, различия личностных профилей медицинских работников с различным стажем работы (до 3 лет и 5-7 лет) имеют место быть, но при этом не являются критическими.

Так, необходимо отметить, что медицинские работники со стажем менее 3-х лет имеют более развитое мышление, склонны к эмоциональной стабильности, независимы, эмоциональны, но при этом сознательны, чувствительны, мечтательны и ответственны, самостоятельны, склонны к самоконтролю и, как следствие, внутренней напряженности.

Медицинские работники со стажем 5-7 лет подозрительны и радикальны.

Медицинские работники со стажем менее 3-х лет более самодостаточны, ориентированы в поведении свое мнение, при взаимодействии с окружающими лицами, самостоятельны в решении проблем, а также в выборе средств реализации идей (фактор Q2).

Также медицинские работники со стажем менее 3-х лет лучше умеют планировать собственный порядок действий и время, реалистично относятся к себе, к своим возможностям, настойчивы в достижении цели, преодолении препятствий за счет волевых усилий (фактор Q3 – дисциплинированность)

Средние значения изученных факторов присущи группе медиков со стажем более 5-7 лет, что говорит об их ориентации на стереотипы поведения, отсутствие гибкости в отношениях с людьми, приземленность, практический склад ума.

Далее в рамках нашего исследования была использовалась методика изучения эмоционального выгорания автор В.В. Бойко.

Как видно из рисунка 2, медицинские работники с большим стажем работы опередили своих менее

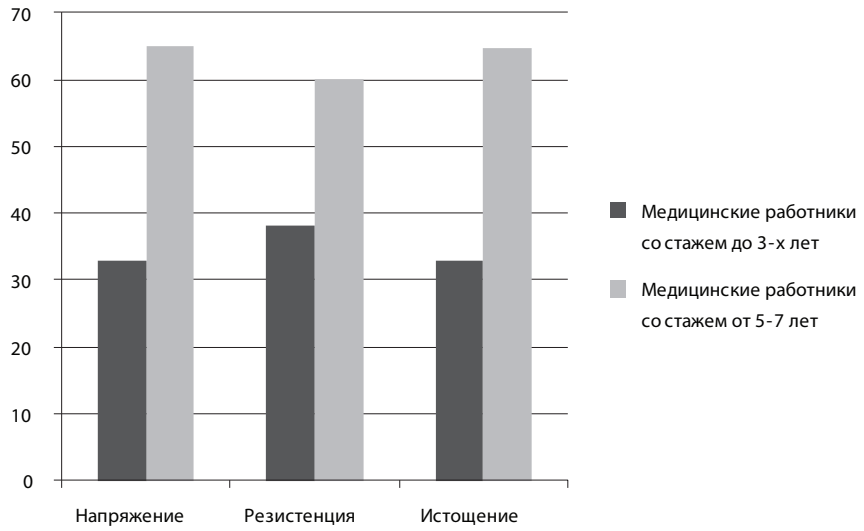

Рис. 1. Распределение личностных особенностей медицинских работников с различным стажем работы (до 3 лет и 5-7 лет)

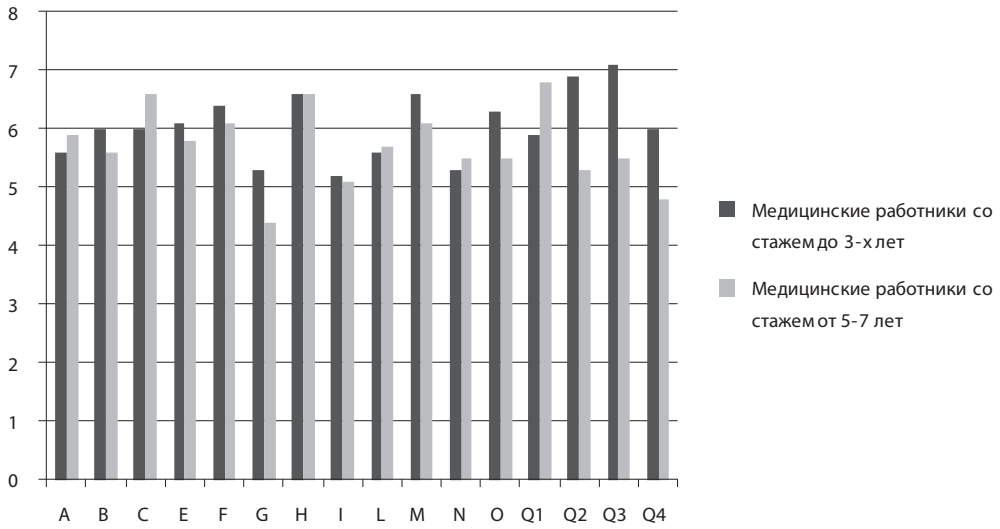

Рис. 2. Распределение уровней эмоционального выгорания медицинских работников с различным стажем работы (до 3 лет и 5-7 лет)

опытных коллег в проявлении синдрома эмоционального выгорания по всем выделяемым В.В. Бойко фазам.

Так, по фазе «Напряжение» медицинские работники с большим стажем работы получили 65 баллов, что соответствует сформированному состоянию данной фазы эмоционального выгорания. В то время как испытуемые с меньшим стажем работы получили 33 балла, что соответствует по значению не сформировавшейся форме данной фазы эмоционального выгорания.

По фазе «Резистенция» медицинские работники с большим стажем работы получили 60 баллов, что соответствует сформированному состоянию данной фазы эмоционального выгорания. В то время как испытуемые с меньшим стажем работы получили 38 баллов, что фактически соответствует по значению формирующейся форме данной фазы эмоционального выгорания, но представляет собой менее тяжелую степень данного процесса.

По фазе «Истощение» медицинские работники с большим стажем работы получили 64 балла, что соответствует сформированному состоянию данной фазы эмоционального выгорания. В то время как испытуемые с меньшим стажем работы получили 32 балла, что соответствует по значению не сформировавшейся форме данной фазы эмоционального выгорания.

На основании проведения методики Кеттелла необходимо отметить, что медицинские работники со стажем работы менее 3-х лет имеют более развитое мышление, склонны к эмоциональной стабильности, независимы, импульсивны, но при этом сознательны, чувствительны, мечтательны и ответственны, самостоятельны, склонны к самоконтролю и, как следствие, внутренней напряженности. Их более опытные коллеги более подозрительны и радикальны.

В результате проведения методики В.В. Бойко, можно сделать следующий вывод. Медицинские работники с большим стажем работы имеют сформировавшиеся фазы эмоционального выгорания «Напряжение» и «Истощение», а также формирующуюся фазу «Резистенция», в то время как медицинские работники с меньшим опытом имеют склонность к формированию фазы «Резистенция».

Список литературы

1. *Булгаков А.В.* Концепция межгрупповой адаптации как теоретическая основа практики специалистов по оказанию экстренной психологической помощи: результаты, тенденции, проблемы // В сборнике: Современные подходы в оказании экстренной психологической помощи IV Всероссийская научно-практическая конференция. Государственное бюджетное образовательное учреждение высшего профессионального образования города Москвы «Московский городской психолого-педагогический университет», факультет экстремальной психологии; Центр экстренной психологической помощи. 2016. С. 9-16.
2. *Булгаков А.В.* Принцип культурного опосредования как основа сравнительного анализа результатов исследований межгрупповой адаптации в организациях // Вестник РГГУ. Серия: Психология. Педагогика. Образование. 2015. № 10 (153). С. 37-59.
3. *Бойко В.В.* Синдром «эмоционального выгорания» в профессиональном общении / В.В. Бойко. СПб. : Питер, 1999. 105 с.
4. *Водопьянова Н.Е.* Синдром выгорания: диагностика и профилактика / Н.Е. Водопьянова, Е.С. Старченкова. СПб.: Питер, 2008. 336 с.
5. *Журавлев А.* Стресс, выгорание, совладание в современном контексте / А. Журавлев, Е. Сергиенко. М.: Изд-во Институт психологии РАН, 2011. 512 с.
6. *Орел В.Е.* Синдром психического «выгорания» личности / В.Е. Орел. М.: Изд-во Ин-та психологии РАН, 2005. 330 с.
7. *Орел В.Е.* Феномен «выгорания» в зарубежной психологии : эмпирические исследования и перспективы / В.Е. Орел // Психологический журнал. 2001. № 1. С. 90–101.
8. Профилактика профессионального выгорания специалистов помогающих профессий: сб. ст. / сост.: И.Н. Руклинская; перевод статей: М.Я. Соловейчик и др. СПб: Гармония, 2008. 373 с.
9. *Скугаревская М.М.* Диагностика, профилактика и терапия синдрома эмоционального выгорания / М.М. Скугаревская. Мн.: БГМУ, 2003. 12 с.
10. *Скугаревская М.М.* Синдром эмоционального выгорания / М.М. Скугаревская // Медицинские новости. 2002. № 7. С. 3–9.
11. *Усанина С.В.* К вопросу синдрома эмоционального выгорания / С.В. Усанина, В.Ю. Слабинский // Позитум. 2002. № 3. С. 63–67.
12. *Утлик Э.П.* Проблема руководителя в организационной психологии // В сборнике: Социокультурная детерминация субъектов образовательного процесса сборник материалов международной конференции XI Левитовские чтения в МГОУ. 2016. С. 235-238.
13. *Утлик Э.П.* Психологический анализ рынка труда // Вестник Московского государственного областного университета. Серия: Психологические науки. 2016. № 2. С. 104-116.
14. *Юрьева Л.Н.* Профессиональное выгорание у медицинских работников: формирование, профилактика, коррекция / Л.Н. Юрьева. Киев: Сфера, 2004. 272 с.

Reference list

1. *Bulgakov A.* The conception of intergroup adaptation as a theoretical basis for the practice of specialists in the provision of emergency psychological care: results, trends, issues // In the book: Modern approaches in the provision of emergency psychological care of the IV all-Russian scientific-practical conference. State budgetary educational institution of higher professional education of Moscow "Moscow City Psychological-Pedagogical University", the Faculty of Extreme Psychology; the Center of Emergency Psychological Care. 2016. P. 9-16.
2. *Bulgakov A.* The principle of cultural mediation as the basis of a comparative analysis of the results of intergroup adaptation studies in organizations // Bulletin of RSUH. Series: Psychology. Pedagogy. Education. 2015. № 10 (153). P. 37-59.
3. *Boyko V.* The syndrome of "emotional burnout" in professional communication / V. Boyko. SBR.: Piter, 1999. 105 p.
4. *Vodop'yanova N.* The burnout syndrome: Diagnostics and prevention / N. Vodop'yanova, E. Starchenkova. SBR.: Peiter, 2008. 336 p.
5. *Zhuravlev A.* Stress, burnout, coping in a modern context / A. Zhuravlev, E. Sergienko. M.: Publishing office of the Institute of Psychology of the Russian Academy of Sciences, 2011. 512 p.
6. *Orel V.* The mental syndrome of "burnout" personality / V. Orel. M.: Publishing office of the Institute of Psychology of the Russian Academy of Sciences, 2005. 330 p.
7. *Orel V.* The "burnout" phenomenon in foreign psychology: Empirical research and perspectives / V. Orel // Psychological Journal. 2001. № 1. P. 90-101.
8. Prevention of professional burnout of assisting professions specialists: Collection of articles / Compilation by I. Lukinskaya; translation of articles by M. Soloveychik, etc. SBR: Harmony, 2008. 373 p.
9. *Skugarevskaya M.* Diagnosis, prevention and therapy of burnout / M. Skugarevskaya. Mn.: Belarusian State Medical University, 2003. 12 p.
10. *Skugarevskaya M.* The burnout syndrome / M. Skugarevskaya // Medical News. 2002. № 7. P.3-9.
11. *Usanina S.* Revisiting the issue of burnout / S. Usanina, V. Slabinskiy // Positum. 2002. № 3. P. 63-67.
12. *Utlik E.* The issue of a manager in organizational psychology // Proceedings: Socio-cultural determination of educational process subjects, proceedings of the XI Levitovskiye Chteniya international conference in the Moscow State Regional University. 2016. P. 235-238.
13. *Utlik E.* The psychological analysis of labour market // Bulletin of the Moscow State Regional University. Series: Psychological science. 2016. № 2. P. 104-116.
14. *Yur'eva L.* The professional burnout in medical workers: Formation, prevention, correction / L. Yur'eva. Kiev: Sfera, 2004. 272 p.

УДК 377.5

Помазанова Е.В.,
аспирант кафедры теории и методики профессионального образования
Карачаево-Черкесского государственного университета им. У.Д. Алиева

УСЛОВИЯ ОРГАНИЗАЦИИ КОНСТРУКТИВНЫХ СОЦИАЛЬНЫХ ВЗАИМОДЕЙСТВИЙ МЕДИЦИНСКИХ РАБОТНИКОВ С ПАЦИЕНТАМИ

В статье анализируется категория отношение с позиций общей и социальной психологии. Дается характеристика общественным и межличностным отношениям. Делается акцент на социальном взаимодействии, рассматриваются условия организации конструктивного взаимодействия. Описывается диалог как фундаментальный принципом социального взаимодействия и специфика взаимодействия медицинского работника и пациента.
Ключевые слова: отношение, классификация отношений, общественные и межличностные отношения, общение, диалог, отраженная субъектность, социальное взаимодействие, взаимодействие медицинского работника и пациента

Pomazanova E.,
Postgraduate student of Chair of Theory and Methodology of Professional Education
of the Karachay-Circassian State University named after U. Aliev

THE CONDITIONS OF THE CONSTRUCTIVE SOCIAL INTERACTIONS ORGANIZATION OF MEDICAL WORKERS WITH PATIENTS

This article analyzes the category of relation from the standpoint of the general and social psychology. There is given characteristic of social and interpersonal relations. The emphasis is on social interaction, there are considered conditions of the constructive interaction organization. In the article there is outlined a dialogue as a fundamental principle of social interaction between a medical worker and patient.
Keywords: relation, relations classification, social and interpersonal relations, communication, dialogue, reflected subjectivity, social interaction, interaction between medical worker and patient

Социально-психологической основой профессиональной деятельности медицинских работников является социальное взаимодействие с пациентами. Рассмотрение сущностных характеристик феномена социального взаимодействия требует обращения к базовой категории «отношение». В научный тезаурус данная категория была введена В.Н. Мясищевым, который в свое время констатировал следующее: так как «отношение» не отождествляемо с другими понятиями необходимо признать, что оно представляет самостоятельный класс психологических категорий [5, с.352.].

В социальной психологии понятие отношения трактуется в нескольких смыслах: во-первых, в контексте «связи, зависимости», то есть в качестве взаимоотношения, общения между людьми и социальными группами; во-вторых, в рамках «мнения, оценки» – в качестве социальной установки, ценностных ориентаций человека или социальной группы; в-третьих, отношение так же обозначает опыт человека и то, что обусловливает его поведение, действия и переживания (т.е. знания, чувства и т.д.) [3, с.9].

Необходимо отметить, что каждый исследователь в определение категории «отношение» вносит авторскую специфику. Анализ идей отечественных ученых позволяет выявить следующие характеристики данного понятия:

отношение человека к внешней среде трактуется в контексте категориального значения понятий «активность» и «субъект-объектная связь». При этом в субъект-объектном понимании отношение является единым и целостным;

отношение в качестве субъект-объектной связи детерминируется взаимообусловленной активностью личности и среды;

отношение личности к внешней среде имеет выраженный потребностный характер, поэтому данное явление неотделимо от понятий «интерес», «значимость», «личностный смысл» и «ценность»;

отношения, проявляющиеся в действиях, поступках, поведении человека в целом, составляют структуру его личности. При этом отношение характеризует уровень человеческого сознания и самосознания [1; 3; 5].

В социальной психологии выделяют следующие виды отношений (см. табл. 1):

Рассмотрим более подробно общественные и межличностные отношения, так как именно такие отношения имеют прямое отношение к явлению социального взаимодействия. Такие отношения взаимообусловлены и взаимосвязаны, но имеют свою видовую специфику.

Особенности *общественных отношений* проявляются в их обусловленности принадлежностью людей к тем или иным социальным группам: классовым, национальным, профессиональным, возрастным и др. Поэтому общественные отношения детерминированы не психологическими механизмами, а социально-статусными, ролевыми положениями, занимаемыми людьми в структуре общества. Исходя из этого, такие отношения являются объективными и носят безличный, социально-ролевой характер.

В свою очередь под социальной ролью понимают фиксацию определенного положения, занимаемого человеком в общественной системе. Социальная роль – это функция, обусловленная нормативно заданным эталоном поведения, ожидаемого от каждого человека в зависимости от его конкретной общественной позиции. Ролевое поведение не зависит от психологических характеристик личности, его источником является не отдельный индивид, а социальные группы и общество в целом. Важно учитывать следующее обстоятельство: социальная роль задает человеку наиболее общий вектор его поведения и деятельности, однако все нюансы такого поведения и деятельности социальная роль не определяет. Все зависит от особенностей индивидуальных качеств личности, которые детерминируют ту или иную поведенческую и деятельностную направленность отношений человека в окружающем его социуме. Индивидуальные особенности человека обусловливают личностную окраску его общественных отношений и определяют вторую их составляющую – межличностную.

Сущность межличностных отношений, прежде всего, характеризуется своей эмоциональной основой. В этом плане такие отношения возникают и функционируют под воздействием определенных аффектов, собственно эмоций и чувств. При этом человеческие чувства имеют особую значимость в определении общей направленности межличностных отношений. Количество чувств велико. Тем не менее, все чувства можно классифицировать по следующим основаниям [1] (см. таблицу 2):

Самым распространенным видом общественных отношений является социальное взаимодействие. В целом категория взаимодействия является междисциплинарной, так как используется рядом научных дисциплин: педагогикой, психологией, педагогической антропологией, социологией, этикой и т.д. Но наиболее глубокое изучение взаимодействия осуществлено в психологической науке, которая рассматривает это понятие как «взаимодействие межличностное»:

в широком смысле слова такое взаимодействие означает случайные или преднамеренные, частные или публичные, длительные или кратковременные, вербальные или невербальные межличностные контакты между людьми, имеющие результатом взаимное изменение их поведения и деятельности;

Таблица 1.

Классификация отношений

Дихотомическая классификация отношений	
Отношения по количеству носителей	**Отношения по связи**
Отношения между объектами с разными свойствами и отношения объекта одного свойства, то есть его самоотношение.	Отношения-связи и отношения-не связи.
Классификация отношений по социокультурной принадлежности	
Природные отношения	**Общественные отношения**
Отношения связи и не связи между объектами природного естественного характера.	Отношения связи и не связи между социальными объектами и их свойствами. Общественные отношения классифицируются в соответствии со сферой их рассмотрения: по сфере социальных общностей (классовые, национальные, групповые, семейные и др.); по деятельностной направленности (производственные, учебные, театральные и др.); внутриличностные отношения (эмоционально-волевые установки субъекта по отношению к себе или аффективное отношение к кому-либо другому).
Классификация по личностному основанию	
Межличностные отношения	
Субъективно переживаемые взаимосвязи между людьми, объективно проявляющиеся в характере и способах их взаимных влияний в процессе совместной деятельности и общения [8].	

Таблица 2.

Классификация чувств

Конъюнктивные чувства	Дизъюнктивные чувства
Различного рода сближающие и объединяющие людей чувства. В межличностных отношениях другая сторона выступает как желаемый объект, по отношению к которому демонстрируется готовность к сотрудничеству, к совместным действиям и т.д.	Разъединяющие людей чувства, когда другая сторона выступает как неприемлемый объект отношений, к которому не возникает желания к сотрудничеству и т.д.

в узком смысле слова межличностное взаимодействие представляет собой устойчивую систему взаимных индивидуальных действий, обусловленных циклической, каузальной зависимостью, при которой поведение каждого из участников одновременно является стимулом-причиной и реакцией-следствием на поведение остальных [4].

Межличностное взаимодействие характеризуется субъект-субъектной сущностью, так как его участники имеют определенную свободу в построении и осуществлении своей деятельности и поведения, имеют возможность осуществлять поведенческие выборы и через это выстраивать собственную личность, реализовывать свое «Я» в социуме. Поэтому межличностное взаимодействие в идеале основано на взаимопринятии и человеческом взаимопонимании. Таким образом, каждый участник отношений имеет право на проявление своей индивидуальности, взаимодействуя с партнером (или партнерами) [8].

Обращаясь к проблеме конструктивности и соответственной эффективности социального взаимодействия необходимо иметь в виду, что оно осуществляется в процессе общения, которое собственно и представляет собой взаимодействие людей с целью формирования и поддержания межличностных партнерских отношений, достижения значимого результата совместной деятельности. В свою очередь появление и становление коммуникативных мотивов (а они являются первопричиной любого общения) обусловлено индивидуальными и групповыми потребностями участников взаимодействия. На этом основании исследователи актуализируют три основные группы мотивов общения – познавательные, деловые и личностные. При этом в социальной психологии при анализе феномена общения выделяют следующие его аспекты: «коммуникация» (обмен информацией); «социальная перцепция» (восприятие и понимание людьми друг друга); «интеракция» (собственно взаимодействие) [1].

Определяющим условием эффективности социального взаимодействия и, соответственно, межличностного общения, является его ориентация на принцип диалога.

Диалог как методологический принцип организации и осуществления коммуникативного процесса имеет выраженное духовно-нравственное значение. В данном контексте диалог необходимо рассматривать в широком и узком смысле слова. В широком смысле диалог представляет собой фундаментальный этический принцип открытости миру, который в целом детерминирует общую конструктивную направленность социального взаимодействия и общения субъектов. В узком смысле под диалогом следует понимать технологию организации и осуществления коммуникативного взаимодействия людей [9].

При определении методологической основы оптимизации процесса социального взаимодействия наиболее значимым, по нашему мнению, является анализ принципа диалога в контексте идеи отраженной субъектности В.А. Петровского. Понятие отраженной субъектности в общей трактовке может быть определено как бытие кого-либо в другом и для другого. Смысл высказывания: «человек отражен во мне как субъект» означает, что я более или менее отчетливо переживаю его присутствие в значимой для меня ситуации социального взаимодействия, сопереживаю его готовности к преобразованию этой ситуации, его желанию внести в нее что-то личное, индивидуальное и тем самым повлиять на изменения в моих отношениях к миру и самому себе. Отражаясь во мне, субъект является активным, деятельностным началом, изменяющим мои взгляды на вещи, формирующим во мне новые побуждения, ставящим передо мной новые цели и задачи осуществления социального взаимодействия[6, с.161].

В целом, явление отраженной субъектности в социальном взаимодействии и соответствующем общении детерминирует возможность человека стать автором своего бытия, деятелем, обладающим индивидуальными ценностными ориентациями, смысловыми установками, развитыми внутренними механизмами коммуникативной саморегуляции, способностями вступать в диалог, а главное – быть автором в развитии своих потенциальных возможностей производить смысловые преобразования в себе и в других. [9].

Следовательно, отношение к партнеру по социальному взаимодействию как к субъекту означает общую способность личности ориентироваться на его индивидуальность, потребности, интересы в их постоянной временной динамике. Таким образом,

диалог, являясь фундаментальным принципом социального взаимодействия, устанавливает между субъектами отношений подлинные отношения доверия.

Наиболее общий принцип диалога в осуществлении социального взаимодействия и общения имеет свое продолжение в следующих частных технологических принципах:

равенства позиций участников взаимодействия и общения, реализация которого предполагает взаимное воздействие партнеров друг на друга с целью удовлетворения взаимных потребностей и интересов;

не проявления внешнего оценочного поведения по отношению к партнеру по взаимодействию, что предполагает стремление принятия партнера таким, какой он есть, уважение и доверие к нему;

эмоциональной окраски взаимодействия и общения, что подразумевает искренность и естественность проявления эмоций, взаимное проникновение в сферу чувств друг друга;

формирования у партнеров по социальному взаимодействию и общению сходных установок относительно одной и той же ситуации совместной деятельности;

необходимости для участников социального взаимодействия и общения активно использовать весь спектр коммуникативных средств [9].

Как мы отмечали выше, в социальной психологии традиционно выделяют коммуникативный, перцептивный и интерактивный аспекты (компоненты) общения. Диалогизация социального взаимодействия и общения предполагает эффективность функционирования всех названных компонентов.

Общение как *коммуникация* означает то, что в процессе речевого взаимодействия его участники обмениваются различного рода предметной информацией, удовлетворяя при этом соответствующие информационные потребности.

Средством общения как коммуникации является язык, выражающий себя в вербальной и невербальной речи. Диалогизация коммуникативного компонента социального взаимодействия и общения обусловливает эффективность транзита информации и соответствующую успешность ее смыслового принятия реципиентом, что, в итоге, способствует формированию у него внутреннего доверия к данной информации. Соответственно, в рамках требований принципов диалога коммуникативная информация:

не является средством манипуляции партнером по социальному взаимодействию и общению;

является доступной для партнера по социальному взаимодействию и общению;

является средством удовлетворения информационных потребностей коммуникативного партнера.

В свою очередь более осведомленный участник профессионального взаимодействия и общения должен оказывать экспертную помощь своему коммуникативному партнеру (или партнерам). При этом, чтобы данная помощь была эффективной, необходимо выполнить следующие условия:

информация должна быть значимой для коммуникативного партнера (партнеров);

информация должна быть изложена должным доступным языком, то есть более осведомленный участник социального взаимодействия и общения обязан учитывать возрастной, образовательный и др. особенности партнера;

информация должна быть личностно окрашена, то есть в идеале в ней должны отражаться положительные индивидуальные качества личности коммуникатора – вежливость, тактичность, мировоззренческая позиция и т. д.

Общение как *перцепция* предполагает процесс познания и понимания участниками социального взаимодействия друг друга на личностном уровне, исходя из способности правильно интерпретировать поступки партнера по общению. Диалогизация социального взаимодействия и общения в этом аспекте предполагает создание условий для его неконфликтности, а если деструктивный конфликт произошел, то создание соответствующей причинной ситуации для преодоления обозначенного конфликта.

На этом уровне наиболее значимыми являются следующие умения коммуникатора:

выявить истинную мотивацию и причины поведения партнера (особенно – негативного характера);

относиться нейтрально к отрицательным поведенческим проявлениям со стороны партнера, то есть «гасить» в себе негативные эмоции;

идти навстречу адекватным притязаниям партнера;

способность оказывать убеждающее воздействие, в случае необходимости доказать неадекватность требований со стороны партнера по социальному взаимодействию и общению.

Интерактивная сторона общения обусловлена понятием «действие». При этом действие представляет собой произвольный акт, направленный на достижение осознаваемой цели совместной деятельности коммуникатора и реципиента (реципиентов). Характер действия зависит от предметного содержания той деятельности, компонентом которой оно является, и определяется ее целями и мотивами [1].

При этом в качестве ориентиров действия выступают принятые участниками социального взаимодействия и общения роли, ценности, нормы и т.п., опираясь на которые коммуникативные партнеры овладевают совместной деятельностью, превращают ее в совместные личностны смыслы. Коммуникативное действие определяется конкретными условиями деятельностной ситуации. В процессе осуществления совместного

действия происходит преобразование предметной деятельности и достигаются желаемые ее результаты. [7, с.77-78]. В обозначенном плане коммуникативное действие всегда направлено на реализацию определенных потребностей субъектов общения, а в случае их удовлетворения или неудовлетворения в системе отношений возникает тот или иной (позитивный или негативный) эмоциональный коммуникативный фон, влияющий на общую конструктивность или деструктивность социального взаимодействия в целом.

В контексте требований профессии медицинского работника социальное взаимодействие с пациентом имеет следующую специфику:

1. Ведущим целевым ориентиром в профессиональной медицинской деятельности и соответствующем взаимодействии является здоровье пациента, представляющее собой базовую жизненную потребность, условие и неотъемлемую характеристику человеческой жизни.

2. Обозначенная цель профессиональной медицинской деятельности и социального взаимодействия медицинского работника с пациентом обусловливает соответствующие этические требования к личности специалиста [2]:

справедливость. Под справедливостью понимают общую нравственную санкцию совместной жизни людей. При этом ориентация на принцип справедливости в социальном взаимодействии медицинского работника с больным предполагает отношение к пациенту, как имеющему изначальное право на медицинскую помощь для своего выздоровления;

эмоциональное отношение. Справедливость к пациенту со стороны медицинского работника априори невозможна вне эмоционального отношения к нему. Эмоциональный уровень социального взаимодействия специалиста с пациентом обусловлен такими явлениями, как любовь, сострадание, милосердие, чуткость и т.д.

В целом обозначенные нравственные понятия определяют этические требования к личности специалистов, работающих в данной сфере социальной практики.

Список литературы

1. *Андреева Г.М.* Социальная психология: Учебник для высших учебных заведений М.: Аспект Пресс, 2004. 365 с.
2. Биомедицинская этика / под ред. В.И. Покровского. М.: Медицина, 2007. 224 с.
3. *Клушина Н.П., Соломонов В.А.* Исследование ценностного отношения к здоровью у студентов вуза // Вестник СЕВКАВГТУ. 2009. № 2. С. 75-79.
4. *Клушина Н.П.* Методология социально-помогающей деятельности. Ставрополь: СКФУ, 2015. 198с.
5. *Мясищев В.Н.* Психология отношений. Москва-Воронеж, 1995. 511 с.
6. *Петровский В.А.* Психология неадаптивной активности. М.: ТОО «Горбунок», 1992. 224 с.
7. *Скрипкина Т.П.* Психология доверия: Учебное пособие для студентов высш. пед. учеб. Заведений. М.: Издательский центр «Академия», 2000. 385 с.
8. *Тернер Дж.* Социальное влияние. СПб.: Питер, 2003. 256 с.
9. *Шиянов Е.Н.* Педагогика: общая теория образования. Ставрополь: СКСИ, 2007. 636 с.

Reference list

1. *Andreeva G.* Social psychology: Textbook for higher educational institutions, M.: Aspekt Press, 2004. 365 p.
2. The biomedical ethics / under the editorship of V. Pokrovskiy. M.: Meditsina, 2007. 224 p.
3. *Klushina N., Solomonov V.* A study of the value attitude to health at students of a higher education institution // Bulletin of the North-Caucasian State Technological University. 2009. № 2. P. 75-79.
4. *Klushina N.* Methodology of socio-helping activity. Stavropol: The North Caucasus Federal University, 2015. 198 p.
5. *Myasishchev V.* The psychology of relationships. Moscow-Voronezh, 1995. 511 p.
6. *Petrovskiy V.* Psychology of maladaptive activity. M.: LLP "Gorbunok", 1992. 224 p.
7. *Skripkina T.* Psychology of trust: Textbook for students of higher education institutions. M.: Publishing Center "Akademiya", 2000. 385 p.
8. *Turner J.* The Social Impact. SBR.: Piter, 2003. 256 p.
9. *Shiyanov E.* Pedagogy: The general theory of education. Stavropol: The North-Caucasian Social Institute, 2007. 636 p.

Баетов Б.И.,
доктор экономических наук, профессор, профессор
Института непрерывного открытого образования
Кыргызского экономического университета им. М. Рыскулбекова
e-mail: baetov.a@gmail.com

Baetov B.,
Doctor of Economics, Professor, Professor of the Institute
of Continuous Open Education of the Kyrgyz Economic University named after M. Ryskulbekov

Бажанов С.В.,
доктор юридических наук, профессор, академик Петровской академии наук и искусств,
старший советник юстиции, ведущий научный сотрудник отдела
проблем прокурорского надзора и укрепления законности
в сфере экономики НИИ Академии Генеральной прокуратуры Российской Федерации
e-mail: svb-1956@mail.ru

Bazhanov S.,
Doctor of Law, Professor, Academician of the Petrovskaya Academy of Sciences and Arts,
Senior Councelor of Justice, Leading Researcher of the Department of Issues of Public Prosecutor's
Supervision and Consolidation of Legality in the Matter of Economy of the Research Institute of Academy
of the Prosecutor General's Office of the Russian Federation

Белоусова Е.Е.,
аспирант кафедры Теории и истории государства и права юридического факультета
Нижегородского государственного университета им. Н.И. Лобачевского
e-mail: dekanat@jur.unn.ru

Belousova E.,
Postgraduate student of Chair of Theory and History of State and Law of the Law Faculty
of Nizhny Novgorod State University named after N. Lobachevskiy

Биюшкина Н.И.,
доктор юридических наук, преподаватель кафедры Теории и истории государства и права
юридического факультета Нижегородского государственного университета им. Н.И. Лобачевского
e-mail: asya_biyushkina1@list.ru

Biyushkina N.,
Doctor of Law, Lecturer of Chair of Theory and History of State and Law of the Law Faculty
of Nizhniy Novgorod State University named after N. Lobachevskiy

Бормотова Т.М.,
кандидат социологических наук, ведущий научный сотрудник
Всероссийского научно-исследовательского института
Министерства внутренних дел Российской Федерации
e-mail: tbormotova.68@mail.ru

Bormotova T.,
PhD in Sociology, Leading Researcher of All-Russia Research Institute
of the Ministry of Internal Affairs of the Russian Federation

Буданов Д.А.,
аспирант кафедры психологии труда и организационной психологии
Московского государственного областного университета
e-mail: budanov2012@gmail.com

Budanov D.,
Postgraduate student of Chair of Labour Psychology and Organizational Psychology
of the Moscow State Regional University

Василенко-Захарова О.В.,
стажер кафедры уголовного права и процесса
Российского государственного университета дружбы народов
e-mail: o.va-za@mail.ru

Vasilenko-Zakharova O.,
Trainee of Chair of Criminal Law and Procedure of the People's Friendship University of Russia

Верна В.В.,
кандидат экономических наук, доцент кафедры управления персоналом и экономики труда Института экономики и управления Крымского федерального университета им. В.И. Вернадского
e-mail: nica2605@rambler.ru

Verna V.,
PhD in Economics, Associate Professor of Chair of Personnel Management and Labour Economics of the Institute of Economics and Management of V.I. Vernadskiy Crimean Federal University

Ганиева А.К.,
кандидат экономических наук, доцент кафедры управления персоналом и экономики труда Института экономики и управления Крымского федерального университета им. В.И. Вернадского
e-mail: ag77@bk.ru

Ganieva A.,
PhD in Economics, Associate Professor of Chair of Personnel Management and Labour Economics of the Institute of Economics and Management of V.I. Vernadskiy Crimean Federal University

Горовая В.И.,
доктор педагогических наук, профессор Северокавказского федерального университета
e-mail: gorovaya.valerya@yandex.ru

Gorovaya V.,
Doctor of Pedagogy, Professor of the North-Caucasus Federal University

Данилина Е.И.,
доктор экономических наук, профессор, заведующая кафедрой государственного и муниципального управления Московского института государственного управления и права
e-mail: danilina05@mail.ru

Danilina E.,
Doctor of Economics, Professor, Head of Chair of State and Municipal Management of the Moscow Institute of Public Administration and Law

Жукова Г.С.,
доктор физико-математических наук, профессор, профессор департамента анализа данных, принятия решений и финансовых технологий
Финансового университета при Правительстве РФ,
заслуженный деятель науки РФ, лауреат премии Правительства РФ в сфере образования
e-mail: galsevzhukova@mail.ru

Zhukova G.,
Doctor of Physics and Mathematics, Professor, Professor of the Department of Data Analysis, Decisions Making and Financial Technologies of the Financial University under the Government of the Russian Federation, Honored Worker of Science of the Russian Federation, Laureate of the Russian Government Award in Education

Иванов В.С.,
кандидат педагогических наук, доцент Московского государственного психолого-педагогического университета
e-mail: mgppu-sop-spt@yandex.ru

Ivanov V.,
PhD in Pedagogy, Associate Professor of the Moscow State Psychological-Pedagogical University

Каримов А.О.,
аспирант Российского научно-технического центра информации по стандартизации, метрологии и оценке соответствия (ФГУП «Стандартинформ»)
e-mail: mgsusalikhov@yandex.ru

Karimov A.,
Postgraduate student of the "Russian Scientific - Technical Center for Information on Standardization, Metrology and Conformity Assessment" (Standardinform)

Каширцева А.Ю.,
кандидат экономических наук, доцент кафедры управления и экономики
Московского института государственного управления и права
e-mail: kashirtseva@yandex.ru

Kashirtseva A.,
PhD in Economics, Associate Professor of Chair of Management and Economics
of the Moscow Institute of Public Administration and Law

Ковтунович М.Г.,
кандидат педагогических наук, доцент, начальник
отдела аспирантуры и докторантуры Московской государственной академии
водного транспорта – филиала Государственного университета морского
и речного флота имени адмирала С.О. Макарова
e-mail: marinakovt@mail.ru

Kovtunovich M.,
PhD in Pedagogy, Associate Professor, Head of Department of Postgraduate and Doctoral Studies
of the Moscow State Academy of Water Transport – the Branch of Admiral Makarov State University of Maritime
and Inland Shipping

Козьяков Р.В.,
кандидат психологических наук, доцент кафедры социальной, общей и клинической психологии
факультета психологии Российского государственного социального университета
e-mail: kozyakovpoman@yandex.ru

Koz'yakov R.,
PhD in Psychology, Associate Professor of Chair of Social, General and Clinical Psychology
of the Faculty of Psychology of the Russian State Social University

Корытова М.А.,
кандидат физико-математических наук, доцент, доцент кафедры математического анализа
и методики преподавания математики Института естественных и точных наук
Южно-Уральского государственного университета
e-mail: mymmi@ems.ru

Korytova M.,
PhD in Physics and Mathematics, Associate Professor, Associate Professor of Chair of Mathematical Analysis
and Methods of Teaching Mathematics of the Institute of Natural and Exact Sciences of the South-Ural State University

Кузнецов К.В.,
аспирант Академии Генеральной прокуратуры Российской Федерации,
прокурор отдела по надзору за исполнением законов
в сфере экономики управления, по надзору за исполнением федерального
законодательства прокуратуры Ульяновской области
e-mail: Kuznetsov.K.V.73@mail.ru

Kuznetsov K.,
Postgraduate student of Academy of the General Prosecutor's Office
of the Russian Federation, Prosecutor of the Department on Supervision
of Law Enforcement in the Matter of Economy Management,
on Supervision over Federal Legislation Enforcement of Ul'yanovsk Regional Prosecutor's Office

Матиенко Т.Л.,
доктор юридических наук, профессор, профессор кафедры истории государства и права
Московского университета МВД России имени В.Я. Кикотя
e-mail: pet4332@yandex.ru

Matienko T.,
Doctor of Law, Professor, Professor of Chair of History of State and Law
of the Moscow University of Ministry of Internal Affairs of the Russian Federation named after V. Kikotya

Михайлова Н.В.,
доктор юридических наук, профессор, профессор кафедры истории государства и права Московского университета МВД России им. В.Я. Кикотя, заслуженный работник высшей школы РФ
e-mail: net-46@mail.ru

Mikhaylova N.,
Doctor of Law, Professor, Professor of Chair of History of State and Law of the Moscow University of Ministry of Internal Affairs of the Russian Federation named after V. Kikotya, Honored Worker of Higher School of the Russian Federation

Назарова О.В.,
аспирант Ставропольского филиала Московского педагогического государственного университета
e-mail: olga-shljakhva@rambler.ru

Nazarova O.,
Postgraduate student of the Stavropol Branch of the Moscow Pedagogical State University

Никитина А.В.,
кандидат юридических наук, доцент, доцент кафедры конституционного, административного и финансового права Хабаровского государственного университета экономики и права
e-mail: A_Nikitina@inbox.ru

Nikitina A.,
PhD in Law, Associate Professor, Associate Professor of Chair of Constitutional, Administrative and Financial Law of Khabarovsk State University of Economics and Law

Ольховик И.В.,
кандидат экономических наук, доцент, доцент кафедры «Экономические теории» Белорусского национального технического университета
e-mail: olhovik-irina@mail.ru

Ol'khovik I.,
PhD in Economics, Associate Professor, Associate Professor of Chair "Theoretical Economics" of the Belarusian National Technical University

Орлова Е.А.,
доктор психологических наук, профессор кафедры теоретических основ экстремальной психологии факультета экстремальной психологии Московского государственного психолого-педагогического университета
e-mail: orlova.elena64@yandex.ru

Orlova E.,
Doctor of Psychology, Professor of Chair of Theoretical Principles of Extreme Psychology of the Faculty of Extreme Psychology of the Moscow State Psychological-Pedagogical University

Полешко Р.В.,
аспирант Московского государственного психолого-педагогического университета
e-mail: roza-vas@mail.ru

Poleshko R.,
Postgraduate student of the Moscow State Psychological-Pedagogical University

Помазанова Е.В.,
аспирант кафедры теории и методики профессионального образования Карачаево-Черкесского государственного университета им. У.Д. Алиева
e-mail: el200645@yandex.ru

Pomazanova E.,
Postgraduate student of Chair of Theory and Methodology of Professional Education of the Karachay-Circassian State University named after U. Aliev

Резникова О.С.,
доктор экономических наук, заведующая кафедрой управления персоналом и экономики труда Института экономики и управления Крымского федерального университета им. В.И. Вернадского
e-mail: os@crimea.com

Reznikova O.,
Doctor of Economics, Head of Chair of Personnel Management and Labour Economics
of the Institute of Economics and Management of V.I. Vernadskiy Crimean Federal University

Рубанова Е.И.,
старший преподаватель факультета специального (дефектологического) образования
Дагестанского государственного педагогического университета
e-mail: Beror63@mail.ru

Rubanova E.,
Senior Lecturer of the Faculty of Special (Defectological) Education
of the Dagestan State Pedagogical University

Салихов Б.В.,
доктор экономических наук, профессор, профессор кафедры экономики
и менеджмента Московского государственного университета
дизайна и технологии, профессор кафедры менеджмента и маркетинга
Московского университета им. С.Ю. Витте, главный
научный сотрудник Института проблем рынка РАН
e-mail: mgsusalikhov@yandex.ru

Salikhov B.,
Doctor of Economics, Professor, Professor of Chair of Economics and Management
of the Moscow State University of Design and Technology,
Professor of Chair of Management and Marketing
of the Moscow Witte University, Chief Researcher Fellow
of the Institute of Market Problems of the Russian Academy of Sciences

Скребнева Н.А.,
преподаватель кафедры судебной медицины и медицинского права
Московского государственного медико–стоматологического университета им. А.И. Евдокимова
e-mail: Ksudmimp@msmsu.ru

Skrebneva N.,
Lecturer of Chair of Forensic Medicine and Medical Law of the Moscow State Medical-Dental University
named after A. Evdokimov

Солодуха П.В.,
доктор экономических наук, профессор кафедры политической экономии
и международных экономических отношений Российского государственного
социального университета
e-mail: petr_solod@mail.ru

Solodukha P.,
Doctor of Economics, Professor of Chair of Political Economy
and International Economic Relations of the Russian State Social University

Сылкина С.М.,
кандидат юридических наук, доцент кафедры международного права
факультета международных отношений Казахского национального университета им. аль-Фараби
e-mail: sylkina.sv@mail.ru

Sylkina S.,
PhD in Law, Associate Professor of Chair of International Law
of the International Relations Faculty of Al-Farabi Kazakh State University

Фомичев А.Н.,
кандидат экономических наук, профессор Московского института
государственного управления и права
e-mail: an2005a1@yandex.ru

Fomichev A.,
PhD in Economics, Professor, Professor of Chair of Organizational Development
of the Moscow Institute of Public Administration and Law

Халиков И.А.,
старший преподаватель кафедры прокурорского надзора за исполнением законов
в оперативно-розыскной деятельности и участия прокурора в уголовном судопроизводстве
Казанского юридического института – филиала Академии Генеральной
прокуратуры Российской Федерации
e-mail: kzn.ui.agprf@mail.ru

Khalikov I.,
Senior Lecturer of Chair of Prosecutor's Supervision over Laws Enforcement
in Operational-Investigative Activity and Prosecutor's
Participation in Criminal Legal Proceedings of the Kazan Law Institute –
Branch of the Academy of Prosecutor General of the Russian Federation

Хатем Абу Койдкр,
аспирант педагогического факультета Тираспольского государственный университета,
директор средней школы в Израиле
e-mail: jsirota1976@gmail.com

Hatem Abu Queder,
Postgraduate student of the Pedagogical Faculty of the Tiraspol State University,
Director of Secondary School in Israel

Цыганов В.И.,
кандидат юридических наук, доцент, заведующий кафедрой
Гражданского права и процесса, декан юридического факультета
Нижегородского государственного университета им. Н.И. Лобачевского
e-mail: dekanat@jur.unn.ru

Tsyganov V.,
PhD in Law, Associate Professor, Head of Chair of Civil Law and Procedure,
Dean of the Law Faculty of Nizhniy Novgorod State University named after N. Lobachevskiy

Чарочкина Е.Ю.,
кандидат экономических наук, доцент кафедры региональной экономики и менеджмента
Юго-Западного государственного университета
e-mail: kati-ivolga@mail.ru

Charochkina E.,
PhD in Economics, Associate Professor of Chair of Regional Economy and Management
of the South-West State University

Черновалов П.А.,
аспирант кафедры менеджмента Брестского государственного технического университета
e-mail: czernowalow@gmail.com

Chernovalov P.,
Postgraduate student of Chair of Management of the Brest State Technical University

Чернявский А.Г.,
доктор юридических наук, профессор, заведующий кафедрой государственно-правовых дисциплин
Московского института государственного управления и права
e-mail: secretar@migup.ru

Chernyavskiy A.,
Doctor of Law, Professor, Head of Chair of State-Legal Disciplines
of the Moscow Institute of Public Administration and Law

Чубукова С.Г.,
кандидат юридических наук, доцент, доцент кафедры правовой информатики
Московского государственного юридического университета имени О.Е. Кутафина
e-mail: csg57@yandex.ru

Chybukova S.,
PhD in Law, Associate Professor, Associate Professor of Chair of Legal Informatics
of the Moscow State Law University named after O. Kutafin

Шикула И.Р.,
кандидат юридических наук, доцент, заведующий кафедрой уголовно-правовых дисциплин юридического факультета Московского института государственного управления и права
e-mail: ila.vnii@mail.ru
Shikula I.,
PhD in Law, Associate Professor, Head of Chair of Criminal-Legal Disciplines of the Law Faculty of the Moscow Institute of Public Administration and Law

Шкурко Н.М.,
кандидат психологических наук, доцент, заслуженный работник высшей школы РФ, научный сотрудник Московского института государственного управления и права
e-mail: nshkurko@mail.ru
Shkurko N.,
PhD in Psychology, Associate Professor, Honored Worker of Higher School of Russia, Researcher of the Moscow Institute of Public Administration and Law

Шунайлова С.А.,
кандидат педагогических наук, доцент кафедры математического анализа и методики преподавания математики Института естественных и точных наук Южно-Уральского государственного университета
e-mail: mymmi@ems.ru
Shunaylova S.,
PhD in Pedagogy, Associate Professor of Chair of Mathematical Analysis and Methods of Teaching Mathematics
of the Institute of Natural and Exact Sciences of the South-Ural State University

ИНФОРМАЦИЯ ДЛЯ АВТОРОВ

Общие требования

К оформлению материалов, представляемых для публикации в журнале «Вестник Академии права и управления», который является междисциплинарным и охватывает следующие области знания: юридические науки, экономические науки, педагогические науки.

К публикации принимаются авторские материалы – научные (практические) статьи, обзоры (обзорные статьи), рецензии, научные отчеты, аналитические статьи, соответствующие **тематике** журнала.

1. Содержание статьи должно соответствовать тематике, научному уровню журнала. Авторский материал, предлагаемый к публикации, должен быть оригинальным, не опубликованным ранее в других печатных изданиях.

Автор несет ответственность за точность воспроизведения имен, цитат, формул. Название статьи должно соответствовать содержанию.

2. Объем авторского оригинала (включая список литературы, таблицы и надписи к рисункам) не должен превышать 0,8 авторского листа (32 тысячи знаков, включая пробелы).

Предоставленный материал должен быть подготовлен в текстовом редакторе – **Microsoft Word**.

Рисунки предоставляются в формате ***.JPEG** или ***.bmp.** Подрисуночная подпись состоит из номера и названия (**Рисунок 1. …**) Графики, диаграммы и прочее рекомендуется выполнять в программах **MS Excel** или **MS Graph.**

Таблицы должны иметь заголовки и порядковые номера. В тексте должны быть ссылки на представленные рисунки и таблицы. Сноски даются в тексте в [квадратных скобках], например: [3: с. 57], их нумерация должна соответствовать списку литературы, размещенному в конце статьи **в алфавитном порядке**, ссылки на комментарии приводятся в (**круглых скобках**).

Постраничные сноски не допускаются.

Допускаются смысловые выделения полужирным шрифтом.

3. В электронном виде материал для публикации предоставляется в виде нескольких отдельных файлов, названия которых должны начинаться с ФИО автора (авторов).

Структура основного файла, содержащего текст статьи на русском языке:

– УДК статьи – на первой странице в левом верхнем углу;

– название статьи;

– краткая информация об авторе (авторах) статьи;

– аннотация статьи на русском языке (информативное изложение содержания статьи, не более 800 знаков);

– ключевые слова на русском языке (до 15 слов или словосочетаний, характеризующих содержание статьи; приводятся в именительном падеже и печатаются строчными буквами, через запятые):

– текст статьи (текст – в формате А 4; гарнитура – Times New Roman; размер (кегль) шрифта – 14; межстрочный интервал – одинарный; все поля – 2 см, отступ (абзац) – 1 см, без переносов;

– список литературы приводится в алфавитном порядке – сначала указываются источники на русском языке, затем – на иностранных языках.

Информация, обязательная к представлению на английском языке:

– название статьи;

– ФИО, краткая информация об авторе (авторах) статьи (научная степень, звание, должность, место работы, e-mail);

– аннотация статьи;

– ключевые слова.

Сноски и список литературы оформляются в соответствии с ГОСТ 7.5-2008 (Библиографическая ссылка) (без разделительных тире). Обязательно указание издательства, а также общего количества страниц в источнике и интервала страниц для журнальных статей и публикаций в сборниках.

Количество источников в пристатейном библиографическом списке не более 35.

Как в русскоязычном, так и в англоязычных источниках, включенных в пристатейный список литературы, указываются все авторы каждой публикации (не более 3; если авторов больше – др.).

4. Отдельными файлами высылаются:

– копии всей содержащейся в материале графики – рисунков, схем (в формате JPEG или TIFF (разрешение не менее 300 dpi), а также формул и таблиц;

– анкета автора по представленной форме.

Форма анкеты автора (пожалуйста, заполняйте без сокращений)

ФИО (на русском и английском языках)	
Место работы (наименование организации на русском и английском языках)	
Должность, с указанием структурного подразделения (на русском и английском языках)	
Ученая степень (на русском и английском языках)	
Ученое звание (на русском и английском языках)	
Адрес электронной почты для контактов	
Адрес для отправки авторского экземпляра (обязательно указать индекс)	
Наименование статьи (на русском и английском языках)	

Статьи, подготовленные аспирантами, соискателями ученой степени кандидата наук, принимаются к рассмотрению только при наличии письменной рекомендации научного руководителя (заведующего кафедрой). Плата с аспирантов за публикацию не взимается.

Гонорары авторам не выплачиваются.

Напоминаем авторам: одно из требований ВАК – включение издания в систему Российского индекса научного цитирования, что сопряжено с размещением представленных материалов статей в открытом доступе в сети Интернет. Направляя материалы в редакцию журнала, автор заведомо соглашается на размещение своих материалов в открытом доступе в сети Интернет.

Авторскому коллективу выдается один экземпляр журнала.

Позиция редакции может не совпадать с точкой зрения авторов.

Редакция оставляет за собой право редакционной правки статьи.

Просьба к авторам высылать материалы в полном комплекте,
в ином случае они будут возвращаться без рецензирования.
Подготовленные материалы необходимо отправить по адресу: rio@migup.ru

ВЕСТНИК
АКАДЕМИИ ПРАВА И УПРАВЛЕНИЯ
№ 2 (47)
НАУЧНЫЙ ЖУРНАЛ

– М.: НОУ ВПО «Московский институт государственного управления и права», 2017 – 200 с.

Журнал зарегистрирован
в Министерстве Российской Федерации по делам печати,
телерадиовещания и средств массовых коммуникаций.
СМИ зарегистрировано 28.04.2000 г.
с изменениями 30 апреля 2013 г.; 11 февраля 2015 г.
Свидетельство о регистрации
ПИ № ФС77-60768

Подписано в печать 26.06.2017
Формат 60x84/8. Печать офсетная.
Гарнитура Myriad Pro.
Тираж 5000 экз.
Усл.-печ. л. 23,2

Адрес редакции:
115487, Москва, ул. Садовники, д. 2.
Тел./факс: (499) 271-66-52.
www.migup.ru; e-mail: rio@migup.ru
Подписной индекс – **45012**

Отпечатано в типографии
ООО «Сам Полиграфист»
Заказ № 39064-22